CATALOGUE GÉNÉRAL

2025

INDEX®

A PERFECT FIXING

A PERFECT FIXING

CATALOGUE GÉNÉRAL 2025

02 PRÉSENTATION

16 NOUVEAUTÉS

18 SOMMAIRE

37 FIXATIONS MÉTALLIQUES

77 FIXATIONS CHIMIQUES

93 FIXATIONS PLASTIQUES

104 FIXATIONS ET ACCESOIRES POUR SYSTÈMES D´ISOLATION THERMIQUE (ITE)

108 FIXATIONS POUR MATÉRIAUX CREUX

114 RIVETS

120 ACCESOIRES POUR CÂBLE-CHAÎNE ET CLÔTURES

132 ACCESSOIRES TREILLIS

136 FIXATIONS ET ACCESSOIRES POUR PLAQUE DE PLÂTRE

144 FIXATION DIRECTE

154 VIS POUR TOITURES ET FAÇADES

166 VIS À TÊTE FRAISÉE, TÔLE ET PVC

184 VIS POUR BOIS

206 CLOUS ET GONDS À VISSER

218 RACCORDS POUR BOIS

226 BOULONNERIE NORMALISÉE

244 MÉCHES, CLOUS ET ACCESSOIRES

252 COLLIERS DE SERRAGE MÉTALLIQUES LOURDS

264 COLLIERS DE SERRAGE MÉTALLIQUES LÉGERS

274 SYSTÈMES DE PROTECTION CONTRE LES INCENDIES

276 SUPPORTS DE GOUTTIÈRES

279 COLLIERS DE SERRAGE PLASTIQUES

292 PROFILÉS ET SUPPORTS

302 SYSTÈMES D´INSTALLATION ET FIXATIONS POUR PANNEAUX SOLAIRES

320 SYSTÈMES DE FIXATION RAPIDE SUR POUTRE

324 TIGE FILETÉE ACCESOIRES DE FIXATION

332 FIXATION SANITAIRES ET CLIMATISATION

337 EASYKITS

344 GAMME INOX

375 CARACTÉRISTIQUES TECHNIQUES

440 SOMMAIRE PAR RÉFÉRENCES

INDEX®
A PERFECT FIXING

Une fixation parfaite pour votre activité

Chez INDEX®, nous proposons des solutions de fixation globales adaptées aux besoin de votre activité, peu importe la taille de votre entreprise.

Notre expérience en tant que fabricants et fournisseurs industriels de systèmes de fixation nous permet de garantir la qualité et la personnalisation de nos produits.

Mais nous sommes bien plus que cela. Nous sommes une grande équipe en recherche, développement et innovation continus.

Notre objectif:

OBTENIR UNE FIXATION PARFAITE.

INDEX

INDEX

INDEX

Pourquoi INDEX® est la **fixation parfaite** pour votre activité?

Chez INDEX® nous ne croyons pas en l'impossible lorsqu'il s'agit d'atteindre la perfection. C'est pourquoi nous réalisons des investissements de façon continue dans de nouveaux produits, homologations, processus productifs et moyens technologiques pour répondre à toutes les demandes du marché.

Voici quelques-unes des raisons qui expliquent pourquoi INDEX® marque la differénce:

DISPONIBILITÉ ET VASTE GAMME DE PRODUITS

Plus de 10.000 références avec un stock permanent assuré.

NOUS SOMMES FABRICANTS EXPERTS

Nous sommes riches d´une expérience de plus de 40 années en tant que fabricants de systèmes de fixation, ce qui nous permet de garantir la qualité maximale de nous produits et le meilleur sevice.

PRÉSENCE INTERNATIONALLE

Nous sommes une entreprise globale, avec des ventes dans plus de 90 pays distribués sur les cinq continents et avec des installations en Espagne, en Chine et au Mexique.

SERVICE CLIENTÉLE DE QUALITÉ

Nos clients sont notre priorité. Nous possédons une équipe de 350 personnes à votre service.

NOUS TRAVAILLONS AVEC LE CANAL DISTRIBUTEUR

Nous vendons à travers le canal distributeur, ce qui nous permet de connaître le marché de première main.

QUALITÉ CERTIFIÉE

Nous possédons les principaux certificats et homologations et nous vérifons que tous nos produits remplissent le plus hauts standards de qualité.

SERVICES NUMÉRIQUES

Nous aidons nos clients dans le processus de digitalisation de leur entreprise.

SERVICES D´INGÉNIERIE ET SUPPORT TECHNIQUE

Nous soutenons nos clients et leurs propres clients dans la phase de conception et de calcul de fixations, les visites conjointes de ouvrages et les formations techniques sur les aspects associés au secteur de la fixation.

INDEX SPACE STUDIO

INDEX Space Studio est le service d'INDEX® consacré à la conception personnalisée de présentoirs et à leur implantation dans les établissements de nos distributeurs.

DISPONIBILITÉ ET VASTE GAMME DE PRODUITS

Nous disposons de la gamme de produits la plus vaste, avec plus de 10 000 références et un stock permanent garanti dans nos installations en Espagne, en Chine et au Mexique (plus de 45 000 m2).

NOUS SOMMES FABRICANTS EXPERTS

Nous contrôlons la totalité du processus productif et notre expérience de plus de 40 années en tant que fabricants de systèmes de fixation, nous permet de vous garantir la qualité maximale de nos produits et le meilleur service à un coût global compétitif.

PRÉSENCE INTERNATIONALE

Nous vendons dans plus de 90 pays sur les 5 continents et nos produits sont présents dans les projets de construction les plus importants au niveau international.

SERVICE CLIENTÈLE DE QUALITÉ

Pour assurer une fixation parfaite, nous disposons d'une équipe de plus de 300 personnes à votre service et de plus de 45 000 m2 d'installations avec une capacité pour 22,000 palettes et nous sommes en mesure de garantir un délai de livraison de 24-48 heures et une réponse rapide à tout type de besoin.

NOUS TRAVAILLONS AVEC LE CANAL DISTRIBUTEUR

Nous vendons à travers le canal distributeur, ce qui nous permet d'être proches de nos clients. Dans ce sens, et pour vous offrir le meilleur service, nous sommes présents dans les canaux les plus importants, avec des gammes de produits adaptés à chacun d'entre eux et des professionnels hautement qualifiés pour vous offrir le meilleur service.

QUALITÉ CERTIFIÉE

La qualité chez INDEX® est un engagement envers chacun de nos clients. Un label de qualité certifie, d'une part, que le chemin emprunté est le correct et, d'autre part, il scelle une alliance avec nos clients en raison de notre ferme intention de continuer à avancer sur cette voie.

Avec la certification ISO 9001, nous maintenons notre engagement de qualité auprès de nos clients. En outre, nos certifications et homologations proviennent des principaux organismes officiels et d'institutions avec un grand prestige au niveau mondial.

Nous disposons des homologations suivantes pour nos produits:

Évaluation Technique Européenn	Conformité Européenne	Évaluation Sísmique	ICC-ES®	Résistance au feu
Underwriters Laboratories	Évaluation FM	Leadership in Energy and Environmental Design	Très faibles émissions VOC	Water Regulations Advisory Scheme
Vds	Conformidad Reino unido	GEV – EMICODE®	PAHs	REACH	RoHS

Notre engagement de qualité à travers la certification TÜV CERT garantit qu´INDEX® possède un système de gestion d´après la norme ISO 9001:2015.

SERVICES NUMÉRIQUES

NOUS OPTIMISONS LES PROCESSUS, NOUS STIMULONS VOTRE ACTIVITÉ

Chez INDEX®, nous comprenons à quel point la digitalisation est importante dans la réussite de votre entreprise.

Pour cela, nous vous proposons nos services numériques conçus pour stimuler votre présence en ligne, vous aider à gagner du temps, réduire les erreurs et tirer profit des informations à votre disposition.

1 INTÉGRATION DE SYSTÈMES

Intégrez votre ERP à INDEX® et automatisez la gestion de commandes, les factures et les bons de livraison.

2 E-COMMERCE

Magasin en ligne disponible 24 h/24, toute l'année, pour acheter en toute autonomie et sans attente. Achetez des produits à votre propre rythme et accédez facilement à toutes les mises à jour sur les commandes, les stocks et les produits.

3 RETAIL CONNECT

Nous connectons notre site web aux sites de vente en ligne ou aux magasins physiques de nos clients pour stimuler leurs ventes. Le client final peut donc consulter la liste des distributeurs ainsi que le stock disponible sur notre site et acheter le produit dans un magasin en ligne ou physique.

4 RETAIL MEDIA MARKETING

Nous proposons un contenu optimisé et des services d'accompagnement marketing conçus pour renforcer non seulement votre présence en ligne, mais aussi la performance globale de votre entreprise dans l'environnement numérique.

5 BASES DE DONNÉES SECTORIELLES

Grâce à notre présence dans des BDD sectorielles, nous offrons un accès à des mises à jour sur nos produits et facilitons leur intégration dans vos systèmes afin que vous puissiez les utiliser de manière efficace dans tous vos canaux.

SERVICES D'INGÉNIERIE ET SUPPORT TECHNIQUE

Nous vous proposons un service d'assistance technique à travers une équipe d'ingénieurs spécialisés. Nous possédons un service S.A.T, notre propre logiciel spécialisé et une documentation technique extrêmement complète.

Vous disposerez de notre soutien quant à la conception, au calcul des fixations, à la visite du chantier et aux formations techniques sur tous les aspects concernant l'univers de la fixation.

1 SERVICES D'INGÉNIERIE ET RÉALISATION DE CALCULS

Chez INDEX®, nous voulons offrir le service le plus complet à nos clients. En plus de fournir les meilleures solutions en matière de fixations et d'ancrages, notre équipe d'ingénieurs spécialisés conseille techniquement tous nos clients. Nous disposons par ailleurs de puissants outils de logiciels pour effectuer les calculs nécessaires avec une précision totale.

2 FORMATION TECHNIQUE

Notre département d'ingénierie propose des formations spécifiques et personnalisées dans les différents domaines associés à la fixation : fixations métalliques ou chimiques, systèmes d'installation, réglementations, calculs, etc.

3 VASTE DOCUMENTATION TECHNIQUE DISPONIBLE

Des informations techniques complètes sur les produits sont parfois requises, lorsque des concepts techniques d'une certaine complexité sont spécifiés. C'est pourquoi nous vous proposons une large gamme de documentation technique pour tous les produits INDEX® : fiches techniques, fiches de sécurité, DoP, homologations, certifications, vidéos d'installation, etc. Tout cela dans notre site web, en un simple clic.

4 DOCUMENTS CAD ET RESSOURCES CYPE

Chez INDEX, nous voulons faciliter le processus de réalisation d´un projet et proposer les meilleures solutions. Nous disposons d´une bibliothèque où sont rassemblés les fichiers CAO de nos produits.

5 LOGICIEL

Les logiciels de conception et calcul INDEX® sont un excellent outil pour compléter les projets. Ils sont très pratiques pour les ingénieurs, assembleurs de structures et installateurs professionnels.

Ils offrent une infinité de paramètres pour mesurer et calculer n'importe quel projet et toujours avec la garantie de respecter les normes requises par les homologations et les certifications.

Más info:

INDEXcal

LOGICIEL DE CALCUL D´ANCRAGES

Le programme de calcul d´ancrages INDEXcal est l´outil idéal permettant aux concepteurs de solutions structurelles de se conformer aux exigences de l´Eurocode 2, section 4. Vérification rapide et minutieuse de tous les ancrages de notre catalogue en utilisant les paramètres saisis par l´utilisateur pour déterminer leur conformité ou pas aux exigences.

Más info:

INDEXwood

LOGICIEL DE CONCEPTION POUR LE CALCUL DE STRUCTURES EN BOIS

Il permet le calcul des fixations structurelles en bois avec des tirefond, selon l´Eurocode 5 (norme EN 1995 1-1), en toute simplicité. Il inclut tous les articles de notre catalogue avec marquage CE.

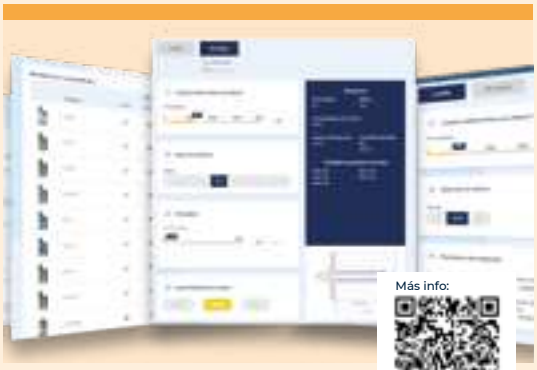

Más info:

INDEXmor CLOUD

LOGICIEL EN LIGNE POUR LE CALCUL DE MORTIERS

Le logiciel permet de calculer en ligne le nombre de cartouches nécessaires en fonction des paramètres saisis, à la fois concernant la brique et le béton (tige métrique et barre ondulée).

Más info:

INDEX Solar Fixing

APPLICATION DE CALCUL D'ANCRAGE POUR LES PANNEAUX SOLAIRES

Application web permettant de déterminer les fixations et les systèmes d'installation nécessaires à l'installation correcte de panneaux solaires en fonction de différents paramètres.

INDEX SPACE STUDIO

INDEX Space Studio

INDEX Space Studio est le service d'INDEX® consacré à la conception personnalisée de présentoirs et à leur implantation dans les établissements de nos distributeurs.

Il s'agit d'un service unique sur le marché, 100 % personnalisable selon les besoins spécifiques du client (produit, format de packaging, rotation et/ou typologie de l'activité), dans le but de rentabiliser au maximum le point de vente.

Más info:

AVANTAGES ET CARACTÉRISTIQUES

- **PERSONNALISABLE:** service d'implantations adaptées aux besoins de chaque activité
- **IMPLANTATIONS 100 % OPTIMISÉES:** le système est conçu pour obtenir le plus haut rendement de l'espace dans le point de vente.
- **DES SOLUTIONS MULTIPLES:** nous possédons une large gamme de solutions d'exposition des produits. Gondoles, gondoles murales, têtes de gondoles, îlots, présentoirs promotionnels, etc.
- **QUALITÉ ET SÉCURITÉ:** nous travaillons avec un mobilier haute qualité qui garantit une sécurité maximale et une excellente robustesse de tous les éléments
- **POLYVALENCE:** le système est compatible avec tous les produits et emballages d'INDEX®
- **NOUS OPTIMISONS LE PROCESSUS DE RÉAPPROVISIONNEMENT:** nous sommes conscients de l'importance de faciliter le réapprovisionnement et la maintenance du rayon, du mobilier et du packaging afin d'assurer une ergonomie et une praticité optimales.
- **VISIBILITÉ MAXIMALE DU PRODUIT:** sa conception permet d'améliorer la décision d'achat du client final. Une multitude de solutions visuelles de merchandising pour compléter et optimiser l'implantation.

INDEX SPACE STUDIO EN 3 ÉTAPES:

1

ANALYSE

L'équipe commerciale d'INDEX ® analyse les besoins avec le client (espace disponible, produits à incorporer, type de packaging, etc.).

2

CONCEPTION et PRÉSENTATION

Avec les renseignements obtenus, la présentation de l'implantation proposée est composée d'une simulation en 3D du présentoir et du planogramme qui reprend la mise en place exacte de l'assortiment sélectionné.

3

MONTAGE

L'équipe spécialisée de monteurs INDEX ®. s'occupe du montage initial complet. Installation de mobilier, emplacement du produit et installation des éléments de merchandising.

NOTRE SERVICE VA AU-DELÀ

Une fois l'implantation réalisée, nous assurons une révision régulière de chaque rayon implanté et proposons d'éventuelles améliorations, pour assurer sa disposition optimale et à jour et simplifier le travail du personnel chargé du réapprovisionnement.

PRÉSENTOIRS

GONDOL

ÉTAGÈRES INCLINÉES
Elles permettent d'améliorer la visibilité de tous
les produits. Conseillées pour des formats de
vente de boîte à fenêtre et vente INDEXmix.

BACS EN VRAC
Disponibles en métal et en plastique recyclé. Parfaits pour la présentation de produits en vrac.

CROCHETS
Disponibles en 30, 40 et 50 cm.
Conseillés pour la
mise en place de blisters et produits EASYkits.

ÉTAGÈRES DROITES
Elles sont indiquées pour la présentation de produits lourds, notamment des boîtes professionnelles, des pots, etc. Elles sont combinées avec des séparateurs et spécialement adressées aux produits chimiques, silicones ou mousses polyuréthanes.

PRÉSENTOIRS PROMOTIONNELS ET AUTRES

ÎLOTS

Possibilité de combinaisons.
Dimensions par module:
100 x 50 x 150 cm (A x F x H)

MESURES DISPONIBLES EN STOCK
pour présentoirs gondole/gondole murale, têtes de gondole et îlots:
- **A:** 100 cm.
- **H:** 165, 195 and 240 cm.

Autres mesures disponibles sur commande. (Délai de livraison de 4 semaines) :
- **A:** 50, 70, 85 and 130 cm.
- **H:** 135, 150, 225 and 255 cm.
- **F:** 50 cm.

Packaging

Chez INDEX®, nous sommes conscients que chaque utilisateur possède des besoins concrets concernant la quantité et l'emballague, c'est pourquoi nous avons développé différentes alternatives pour tous les satisfaire.

Tous nos packagings sont conçus avec des matériaux recyclables et 100% durables et respeteux de l'environnement.

Nous facilitons l'identification et la sélection des produits grâce à un code couleur sur les étiquettes.

BOÎTE PRO

Conçue pour les usages les plus exigeants grâce au carton recyclé à haute résistance.

BOÎTE À FENÊTRE

Visuelle, attirante. Conseillée pour une implantation dans des rayons avec distribution automatique.

BLISTER & EASYKits

La meilleure solution quand le client achète de petites quantités.

POTS EN PLASTIQUE

Il s'agit de la solution parfaite pour les grands installateurs. Ils simplifient la manipulation dans le chantier et leur conception est attirante.

EN VRAC

Disponible pour les ancrages, les vis, les colliers de serrage et les brides. Une bonne solution pour les implantations avec un espace pour la distribution automatique.

Visual merchandising

Chez INDEX, nous offrons à nos distributeurs une large gamme de supports pour promouvoir et communiquer sur nos produits sur les points de vente. Nous proposons, par example, des têtes de gondole, des affiches, des totems, des autocollants et bien plus encore!

Más info:

PAGE 302

NOUS ÉLARGISSONS LA GAMME

SYSTÈMES D'INSTALLATION ET FIXATIONS POUR PANNEAUX PHOTOVOLTAÏQUES

CL-CCS
Clip pour cheminement de câbles. Simple

CL-EX
Outil d'extraction pour clips de fixation solaire CL

CL-GS
Clip de fixation de panneaux solaires par clippage

CL-PG
Séparateur en caoutchouc entre les panneaux pour clip CL-GS

CL-SC
Clip pour la fixation des connexions entre les câbles

CL-TT
Clip pour câble de mise à la terre sans vis

GS-PI
Crochet de toit pour tuiles en ardoise. Acier inox A2

GS-TC
Crochet de toit réglable pour tuile canal. Acier inoxydable A2

GS-TP
Crochet de toit pour tuiles plates. Acier inoxydable A2

GS-TU
Crochet de toit réglable pour tuiles universelles. Acier inoxydable A2

KFR-SCN
Pince rapide

KFR-SS
Pince simple

KFS-FC
Connecteur transversal pour fixation latérale. Profilé PSE-C

KFS-FI
Connecteur transversal pour fixation inférieure. Acier inoxydable A2

KFS-MA
Goujon à double filetage. Acier inoxydable A2

KFS-RV
Tige filetée pour l'installation d'ancrage chimique. Acier inoxydable A2

KT-PSC
Triangulaire avec profilé en aluminium PSE-C. Fixation assemblée

BBI-SDS
Forets SDS-Plus à faible impact

GM-N
Jauge d´aluminium pour cadre. Noir

MS-IS
Membrane d'étanchéité liquide hybride polyvalente à haute élasticité, basée sur la technologie W-PROTEK

PGS-N
Pince à profil. Noir

PMO
Plaque pour vis à double filetage. Acier inoxydable A2

PSA-A
Profilé à ailettes en aluminium

PSE-A
Profilé d´aluminium pour fixation assemblée

PSE-C
Profilé en aluminium pour montage latéral

PST 3 + ARVUL A2
Vis autoforeuse #3 revêtement ATLANTIS C4-M avec rondelle en acier inoxydable A2

PST 5 + ARVUL A2
Vis à pointe extra longue #5 revêtement ATLANTIS C4-M avec rondelle en acier inoxydable A2

TPA-A
Triangle ouvert en aluminium pré-assemblé. Valable pour rails PSE-C y PSE-A

TPA-C
Triangle fermé en aluminium pré-assemblé. Valable pour rails PSE-C y PSE-A

TP-PS
Capuchons d'extrémité pour profils solaires

NOUVEAUX PRODUITS | NOUVELLES DIMENSIONS

T-FUX E
Cheville tête cylindrique. Empreinte TX. Vis tête hexagonale. Zinguée. Homologuée ATE

PAGE 94

ISO-7380
Vis allen à tête ronde. Qualité de l'acier 10.9 Zingué

PAGE 242

SL-PE
Cheville pour charges lourdes sur béton. Homologué ETE Opt.1. Tige filetée

PAGE 55

ABE A4 BIMETAL
Vis autoperceuse, inoxydable bimétal A4 avec tête hexagonale

PAGE 158

NOUS ÉLARGISSONS LA GAMME

VIS A BÉTON

PAGE 47

TXA **NEW**
Vis a béton Bimetal (Corp acier inox. A4. Pointe acier au carbone trempé). H. ETE Opt.1. Tête fraisée

TXP **NEW**
Vis a béton Bimetal (Corp acier inox. A4. Pointe acier au carbone trempé). H. ETE Opt.1. Tête bombée

TXT **NEW**
Vis a béton Bimetal (Corp acier inox. A4. Pointe acier au carbone trempé). H. ETE Opt.1. Tête Truss

THE **NOUVELLES DIMENSIONS**
Homologué ETE Opt.1. Tête hexagonale

TFA **NOUVELLES DIMENSIONS**
Homologué ETE Opt.1. Tête fraisée

TFE **NOUVELLES DIMENSIONS**
Homologué ETE Opt.1. Tête hexagonale

TFF **NEW**
Homologué ETE Opt.1. Tête filetage femelle

TFP **NEW**
Homologué ETE Opt.1. Tête bombée

TFT **NEW**
Homologué ETE Opt.1. Tête TRUSS

TFY **NEW**
Zingué. Tête piton

DO-TFY **NEW**
Outil de pose pour TFY

NOUVELLE GAMME CHEVILLE. BAGUE ATLANTIS C3-L | NA

PAGE 67

NA-C
Tête plate

NA-E
Tige filetée

NA-F
Tête filetage femelle

NA-G
Crochet

NA-R
Piton

NOUVELLE GAMME ACCESSOIRES TREILLIS

PAGE 132

GO-AN
Ancrage en caoutchouc 100 % synthétique

MC-OV
Fil PVC pour attache vigne. Bobine 1 kg

MC-MA
Fil PVC pour attache vigne. Écheveau de 2kg

MC-PR
PVC pipe for manual tying. Prédécoupé

TA-TU
Tendeur universel 2 canaux pour tous types de fils

TA-TF
Tendeur d'extrémité à 1 canal pour la terminaison des fils aux poteaux.

SOMMAIRE DÉTAILLÉ

Fixations métalliques

	MTP	37
	MTP-A4	37
	MTP-AT	38
	MTP-X	38
	MTP-G	39
	MTH	40
	MTH-AT	41
	MTH-A2	42
	MTH-A4	42
	MTA	43
	DO-MT	45
	TP-MT BL	45
	TP-MT NE	45
	TWA	45
	TXE	47
NEW	TXA	47
NEW	TXP	47
NEW	TXT	47
	THE	48
	THA	49
	THP	49
	THT	49
	TFE	50
NEW	TFA	51
NEW	TFP	51
NEW	TFT	51
NEW	TFY	51
NEW	DO-TFY	52
	TFN	52
	TFS	52
	TFF	52
	TFM	53
	HP	53
	HPZ	53
	HP TP	53
	HR	54
	HEA	54
	HEA + ARVUL	54
NEW	SL-PE	55
	SL-PT	55
	SL-PC	55
	CH-TO	57
	CH-A2	57
	CH-8.8	58
	CH-8.8 E	58
	CH-PL	58
	CH-PI	58
	CH-INB	59
	CH-INN	59
	CH-ES	59
	CH-GA	60
	CH-GE	60
	CH-GF	60
	CH-GF A2	60
	CH-AR	61
	CH-AF	61
	CH-AF A2	61
	HE-HO	63
	HE-A4	63
	HE-CL	63
	HE-C4	63
	HE-HC	64
	HE-NO	64
	HE-NS	64
	HE-HO SDS	64

INDEX A PERFECT FIXING

	HE-HC SDS	64
	EXP	65
	EXP-C	65
NEW	EXP-SDS	65
NEW	EXP-SDS C	65
	HC	65
	TALA	66
	TA-ME	66
	AN-CU	66
	TC-MA	66
NEW	NA-C	67
NEW	NA-E	67
NEW	NA-F	67
NEW	NA-G	67
NEW	NA-R	67
	AC-CA	68
	AC-CI	68
	AC-TO	68
	AC-ES	68
	AC-GA	68
	AC-AR	68
	ZA-CA	69
	ZA-TO	69
	ZA-ES	69
	ZA-GA	69
	ZA-GF	69
	ZA-AR	70
	ZA-AF	70
	HI-CA	70
	HI-CI	70
	HI-TO	70
	HI-GA	71
	HI-AR	71

	EPS	71
	TRA	71
	AVR	72
	AVC	72
	AN-23	72
	AN-51	72
	AN-50 CT	72
	TC-SO 2	73
	TC-SO 8	73
	AN-TA	73

Fixations chimiques

	MO-PU	77
NEW	MO-PUP	77
NEW	MO-PSU	77
	MO-P+	77
	MO-PS+	78
	MO-PSP+	78
	MO-V	78
NEW	MO-VSF	78
NEW	MO-VH	79
NEW	MO-VHW	79
	MOPURE	79
	MOPUR3	79
	MOPISTO	80
	MOPISPR	80
	MOPISSI	80
	MOPISPUR6	80
	MOPISNEU	80
	MOPISP3	80
	MOBOMBA	80
	MORCANU	80
	MORCAPU	80
	MORCEPKIT	80

SOMMAIRE DÉTAILLÉ

MO-TN	80	
MO-ES	80	
MO-TR	80	
MO-TM	80	
MO-TL	80	
MO-PC	80	
CA-QU	81	
EQ-AC	81	
EQ-8.8	81	
EQ-A2	81	
EQ-A4	81	
MS-PR	83	
MS-TR	83	
MS-SF	83	
NEW MS-IS	83	
SI-PR	85	
SI-PRS	85	
SI-UNI	85	
SI-UNS	86	
SE-ACR	86	
MS-CA	86	
PU-SP	87	B3
PU-SC	87	B3
PU-TP	87	B3
PU-TPR	88	B3
PU-FP	88	B1
PU-FC	88	B1
PU-EP	89	B2 ETAG 004
PU-CL	89	
PU-PI	90	
PU-PI 2	90	
PU-CA	90	

Fixations plastiques

T-NUX A	93
T-NUX A A4	93
T-NUX E	93
T-NUX E A4	94
T-NUX T	94
T-FUX E	94
T-NUX	94
TC-6A	95
TC-6E	95
TC-2A	95
TC-SP	96
TC-SP EP	96
TC-A2	96
TC-CC	96
TC-CA	97
TC-CA EP	97
TN4S	98
TN4S EP	98
TN4S + AL-HA	99
TN4S + AL-HC	99
TN4S + AL-RO	99
TN4S + DIN-571	99
TN4S + TP-PO	99
NEW TN4S + TP-PO Z	100
TN4S + TP-PO EP	100
TN4S-L	100
TN4S-A	100
TN4S-A EP	100
MEDU	101
TACON	101
TACOL	101
TACOL-A	101

Fixations et accesoires pour systèmes d´isolation thermique (ITE)

AIS-C	104
AIS-S	104
AIS	104
AIS-R	104
AIS-W	105
AIS-M	105
AIS-AM	105
TE	105

Fixations pour matériaux creux

BA-ES	108
NEW BA-NY	108
BA-GA	108
CA-BA	108
PA-ES	109
PA-GA	109
CA-PA	109
IN-CO	110
IN-HE	110
IN-SI	110
INPIN	111
INPIS	111
KITINPIN	111
ANCLA	112
TAPLA NY	112
TAPLA ME	112
TAPLA ZK	112

Rivets

RE-NO	114
RE-IN	115
RE-CA	115
RE-BL	115
RE-NE	116
RE-FL	116
TR-AV	117
TR-CA	117
TR-CR	117
RM-MA	118
RM-PA	118
RM-EX	118

Accessoires pour câbles, chaînes et clôtures

SJ-Z	120
SJ-A4	120
SJ-O	120
SJ-PS	121
SJ-PS A4	121
SJ-PD	121
SJ-PD A4	121
TS-GA A4	122
TS-GA A4	122
TS-AA	122
TS-AA A4	122
TS-GG	123
TS-GG A4	123
TS-VS	123
EV-H	124
EV-H A4	124
EV-M	124
EV-M A4	124
GR-Z	125
GR-A4	125
GD-Z	126
GD-A4	126
GI-A4	127

SOMMAIRE DÉTAILLÉ

GS-Z	127	
MQ-BS	127	
MQ-B	127	
CM-BP	128	
CM-BT	128	
CM-TA	128	
CM-TP	128	
CM-UN	128	
CM-TENSO	129	
CM-TENSOVE	129	
CM-TT	129	

Accessoires treillis

NEW	TA-TF	132	
NEW	TA-TU	132	
NEW	TA-TU	132	
NEW	MC-MA	133	
NEW	MC-OV	133	
	MC-PR	133	

Fixations et accessoires pour plaques de plâtre

PL-F	136	
PL-EP	136	
PL-CA	137	
PL-RA	137	
PL-TR	137	
CP-PA	138	
CP-GV	138	
CP-AC	138	
CP-MV	138	
OME	139	
MAB	139	
HO-CU	139	
HO-CR	139	

EMP	140	
CAB	140	
ADU	140	
PCU	140	
SUS	141	
TR-BL	141	
TR-13	141	
TR-15	141	

Fixation directe

FP08GUN	144	
FP12GUN	144	
FP-IP	144	
FP-CG 08	145	
FP-CL 08	145	
FP-AP 08	145	
FP-C30	145	
FP-AM 08	145	
FP-CR 08 M6	146	
FP-CR 08 M8	146	
FP-PI 08	146	
FP-CG 12	146	
FP-CGD 12	146	
FP-CL 12	146	
FP-CLD 12	147	
FP-CT 12	147	
FP-PISCL08	147	
FP-PISPL08	147	
FP-PISCL12	147	
FP-PISCM12	147	
FP-PISCT12	147	
FG-GUN	148	
FG-GUNEL	148	
FG-CL	149	
FG-CLH	149	

OME	149	
FG-ARAM	149	
FG-ARAM EP	150	
FG-PLET	150	
AB-PID	150	
FG-ABRA	150	
FG-ABRA	150	
FG-CAEL	151	
FG-CLCAR	151	
FG-IMAN	151	
FG-BAT	151	
FG-CAR	151	
FG-GAS	151	

Vis pour toitures et façades

DIN-7504-K	154	
DIN-7504-K A2	154	
DIN-7504-K + ARVUL	155	
DIN-7504-K CP + ARVUL	155	
DIN-7504-K RE	156	
DIN-7504-K RE + ARVUL	156	
DIN-7504-K RE NI + ARVUL	156	
AUTO	157	
AUTO + ARVUL	157	
ABE BIMETAL	157	
ABE BIMETAL + ARVUL	157	
NEW ABE A4 BIMETAL	158	
AUTO BIMETAL	158	
AUTO BIMETAL + ARVUL	158	
AUE	159	
AUE + ARVUL	159	
AUE NI + ARVUL	159	
PS 3	160	
PS 3 + ARVUL	160	
PS 3 + ARVUL A2	160	
PS 5	161	
PS 5 + ARVUL	161	
PS 5 + ARVUL A2	161	
NEW PST 3 + ARVUL A2	160	
NEW PST 5 + ARVUL A2	161	
FIBR	162	
TDR	163	
ARVUL	163	
ARVUL A2	163	
ARPAR	163	
ARPAR A2	163	
ATAP	163	

Vis auto-perceuses, filetées à tôle et PVC

DIN-7504-N HP Z	166	
DIN-7504-N HP A2	167	
DIN-7504-N HP N	167	
DIN-7504-N HP B	167	
DIN-7504-N HT	168	
DIN-7504-N HC	168	
DIN-7504-P HP Z	169	
DIN-7504-P HP N	170	
DIN-7504-P HT Z	170	
ABA	170	
ATA	171	
RS	171	
RS-A2	171	
BCP Z	172	
BCP A2	172	
BCP N	172	
BCP B	172	
BCP CB	172	

SOMMAIRE DÉTAILLÉ

TAEZ	173
TAEN	173
DIN-7981 HP B	173
DIN-7981 HP N	173
DIN-7981 HP Z	174
DIN-7982 HP Z	175
CP-Z	178
CP-A2	178
CP-B	178
CP-N	178
PVC-10 Z	179
PVC-20 B	179
PVC-20 Z	179
PVC-30	179
PVC-40 B	179
PVC-40 Z	180
PVC-50 B	180
PVC-50 Z	180
PVC-70	180
PVC-70 TP	180
PVC-90	181
PVC-VEK	181
PVC-VEK 13	181
PVC-VEK 10	181
PVC-KOM 10	181

Vis pour bois

TEX-BP	184
TEX-ZP	185
TEX-ZP	185
TEX-ZT	187
TEX-A2	187
TEC-BT	189
TEX-AB	189
TP-PO B	192
TP-PO Z	194
TP-TO	196
TP-A2	197
TR-PO	197
DIN-571	198
DIN-571 A2	199
571 TR	199
INV Z	199
INV A2	200
INV N	200
ESTRINV Z	200
ESTRINV N	200
TRE-Z	201
TRE-PV	201
FS Z	201
FS 3009	201
FS 3011	202
FS 5010	202
FS 6005	202
FS 8004	202
FS 8017	202
FS 8019	203
FS 9006	203
FS 9010	203
FS 9011	203
FIMA	203

Pointes, pitons et crochets

AL-RE	206
AL-PL	206
AL-RO	207
AL-RO B	207
AL-HC	208
AL-HC B	208
AL-HA	209

AL-HA B	209
HC-RM	210
HA-RM	210
PA-CP	211
PA-CC	211
GM-Z	212
CF-B	212
CF-B	212
CF-B	212
SV-C	212

Connecteurs pour bois

SO-UO	218
SO-UR	218
SC-EI	218
SC-ED	218
SC-LD	218
SC-GA	219
SC-RF	219
SC-RG	219
SC-AS	219
SC-CE	219
SC-OB	220
SC-CD Z	220
SC-CI	220
SC-EM	220
SC-ER	220
SC-GE Z	221
SC-MZ	221
SC-PD	221
SC-RE Z	221
SC-LC Z	221
PT-BR	222
PT-EM	222
PT-ET	222
PT-OB	222
PT-TT	222
PT-UN	222
AP-AR	223
AP-AT	223
AP-FL	223
AP-FU Z	223
AP-PD	223
AP-PG	223
AP-PT	224
AP-UE Z	224
AP-SB	224
AP-EN	224
VM-PF	224

Boulonnerie normalisée

DIN-933	226
DIN-933 A2	228
DIN-931	229
DIN-6921	230
DIN-6921 A2	230
DIN-912	231
DIN-603/934	232
DIN-603 A2	233
DIN-608	233
DIN-84	233
DIN-7985	234
DIN-963	235
DIN-965	235
DIN-934	236
DIN-934 A2	236
DIN-985	237
DIN-985 A2	237
DIN-6923	238
DIN-6923 A2	238

SOMMAIRE DÉTAILLÉ

DIN-1587	238	
DIN-125	239	
DIN-125 A2	239	
DIN-9021	240	
DIN-9021 A2	240	
DIN-127	241	
DIN-127 A2	241	
TU-MA	241	
DIN-6798 A	242	
NEW ISO 7380	242	

Forets, embouts et accessoires

PU-PH	244	
PU-TO	244	
PU-OX	244	
PU-PO	245	
PU-CU	245	
BOCA	245	
PU-PM	246	
NEW PU-PMI	246	
ATAP	246	
TP-CR B	247	
TP-CR N	247	
TP-TP	247	

Colliers métalliques lourds

AB-RA	252	
AB-IA	252	
AB-IR	252	
AB-RE	253	
AB-RE V	253	
AB-RE A2	253	
AB-RE A4	254	
AB-RI	254	
AB-RI V	255	
AB-RI A2	255	
AB-RI A4	255	
AB-RI DES	256	
PA-EX	256	
CO-AR	256	
AB-ICP	256	
AB-AIS 13	257	
AB-AIS 19	257	
AB-AIS 30	257	
AB-AIS 40	257	
AB-GA	258	
AB-M8	258	
AB-ZI	258	
AB-ZI A2	259	
AB-SA	259	
AB-GP	259	

Colliers métalliques légers

AB-M6	264	
AB-M6 Z	264	
AB-M6 A2	264	
AB-D6	265	
AB-D6 Z	265	
AB-6I	265	
AB-DI	265	
AB-M7 Z	266	
AB-D7 Z	266	
AB-7I Z	266	
AB-7ID Z	267	
AB-PI	267	
AB-PU	267	
AB-IP	268	
AB-SI	268	
AB-TO	268	

AB-SF	269
AB-SF A2	269
AB-SF IR	270
AB-SF IRC	270
AB-SF IRR	270
CI-PE	270
CI-PE A2	270
CI-PE A2	270
AB-CR	271
AB-ITS	271
AB-ITD	271
AB-BU	271
AB-GM	272
AB-GS	272
AB-GD	272

Systèmes de protection contre les incendies

AB-PE	274
AB-CH	274
AB-CI	274
AN-CU	274

Crochets pour gouttière

TE-MO	276
TE-GA	276
TE-GR	276
TE-PE	276

Colliers plastiques

BN-N	279
BN-B	279
BN-GR	280
BN-VE	280
BN-MA	280
BN-AM	280
BN-AZ	280
BN-RO	280
TACOBRI N	280
TACOBRI B	280
TACOBRI G	280
BN-DT	280
BN-ID	282
BN-PL	282
BN-BA	282
AB-IN	282
AB-ID	283
AB-GU	283
AB-MUG	283
AB-PR	284
AB-MS	284
AB-MD	284
AB-TS	285
AB-TD	285
AB-TC	285
FI-CA AB	286
FI-CA PS	286
FI-CA PD	286
FI-CA CL	286
GR-NY BL	286
GR-NY N	286
GR-NY NT	286

Profilés et support

GP-Z	292
GP-G	292
GP-A2	292
GP-PL	292
GP-PVC	292
GL-O	293

SOMMAIRE DÉTAILLÉ

GL-O	293	
SP-Z	293	
SP-V	293	
SP-H	293	
SP-HX	294	
TO-GU	294	
TO-GR	294	
TU-GU	294	
TU-GRA	294	
EG-Z	295	
EG-A2	295	
PU-Z	295	
PG-Z	295	
PG-A2	295	
SO-TP	295	
GP-X 21	296	
GP-X 41	296	
SP-X	296	
SP-RX	296	
SP-UX	296	
PR-X	297	
RE-SX	297	
SO-TP	297	
TG-X	297	
TO-GRX	297	
TU-GX	298	
TU-MU	298	
TU-RX	298	
TU-RXA	298	
EG-X	298	
SC-RX	299	
EMP-X	299	
RT-X	299	
UN-PX	299	
UN-EX	299	
UN-TX	300	
PG-X	300	
AB-GX	300	
UN-CO	300	
SO-PG	300	

Systèmes d'installation et fixations pour panneaux solaires

	KFR-SC	302	
NEW	KFR-SCN	302	
NEW	KFR-SS	302	
NEW	CL-GS	302	
	PGS-A	302	
NEW	PGS-N	303	
	PGS-N	303	
NEW	GM-N	303	
	GP-XS	303	
NEW	GP-XSB	303	
	EMP-XS	304	
NEW	EMP-XSD	304	
	GP-VD	304	
	PSA-A	304	
	PSA-UN	304	
NEW	PSA-UNT	305	
	PSA-AV	305	
	PSE-A	305	
	PSE-UN	305	
NEW	PSE-UNT	305	
	PSE-C	306	
NEW	PSE-CB	306	
	PSE-CUN	306	

NEW	PSE-CUNT	306
	DIN-6921 A2	307
	DIN-603 A2	307
	DIN-6923 A2	307
	DIN-127 A2	307
	TP-PS	307
	KFS-FI	308
	KFS-FL	308
	KFS-FL	308
	TU-RX A2	308
NEW	CL-CCS	308
NEW	CL-SC	308
NEW	CL-TT	309
NEW	CL-EX	309
NEW	CL-PG	309
NEW	BBI-SDS	309
NEW	BOCA-L	309
	TPA-R	310
	TPA-P	310
	TRP-XS	310
NEW	BOCA-L	310
NEW	BOCA-L	310
	NU-XS	311
	KFS-MA	311
	KFS-AU	311
	KFS-RV	311
	GS-TC	312
	GS-TU	312
NEW	GS-TP	312
NEW	GS-PI	312
	STR	312
	PMO	313
	PMO-D	313
	PMO-K	313
	PMO-L	313
	PMO-LK	313
	MO-TL	314
	MO-PC	314
	DIN-7504-K RE NI + ARVUL	314
NEW	PST 3 + ARVUL A2	314
NEW	PST 5 + ARVUL A2	314
	TAC + ARVUL	315
	TAC BIMETAL + ARVUL A2	315
	RE-TE	315
	AUE NI + ARVUL	315
	ARS-P	316
	ARS-S	316
	CS-B	316
NEW	MS-IS	316
	KC-PSA	317
	KC-PSD	317
	KC-PSC	317
	KC-GPX	317
	KC-GPD	318
	KT-PSE	318
NEW	KT-PSC	318
	KT-GPX	318

Systèmes de fixation rapide sur poutre

SU-CL	320
SU-CL	320
SU-VA	320

SOMMAIRE DÉTAILLÉ

SU-CU	321
SU-AB	321
SU-CA	321

Tige filetée et accessoires de fixation

RV-ZN	324
RV-ZN 8.8	324
RV-A2	324
RV-2M	325
VR-SE	325
MA-HE	325
MA-HE	325
MA-RI	326
MA-MH	326
AR-FO	326
GA-FO	326
AB-TA	327
AB-TA B	327
AB-TA A2	327
AB-TR	327
AB-PM7	328
AB-TG	328
TM-VR	328
ES-DR	329
ES-DA2	329
AB-FP	329
AB-FC	329
PF-ZN	330
PF-A4	330
ABE-RM	330
ABE-BO	330

Fixations pour sanitaires et climatisation

RA-TRG	332
RA-TRI	332
RA-FRE	332
RA-FIN	332
RA-RO	333
RA-FEM	333
RA-RAY	333
RA-PES	333
SA-LN	334
SA-LH	334
SA-IL	334
SA-WZ	334
SA-WL	334
SA-CI	335
SA-WH	335
SA-WHM	335
SA-TE TB	335
SA-TE AL	335
CO-SO	336
CO-KS	336

EasyKits	337

Gama Inox

	MTP-A4	344
	MTH-A2	344
	MTH-A4	345
	TXE	345
NEW	TXA	345
NEW	TXP	346
NEW	TXT	346
	CH-A2	346
	CH-PI	347
	CH-GF A2	347
	CH-AF A2	347
	HE-A4	347
	HE-C4	347
	AC-CI	348
	HI-CI	348
	AVR	348
	AVC	348
	EQ-A2	349
	EQ-A4	349
	T-NUX A A4	349
	T-NUX E A4	349
	TC-A2	349
	RE-IN	350
	SJ-A4	350
	SJ-PS A4	350
	SJ-PD A4	350
	TS-GA A4	350
	TS-AA A4	351
	TS-GG A4	351
	EV-H A4	351
	EV-M A4	352
	GR-A4	352
	GD-A4	352
	GI-A4	352
	DIN-7504-K A2	353
	ABE BIMETAL	353
	ABE BIMETAL + ARVUL	353
NEW	ABE A4 BIMETAL	353
	AUTO BIMETAL	354
	AUTO BIMETAL + ARVUL	354
	PS 3 + ARVUL A2	354
	PS 5 + ARVUL A2	354
NEW	PST 3 + ARVUL A2	354
NEW	PST 5 + ARVUL A2	354
	ARVUL A2	355
	ARPAR A2	355
	DIN-7504-N HP A2	355
	RS-A2	355
	BCP A2	356
	CP-A2	356
	TEX-A2	356
	TP-A2	356
	DIN-571 A2	357
	INV A2	357
	DIN-933 A2	358
	DIN-6921 A2	359
	DIN-603 A2	359
	DIN-934 A2	359
	DIN-985 A2	360
	DIN-6923 A2	360
	DIN-125 A2	360

SOMMAIRE DÉTAILLÉ

	DIN-9021 A2	361
	DIN-127 A2	361
NEW	PU-PMI	361
	AB-RE A2	362
	AB-RE A4	362
	AB-RI A2	362
	AB-RI A4	363
	AB-ZI A2	363
	AB-M6 A2	363
	AB-SF A2	364
	AB-SF IR	364
	AB-SF IRC	364
	AB-SF IRR	364
	CI-PE A2	365
	AB-ITS	365
	AB-ITD	365
	GP-A2	365
	EG-A2	366
	PG-A2	366
	KFR-SC	366
NEW	KFR-SCN	366
NEW	KFR-SS	366
NEW	EMP-XSD	366
NEW	PSA-UNT	366
NEW	PSE-UNT	366
NEW	PSE-CUNT	367
	DIN-6921 A2	367
	DIN-603 A2	367
	DIN-6923 A2	367
	DIN-127 A2	368
	KFS-FI	368
	TU-RX A2	368
	KFS-MA	368
	KFS-AU	368
	KFS-RV	368
	GS-TC	368
	GS-TU	369
NEW	GS-TP	369
NEW	GS-PI	369
	STR	369
	PMO	369
NEW	PMO-D	370
NEW	PMO-K	370
NEW	PMO-LK	370
NEW	PST 3 + ARVUL A2	370
NEW	PST 5 + ARVUL A2	371
	TAC BIMETAL + ARVUL A2	371
	ARS-P	371
	KT-PSE	371
NEW	KT-PSC	372
	RV-A2	372
	MA-RI	372
	AB-TA A2	372
	ES-DA2	373
	PF-A4	373
	SA-IL	373
	SA-CI	373

ICONOGRAPHIE

MATÉRIAUX ET REVÊTEMENTS DU PRODUIT

- Inoxydable A2
- Inoxydable A4
- Inoxydables
- Bimétal
- Atlantis C4-M
- Atlantis C3-H
- Atlantis C3-M
- Atlantis C3-L
- Atlantis C2-H
- Atlantis C2-M
- Atlantis C2-L
- Bichromaté
- Zingué
- Zingué noir
- Zingué blanc
- Phosphaté
- Galvanisé bleu
- Zamak
- Laiton
- Cuivre
- Bleuissage
- Aluminium
- Polyéthylène
- Nylon
- PVC
- Plastifié noir
- Plastifié blanc
- Plastifié jaune
- Polypropylène
- Butylène
- EPDM

MATÉRIAUX D'UTILISATION

- Menuiserie aluminium
- Menuiserie PVC
- Caniveau
- Poutre IPN
- Tube ventilation
- Plaque de plâtre
- Câble
- Chaîne
- Corde
- Tube chromé
- Tôle - profilé lourd
- Assemblage Tôle
- Tôle - bois
- Fibrociment
- Tube butane
- Bois - métal
- Plâtre
- Béton armé
- Béton fissuré
- Tube fonte
- Béton
- Béton creux
- Brique pleine
- Tube cuivre
- Tube gaz
- Brique alvéolaire
- Pierre
- Brique de terre
- Tube PVC
- Câble
- Bois précieux
- Bois de pin
- Béton cellulaire
- Tube plastique
- Tube PPR
- Bois fin
- Panneau en bois
- Brique creuse
- Tube inoxydable
- Tube acier
- Plaque alvéolaire
- Tuile
- Installation profilés en aluminium
- Tube incendies
- Tube flexible
- High-density ETIS
- Low-density ETIS
- Ceramic
- Tile
- Porcelain
- Aluminium
- Glass
- Brique

EMPREINTES

- Hexagonale
- Carrée
- Hexagonale avec rainure
- Hexagonale avec rondelle estampée
- PH
- Rainure
- Allen
- TX
- PZ

CHARGES

- Charges légères
- Charges moyennes
- Charges lourdes
- Charges très lourdes

CATÉGORIES DE CORROSION

CATÉGORIES DE CORROSION	NIVEAU DE CORROSION	ENVIRONNEMENTS TYPIQUES : EXEMPLES D'ISO9223		RECOUVREMENTS DISPONIBLES INDEX®
		INTÉRIEUR	EXTÉRIEUR	
C1	TRÈS FAIBLE	Espaces chauffés avec une humidité relative faible et une contamination insignifiante, comme par exemple les bureaux, les écoles ou les musées.	Zone sèche ou froide, environnement atmosphérique avec une très faible contamination et humidité, comme par exemple certains déserts, l'Arctique central/Antarctique.	ZINGUÉ, ZINGUÉ NOIR, ZINGUÉ BLANC, PHOSPHATÉ, PLASTIFIÉ
C2	FAIBLE	Espaces sans chauffage avec une température variable et une humidité relative. Faible fréquence de condensation et faible contamination, par exemple, stockage ou centres sportifs.	Zone tempérée, environnement atmosphérique à faible contamination (SO2 : <5 g/m3), comme par exemple les zones rurales ou les petites villes. Zone sèche ou froide, environnement atmosphérique avec peu d'humidité, comme les déserts ou les zones subarctiques.	ATLANTIS C2-H, ATLANTIS C2-M, ATLANTIS C2-L, BICHROMATÉ, GALVANISÉ ORGANIQUE BLEU
C3	MOYENNE	Espaces avec une fréquence modérée de condensation et une contamination modérée dues au processus de production, par exemple les usines de transformation alimentaire, blanchisseries, brasseries ou laiteries.	Zone tempérée, environnement atmosphérique avec une contamination moyenne (SO2 : 5µ g/m3 à 30µ g/m3) ou un certain effet de chlorures, par exemple les zones urbaines ou les zones côtières avec un faible dépôt de chlorures. Zone tropicale et subtropicale, atmosphère avec une faible contamination.	ATLANTIS C3-H, ATLANTIS C3-M, ATLANTIS C3-L, INOXYDABLE AISI 430
C4	ÉLEVÉE	Espaces avec une fréquence élevée de condensation et une forte contamination dues au processus de production, par exemple, dans les usines de traitement industriel.	Zone tempérée, environnement atmosphérique avec une forte contamination (SO2 : 30 g/m3 à 90 g/m3) ou un effet substantiel de chlorures, par exemple, les zones urbaines contaminées, les zones industrielles, les zones côtières sans pulvérisation d'eau salée (1-10 km) ou l'exposition à de forts effets de salinité. Zone subtropicale et tropicale, atmosphère à contamination moyenne.	ATLANTIS C4-M, INOXYDABLE A2 (AISI 304)
C5	TRÈS ÉLEVÉE	Espaces présentant une très haute fréquence de condensation et/ou une forte contamination due au processus de production, par exemple les mines, les grottes à usage industriel ou les espaces non ventilés dans les zones subtropicales et tropicales.	Zone tempérée et subtropicale, environnement atmosphérique avec une très forte contamination (SO2 : 90 g/m3 à 250 g/m3) et/ou avec un effet significatif de chlorures, par exemple les zones industrielles, les zones côtières (0-1 km) ou les installations protégées sur la côte.	INOXYDABLE A4 (AISI 316)

GUIDE RAPIDE DE SÉLECTION

CONDITIONS ENVIRONNEMENTALES ET/OU ATMOSPHÉRIQUES	CATÉGORIES DE CORROSION				
	C1	C2	C3	C4	C5
INTÉRIEURS SANS CONDENSATION	✓				
INTÉRIEURS AVEC CONDENSATION TEMPORAIRE		✓			
EXTÉRIEURS DANS DES ZONES RURALES AVEC UNE TRÈS FAIBLE CONTAMINATION		✓			
EXTÉRIEURS AVEC UNE FAIBLE CONTAMINATION			✓		
EXTÉRIEURS AVEC UNE CONCENTRATION MODÉRÉE DE CONTAMINATION				✓	
ZONES CÔTIÈRES					✓
EXTÉRIEURS AVEC UNE FORTE CONTAMINATION INDUSTRIELLE					✓
ZONES À PROXIMITÉ DE ROUTES					✓

* La sélection indiquée dans le tableau concerne les expositions attendues sur 25 ans et à condition d'appliquer un entretien adapté.

* Dans le cas des installations avec des produits homologués, l'utilisation dans ces environnements n'est pas couverte par l'Agrément Technique Européen (ATE) des ancrages, qui établit que seuls les ancrages en acier inoxydable peuvent être installés à l'extérieur et garantir une durée de vie utile de 50 ans.

FIXATIONS MÉTALLIQUES

MT

Les ancrages mâles sont une solution professionnelle et efficace pour l'installation d'éléments en garantissant de hautes performances dans le béton fissuré et non fissuré. Disponible dans une large gamme qui comprend, entre autres, des ancrages avec l'homologation européenne ETA 12/0397 pour une utilisation dans le béton fissuré et non fissuré, ainsi que l'homologation sismique C1&C2 pour la résistance au feu, et l'homologation européenne ETA 05/0242 pour une utilisation dans béton non fissuré. Convient pour une installation dans des applications intérieures et extérieures grâce aux options de revêtement (ATLANTIS C3-L et zingué) **e**t aux matériaux disponibles (inoxydable A2, inoxydable A4 et acier).

CONCEPTION ET GÉOMÉTRIE

Encastrement de l'axe pour la protection du filetage lors de l'installation de l'ancrage.

Écrou. Le filetage interne permet la fixation de la vis, facilitant la fixation et l'assemblage des éléments amovibles. Livré pré-assemblé.

Rondelle. Assure une pression optimale de l'élément à installer. Livré avec une rondelle DIN 125 pré-assemblée. En option, peut être fourni avec des rondelles DIN 9021 (série large) ou DIN 440 (pour le bois).

La lettre de l'axe indique la longueur de ce dernier, permettant de connaître la longueur de l'ancrage une fois installé. Il est important de vérifier l'épaisseur à fixer afin de bien choisir la longueur de l'ancrage nécessaire.

Repère de profondeur d'installation. La ligne peinte sur l'axe établit la profondeur recommandée par l'homologation pour introduire l'ancrage dans le trou.

Bord de l'axe. Permet au clip de rester en place pendant l'installation.

Clip d'extension et cône. Le cône se rétracte, dilatant le clip, exerçant une pression sur le matériau de base qui permet la fixation.

Identification. Modèle et mesure du modèle indiqués sur le clip.

APPLICATIONS

- Applications structurelles
- Poutres et piliers structurels
- Sièges de stade
- Structures en bois sur béton
- Garde-corps et clôtures
- Rayonnages et racks
- Poutres et piliers structurels
- Fixation d'éléments non structurels tels que des affiches, des machines, des chaudières, des panneaux d'affichage, etc.
- Autres installations

PROPRIÉTÉS ET AVANTAGES

POLYVALENCE MAXIMALE. PROFONDEUR D'ANCRAGE VARIABLE.

Permet une installation avec jusqu'à deux profondeurs de vissage différentes en version M8, M10, M12, M16* et M20*

* Avec la version MTH zinguée

GARANTIES MAXIMALES. PRODUITS HOMOLOGUÉS D'APRÈS LES PLUS HAUTS STANDARDS DE QUALITÉ.

- Homologation ETA 12/0397 en option 1 pour une installation dans du béton fissuré et non fissuré (C20/25-C50/60).
- Homologation ETA 05/0242 en option 7 pour une installation dans du béton non fissuré (C20/25-C50/60).
- Homologation sismique C1&C2.
- Homologué à la résistance au feu R30-R120 dans le béton.
- Aptitude confirmée pour l'installation de systèmes d'extinction d'incendie selon la norme VdS CEA 4001.

FABRICATION 100% INDEX

Cela nous permet d'assurer un contrôle rigoureux des processus, de garantir la qualité maximale de nos produits, de proposer le meilleur service et d'obtenir un coût global compétitif.

GAMME

PRODUIT	MTP	MTP-A4	MTP-X	MTP-AT	MTP-G	MTH	MTH-AT	MTH-A4	MTH-A2	MTA
AXE	Z	A4	Z			Z		A4	A2	Z
CLIP	A4	A4		A4	A4	Z		A4	A2	Z
CE	✓	✓	✓	✓	✓		✓			
CE						✓		✓	✓	
	✓	✓	✓	✓	✓					
	✓	✓	✓	✓	✓	✓		✓	✓	
	✓	✓	✓	✓	✓					

LE REVÊTEMENT LE MIEUX ADAPTÉ SELON LE NIVEAU DE CORROSION

Recouvrement Atlantis C3-L: valable pour des conditions intérieures sèches (50 ans) ou dans des ambiances extérieures de type C3 selon la norme ISO 9223, pendant une période de 25 ans.

Revêtement zingué: apte pour une utilisation dans des conditions intérieures sèches (catégorie C1 selon la norme ISO 923), pendant une période de 50 ans.

Matériau inoxydable A4: valable pour intérieur et extérieur, dans les zones côtières, les zones exposées à une forte contamination ou des zones près de routes.

Matériau inoxydable A2: valable pour les espaces intérieurs à haute fréquence de condensation ou les environnements extérieurs qui ne sont pas situés à proximité de zones côtières ou de zones à forte pollution.

Goujon d'ancrage mâle charges lourdes pour béton fissuré et non fissuré — MTP

02 P. 377 Info Technique

MASSIFS — Béton fissuré, Béton, Pierre, Béton armé

MTP

Homologué ATE Opt.1. Tige zinguée. Bague inoxydable A4

CODE	ÉVALUATIONSEISMIC	DIMENSIONS	ÉPAISSEUR MAX. ÀFIXER (MM)	LETTRE (LONGUEUR)		
•• AP08050	-	M8 x 50 Ø8	2	A	100	800
AP08075	-	M8 x 75 Ø8	9	C	100	600
AP08095	-	M8 x 95 Ø8	29	E	100	600
AP08115	-	M8 x 115 Ø8	49	G	100	400
AP10090	C1	M10 x 90 Ø10	10	E	100	400
AP10105	C1	M10 x 105 Ø10	25	F	50	300
AP10115	C1	M10 x 115 Ø10	35	G	50	200
AP10135	C1	M10 x 135 Ø10	55	H	50	200
AP10165	C1	M10 x 165 Ø10	85	K	50	200
AP10185	C1	M10 x 185 Ø10	105	L	50	150
•• AP12080	-	M12 x 80 Ø12	4	D	50	300
AP12100	C1 & C2	M12 x 100 Ø12	4	E	50	200
AP12110	C1 & C2	M12 x 110 Ø12	14	F	50	200
AP12120	C1 & C2	M12 x 120 Ø12	24	G	50	200
AP12130	C1 & C2	M12 x 130 Ø12	34	H	50	200
AP12150	C1 & C2	M12 x 150 Ø12	54	I	50	100
AP12180	C1 & C2	M12 x 180 Ø12	84	L	50	150
AP12200	C1 & C2	M12 x 200 Ø12	104	M	50	150
AP16145	C1 & C2	M16 x 145 Ø16	28	I	25	100
AP16175	C1 & C2	M16 x 175 Ø16	58	K	25	50
AP16220	C1 & C2	M16 x 220 Ø16	103	O	25	50
AP16250	C1 & C2	M16 x 250 Ø16	133	Q	25	50
AP20170	-	M20 x 170 Ø20	32	K	20	40
AP20200	-	M20 x 200 Ø20	62	N	20	40
AP24205	-	M24 x 205 Ø24	35	N	10	30
AP24235	-	M24 x 235 Ø24	65	P	10	20

• Mesures sans agrément
• Mesures sans agrément pour le feu

Disponible avec rondelle DIN 9021. Consultez prix et délais de livraison

Outil de pose

02 P. 377 Info Technique

INOXYDABLE — Béton fissuré, Béton, Pierre, Béton armé

MTP-A4

Homologué ATE Opt.1. Tige inoxydable A4. Bague inoxydable A4

CODE	ÉVALUATIONSEISMIC	DIMENSIONS	ÉPAISSEUR MAX. ÀFIXER (MM)	LETTRE (LONGUEUR)		
APA408075	-	M8 x 75 Ø8	9	C	100	600
APA408095	-	M8 x 95 Ø8	29	E	100	600
APA408115	-	M8 x 115 Ø8	49	G	100	400
APA408135	-	M8 x 135 Ø8	69	H	50	300
APA410090	C1 & C2	M10 x 90 Ø10	10	E	100	400
APA410105	C1 & C2	M10 x 105 Ø10	25	F	50	300
APA410115	C1 & C2	M10 x 115 Ø10	35	G	50	300
APA410135	C1 & C2	M10 x 135 Ø10	55	H	50	300
APA410165	C1 & C2	M10 x 165 Ø10	85	K	50	100
APA410185	C1 & C2	M10 x 185 Ø10	105	L	50	100
APA412110	C1 & C2	M12 x 110 Ø12	14	F	50	200
APA412120	C1 & C2	M12 x 120 Ø12	24	G	50	200
APA412130	C1 & C2	M12 x 130 Ø12	34	H	50	200
APA412150	C1 & C2	M12 x 150 Ø12	54	I	50	100
APA412180	C1 & C2	M12 x 180 Ø12	84	L	50	150
APA412200	C1 & C2	M12 x 200 Ø12	104	M	50	100
APA416125	C1 & C2	M16 x 125 Ø16	8	G	50	100
APA416145	C1 & C2	M16 x 145 Ø16	28	I	25	100
APA416175	C1 & C2	M16 x 175 Ø16	58	K	25	50
APA416190	C1 & C2	M16 x 190 Ø16	73	L	25	50
APA416220	C1 & C2	M16 x 220 Ø16	103	O	20	40
APA420200	C1 & C2	M20 x 200 Ø20	62	M	20	40
APA420240	C1 & C2	M20 x 240 Ø20	102	P	15	30
APA420285	C1 & C2	M20 x 285 Ø20	147	S	10	20

Outil de pose

MTP

Goujon d'ancrage mâle charges lourdes pour béton fissuré et non fissuré

MTP-AT

Homologué ATE Opt.1. Tige ATLANTIS C4-M. Bague inoxydable

Outil de pose

02 P. 378 Info Technique

MASSIFS — Béton fissuré, Béton, Pierre, Béton armé

CODE	ÉVALUATIONSEISMIC	DIMENSIONS	ÉPAISSEUR MAX. ÀFIXER (MM)	LETTRE (LONGUEUR)		
APAT08075	-	M8 x 75 Ø8	9	C	100	600
APAT08095	-	M8 x 95 Ø8	29	E	100	600
APAT08115	-	M8 x 115 Ø8	49	G	100	400
APAT10090	C1	M10 x 90 Ø10	10	E	100	400
APAT10105	C1	M10 x 105 Ø10	25	F	50	300
APAT10115	C1	M10 x 115 Ø10	35	G	50	200
APAT10135	C1	M10 x 135 Ø10	55	H	50	200
APAT10165	C1	M10 x 165 Ø10	85	K	50	200
APAT10185	C1	M10 x 185 Ø10	105	L	50	150
APAT12100	C1 & C2	M12 x 100 Ø12	4	E	50	200
APAT12110	C1 & C2	M12 x 110 Ø12	14	F	50	200
APAT12120	C1 & C2	M12 x 120 Ø12	24	G	50	200
APAT12130	C1 & C2	M12 x 130 Ø12	34	H	50	200
APAT12150	C1 & C2	M12 x 150 Ø12	54	I	50	100
APAT12180	C1 & C2	M12 x 180 Ø12	84	L	50	150
APAT12200	C1 & C2	M12 x 200 Ø12	104	M	50	150
APAT16145	C1 & C2	M16 x 145 Ø16	28	I	25	100
APAT16175	C1 & C2	M16 x 175 Ø16	58	K	25	50
APAT16220	C1 & C2	M16 x 220 Ø16	103	O	25	50
APAT20170	-	M20 x 170 Ø20	32	K	20	40
APAT20200	-	M20 x 200 Ø20	62	N	20	40

MTP-X

Homologué ATE Opt.1. Tige zinguée. Bague ATLANTIS C3-L

Disponible avec rondelle DIN 9021. Consultez prix et délais de livraison

Outil de pose

02 P. 378 Info Technique

MASSIFS — Béton fissuré, Béton, Pierre, Béton armé

CODE	ÉVALUATIONSEISMIC	DIMENSIONS	ÉPAISSEUR MAX. ÀFIXER (MM)	LETTRE (LONGUEUR)		
•• APX08050	-	M8 x 50 Ø8	2	A	100	800
APX08075	C1	M8 x 75 Ø8	9	C	100	600
APX08080	C1	M8 x 80 Ø8	14	D	100	600
APX08095	C1	M8 x 95 Ø8	29	E	100	600
APX08115	C1	M8 x 115 Ø8	49	G	100	400
APX10090	C1 & C2	M10 x 90 Ø10	10	E	100	400
APX10105	C1 & C2	M10 x 105 Ø10	25	F	50	300
APX10115	C1 & C2	M10 x 115 Ø10	35	G	50	200
APX10135	C1 & C2	M10 x 135 Ø10	55	H	50	200
APX10165	C1 & C2	M10 x 165 Ø10	85	K	50	200
APX10185	C1 & C2	M10 x 185 Ø10	105	L	50	150
•• APX12080	-	M12 x 80 Ø12	4	D	50	300
APX12100	C1 & C2	M12 x 100 Ø12	4	E	50	200
APX12110	C1 & C2	M12 x 110 Ø12	14	F	50	200
APX12120	C1 & C2	M12 x 120 Ø12	24	G	50	200
APX12130	C1 & C2	M12 x 130 Ø12	34	H	50	200
APX12150	C1 & C2	M12 x 150 Ø12	54	I	50	100
APX12180	C1 & C2	M12 x 180 Ø12	84	L	50	150
APX12200	C1 & C2	M12 x 200 Ø12	104	M	50	150
APX12220	C1 & C2	M12 x 220 Ø12	124	O	25	50
APX12255	C1 & C2	M12 x 255 Ø12	159	R	25	50
APX16145	C1	M16 x 145 Ø16	28	I	25	100
APX16175	C1	M16 x 175 Ø16	58	K	25	50
APX16220	C1	M16 x 220 Ø16	103	O	25	50
APX16250	C1	M16 x 250 Ø16	133	Q	25	50
APX20170	C1 & C2	M20 x 170 Ø20	32	K	20	40
APX20200	C1 & C2	M20 x 200 Ø20	62	M	20	40

• Mesures sans agrément
• Mesures sans agrément pour le feu

Goujon d'ancrage mâle charges lourdes pour béton fissuré et non fissuré

MTP

02 P. 378 Info Technique

MASSIFS

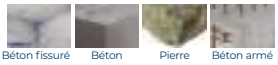

CODE	ÉVALUATIONSEISMIC	DIMENSIONS	ÉPAISSEUR MAX. ÀFIXER (MM)	LETTRE (LONGUEUR)		
•• APG06060	-	M6 x 60 Ø6	10	B	200	1.200
•• APG06070	-	M6 x 70 Ø6	20	C	200	1.200
•• APG06100	-	M6 x 100 Ø6	50	E	200	800
•• APG08050	-	M8 x 50 Ø8	2	A	100	800
•• APG08060	-	M8 x 60 Ø8	12	B	100	800
APG08075	C1	M8 x 75 Ø8	9	C	100	600
APG08095	C1	M8 x 95 Ø8	29	E	100	600
APG08115	C1	M8 x 115 Ø8	49	G	100	400
•• APG10070	-	M10 x 70 Ø10	5	C	100	400
APG10090	C1	M10 x 90 Ø10	10	E	100	400
APG10105	C1	M10 x 105 Ø10	25	F	50	300
APG10115	C1	M10 x 115 Ø10	35	G	50	200
APG10135	C1	M10 x 135 Ø10	55	H	50	200
APG10165	C1	M10 x 165 Ø10	85	K	50	200
APG10185	C1	M10 x 185 Ø10	105	L	50	150
•• APG12080	-	M12 x 80 Ø12	4	D	50	300
APG12110	C1 & C2	M12 x 110 Ø12	14	F	50	200
APG12130	C1 & C2	M12 x 130 Ø12	34	H	50	200
APG12150	C1 & C2	M12 x 150 Ø12	54	I	50	100
APG12180	C1 & C2	M12 x 180 Ø12	84	L	50	150
APG12200	C1 & C2	M12 x 200 Ø12	104	M	50	150
APG16125	C1 & C2	M16 x 125 Ø16	8	G	25	100
APG16145	C1 & C2	M16 x 145 Ø16	28	I	25	100
APG16175	C1 & C2	M16 x 175 Ø16	58	K	25	50
APG16220	C1 & C2	M16 x 220 Ø16	103	O	25	50
APG20170	C1 & C2	M20 x 170 Ø20	32	K	20	40
APG20200	C1 & C2	M20 x 200 Ø20	62	M	20	40

• Mesures sans agrément
• Mesures sans agrément pour le feu

MTP-G

Homologué ATE Opt.1. Tige ATLANTIS C3-L. Bague inoxydable A4

Outil de pose

VISITEZ NOTRE NOUVEAU SITE WEB
POUR PLUS D'INFORMATIONS
WWW.INDEXFIX.COM

MTH

Goujon d'ancrage mâle charges lourdes pour béton non fissuré

MTH

Homologué ATE Opt.7. Tige zinguée.
Bague zinguée

Disponible avec rondelle DIN 9021.
Consultez prix et délais de livraison

Outil de pose

02 P. 379 Info Technique

MASSIFS — Béton, Béton armé, Pierre

CODE	DIMENSIONS	ÉPAISSEUR MAX. À FIXER (MM)	LETTRE (LONGUEUR)		
• AH06060	M6 x 60 Ø6	2	B	200	1.200
• AH06070	M6 x 70 Ø6	12	C	200	1.200
• AH06080	M6 x 80 Ø6	22	D	200	1.200
• AH06090	M6 x 90 Ø6	32	E	200	1.200
• AH06100	M6 x 100 Ø6	42	E	200	800
• AH06110	M6 x 110 Ø6	52	F	200	800
• AH06120	M6 x 120 Ø6	62	G	100	600
• AH06130	M6 x 130 Ø6	72	H	100	600
• AH06140	M6 x 140 Ø6	82	I	100	400
• AH06150	M6 x 150 Ø6	92	I	100	400
• AH06160	M6 x 160 Ø6	102	J	100	400
• AH06170	M6 x 170 Ø6	112	K	100	400
• AH06180	M6 x 180 Ø6	122	L	100	200
AH08060	M8 x 60 Ø8	3	B	100	600
AH08075	M8 x 75 Ø8	5	C	100	600
AH08090	M8 x 90 Ø8	20	E	100	600
AH08100	M8 x 100 Ø8	30	E	100	400
AH08115	M8 x 115 Ø8	45	G	100	400
AH08120	M8 x 120 Ø8	50	G	100	400
AH08130	M8 x 130 Ø8	60	H	100	400
AH08155	M8 x 155 Ø8	85	J	100	200
AH10070	M10 x 70 Ø10	3	C	100	400
AH10080	M10 x 80 Ø10	13	D	100	400
AH10090	M10 x 90 Ø10	10	E	100	400
AH10100	M10 x 100 Ø10	20	E	100	400
AH10120	M10 x 120 Ø10	40	G	50	300
AH10140	M10 x 140 Ø10	60	H	50	200
AH10150	M10 x 150 Ø10	70	I	50	200
AH10160	M10 x 160 Ø10	80	J	50	200
AH10170	M10 x 170 Ø10	90	K	50	200
AH10210	M10 x 210 Ø10	130	N	50	150
AH10230	M10 x 230 Ø10	150	P	50	100
AH12090	M12 x 90 Ø12	13	E	50	200
AH12100	M12 x 100 Ø12	8	E	50	200
AH12110	M12 x 110 Ø12	18	F	50	200
AH12120	M12 x 120 Ø12	28	G	50	200
AH12130	M12 x 130 Ø12	38	H	50	200
AH12140	M12 x 140 Ø12	48	H	50	200
AH12160	M12 x 160 Ø12	68	J	50	100
AH12180	M12 x 180 Ø12	88	L	50	150
AH12200	M12 x 200 Ø12	108	M	50	100
AH12220	M12 x 220 Ø12	128	O	50	100
AH12250	M12 x 250 Ø12	158	Q	25	50
AH14120	M14 x 120 Ø14	12	G	25	100
AH14145	M14 x 145 Ø14	37	I	25	100
AH14170	M14 x 170 Ø14	62	K	25	100
AH14220	M14 x 220 Ø14	112	O	25	75
AH14250	M14 x 250 Ø14	142	Q	25	50
AH16125	M16 x 125 Ø16	3	G	25	100
AH16145	M16 x 145 Ø16	23	I	25	100
AH16170	M16 x 170 Ø16	48	K	25	50
AH16220	M16 x 220 Ø16	98	O	25	50
AH16250	M16 x 250 Ø16	128	Q	25	50
AH16280	M16 x 280 Ø16	158	S	25	50
AH20170	M20 x 170 Ø20	23	K	20	40
AH20220	M20 x 220 Ø20	73	O	20	40
AH20270	M20 x 270 Ø20	123	S	20	40

• Mesures sans agrément pour le feu

INDEX A PERFECT FIXING

Goujon d'ancrage mâle charges lourdes pour béton non fissuré

MTH

02 P. 380 Info Technique

MASSIFS

MTH-AT

Homologué ATE Opt.7. Tige ATLANTIS C4-M. Bague ATLANTIS C4-M

CODE	DIMENSIONS	ÉPAISSEUR MAX. À FIXER (MM)	LETTRE (LONGUEUR)		
AHAT06060	M6 x 60 Ø6	2	B	200	1.200
AHAT06080	M6 x 80 Ø6	22	D	200	1.200
AHAT06100	M6 x 100 Ø6	42	E	200	800
AHAT08060	M8 x 60 Ø8	3	B	100	600
AHAT08075	M8 x 75 Ø8	5	C	100	600
AHAT08090	M8 x 90 Ø8	20	E	100	600
AHAT08115	M8 x 115 Ø8	45	G	100	400
AHAT08130	M8 x 130 Ø8	60	H	100	400
AHAT08155	M8 x 155 Ø8	85	J	100	200
AHAT10070	M10 x 70 Ø10	3	C	100	400
AHAT10080	M10 x 80 Ø10	13	D	100	400
AHAT10090	M10 x 90 Ø10	10	E	100	400
AHAT10100	M10 x 100 Ø10	20	E	100	400
AHAT10120	M10 x 120 Ø10	40	G	50	300
AHAT10140	M10 x 140 Ø10	60	H	50	200
AHAT10150	M10 x 150 Ø10	70	I	50	200
AHAT10160	M10 x 160 Ø10	80	J	50	200
AHAT10170	M10 x 170 Ø10	90	K	50	200
AHAT10210	M10 x 210 Ø10	130	N	50	150
AHAT12090	M12 x 90 Ø12	13	E	50	200
AHAT12100	M12 x 100 Ø12	8	E	50	200
AHAT12110	M12 x 110 Ø12	18	F	50	200
AHAT12130	M12 x 130 Ø12	38	H	50	200
AHAT12140	M12 x 140 Ø12	48	H	50	200
AHAT12160	M12 x 160 Ø12	68	J	50	100
AHAT12180	M12 x 180 Ø12	88	L	50	150
AHAT12200	M12 x 200 Ø12	108	M	50	100
AHAT12220	M12 x 220 Ø12	128	O	50	100
AHAT12250	M12 x 250 Ø12	158	Q	25	50
AHAT16125	M16 x 125 Ø16	3	G	25	100
AHAT16145	M16 x 145 Ø16	23	I	25	100
AHAT16170	M16 x 170 Ø16	48	K	25	50
AHAT16220	M16 x 220 Ø16	98	O	25	50
AHAT16250	M16 x 250 Ø16	128	Q	25	50
AHAT16280	M16 x 280 Ø16	158	S	25	50
AHAT20170	M20 x 170 Ø20	23	K	20	40
AHAT20220	M20 x 220 Ø20	73	O	20	40
AHAT20270	M20 x 270 Ø20	123	S	20	40

Outil de pose

MTH

Goujon d'ancrage mâle charges lourdes pour béton non fissuré

MTH-A2

Homologué ATE Opt.7. Tige inoxydable A2. Bague inoxydable A2

Outil de pose

02 P. 381 Info Technique

INOXYDABLE — Béton, Béton armé, Pierre

CODE	DIMENSIONS	ÉPAISSEUR MAX. À FIXER (MM)	LETTRE (LONGUEUR)		
•• MI06045	M6 x 45 Ø6	1	A	200	1.200
• MI06060	M6 x 60 Ø6	2	B	200	1.200
• MI06080	M6 x 80 Ø6	22	D	200	1.200
• MI06120	M6 x 120 Ø6	62	G	100	600
• MI06140	M6 x 140 Ø6	82	I	100	600
• MI06160	M6 x 160 Ø6	102	J	100	400
• MI06170	M6 x 170 Ø6	112	K	100	400
• MI06180	M6 x 180 Ø6	122	L	100	300
•• MI08050	M8 x 50 Ø8	4	A	100	800
MI08075	M8 x 75 Ø8	5	C	100	600
MI08090	M8 x 90 Ø8	20	E	100	600
MI08115	M8 x 115 Ø8	45	G	100	400
MI10070	M10 x 70 Ø10	3	C	100	400
MI10090	M10 x 90 Ø10	10	E	100	400
MI10120	M10 x 120 Ø10	40	G	50	300
MI10150	M10 x 150 Ø10	70	I	50	200
•• MI12075	M12 x 75 Ø12	5	C	50	300
MI12090	M12 x 90 Ø12	13	D	50	200
MI12110	M12 x 110 Ø12	18	F	50	200
MI12140	M12 x 140 Ø12	48	I	50	200
•• MI16090	M16 x 90 Ø16	4	D	25	150
MI16145	M16 x 145 Ø16	23	I	25	100
MI16170	M16 x 170 Ø16	48	K	25	75
•• MI20120	M20 x 120 Ø20	5	G	20	40
MI20170	M20 x 170 Ø20	23	K	20	40
MI20220	M20 x 220 Ø20	73	O	20	40

• Mesures sans agrément
• Mesures sans agrément pour le feu

Boîte avec fenêtre

CODE	DIMENSIONS	PCS	BOÎTES
VMI08075	M8 x 75 Ø8	10	8
VMI08090	M8 x 90 Ø8	10	8
VMI10070	M10 x 70 Ø10	8	8
VMI10090	M10 x 90 Ø10	8	8
VMI10120	M10 x 120 Ø10	6	8
VMI12110	M12 x 110 Ø12	6	8

MTH-A4

Homologué ATE Opt.7. Tige inoxydable A4. Bague inoxydable A4

Disponible avec rondelle DIN 9021.
Consultez prix et délais de livraison

Outil de pose

02 P. 380 Info Technique

INOXYDABLE — Béton, Béton armé, Pierre

CODE	DIMENSIONS	ÉPAISSEUR MAX. À FIXER (MM)	LETTRE (LONGUEUR)		
•• MIA406045	M6 x 45 Ø6	1	A	200	1.200
• MIA406060	M6 x 60 Ø6	2	B	200	1.200
• MIA406080	M6 x 80 Ø6	22	D	200	1.200
•• MIA408050	M8 x 50 Ø8	4	A	100	800
MIA408075	M8 x 75 Ø8	5	C	100	600
MIA408090	M8 x 90 Ø8	20	E	100	600
MIA408115	M8 x 115 Ø8	45	G	100	400
MIA410070	M10 x 70 Ø10	3	C	100	400
MIA410090	M10 x 90 Ø10	10	E	100	400
MIA410120	M10 x 120 Ø10	40	G	50	300
MIA410150	M10 x 150 Ø10	70	I	50	200
•• MIA412075	M12 x 75 Ø12	5	C	50	300
MIA412090	M12 x 90 Ø12	13	D	50	200
MIA412110	M12 x 110 Ø12	18	F	50	200
MIA412140	M12 x 140 Ø12	48	I	50	200
•• MIA416090	M16 x 90 Ø16	4	D	25	150
MIA416145	M16 x 145 Ø16	23	I	25	100
MIA416170	M16 x 170 Ø16	48	K	25	75
•• MIA420120	M20 x 120 Ø20	5	G	20	40
MIA420170	M20 x 170 Ø20	23	K	20	40
MIA420220	M20 x 220 Ø20	73	O	20	40

• Mesures sans agrément
• Mesures sans agrément pour le feu

Boîte avec fenêtre

CODE	DIMENSIONS	PCS	BOÎTES
VMIA408075	M8 x 75 Ø8	10	8
VMIA410090	M10 x 90 Ø10	8	8
VMIA412110	M12 x 110 Ø12	6	8

Goujon d'ancrage mâle charges lourdes

MTA

02 Info Technique P. 381

MASSIFS

CODE	DIMENSIONS	ÉPAISSEUR MAX. À FIXER (MM)		
AM06045	M6 x 45 Ø6	1	200	1.200
AM06055	M6 x 55 Ø6	11	200	1.200
AM06060	M6 x 60 Ø6	2	200	1.200
AM06065	M6 x 65 Ø6	7	200	1.200
AM06070	M6 x 70 Ø6	12	200	1.200
AM06080	M6 x 80 Ø6	22	200	1.200
AM06085	M6 x 85 Ø6	27	200	1.200
AM06090	M6 x 90 Ø6	32	200	1.200
AM06100	M6 x 100 Ø6	42	200	800
AM06110	M6 x 110 Ø6	52	200	800
AM06120	M6 x 120 Ø6	62	100	600
AM06130	M6 x 130 Ø6	72	100	600
AM06140	M6 x 140 Ø6	82	100	600
AM06150	M6 x 150 Ø6	92	100	600
AM06160	M6 x 160 Ø6	102	100	400
AM06170	M6 x 170 Ø6	112	100	400
AM06180	M6 x 180 Ø6	122	100	300
AM08050	M8 x 50 Ø8	4	100	800
AM08060	M8 x 60 Ø8	3	100	800
AM08065	M8 x 65 Ø8	8	100	600
AM08075	M8 x 75 Ø8	5	100	600
AM08090	M8 x 90 Ø8	20	100	600
AM08115	M8 x 115 Ø8	45	100	400
AM08120	M8 x 120 Ø8	50	100	400
AM08130	M8 x 130 Ø8	60	100	400
AM08155	M8 x 155 Ø8	85	100	200
AM10065	M10 x 65 Ø10	1	100	400
AM10070	M10 x 70 Ø10	3	100	400
AM10080	M10 x 80 Ø10	13	100	400
AM10090	M10 x 90 Ø10	10	100	400
AM10100	M10 x 100 Ø10	20	100	400
AM10120	M10 x 120 Ø10	40	50	300
AM10140	M10 x 140 Ø10	60	50	200
AM10150	M10 x 150 Ø10	70	50	200
AM10160	M10 x 160 Ø10	80	50	200

CODE	DIMENSIONS	ÉPAISSEUR MAX. À FIXER (MM)		
AM10170	M10 x 170 Ø10	90	50	200
AM10210	M10 x 210 Ø10	130	50	150
AM10230	M10 x 230 Ø10	150	50	100
AM12075	M12 x 75 Ø12	5	50	300
AM12080	M12 x 80 Ø12	3	50	300
AM12090	M12 x 90 Ø12	13	50	200
AM12100	M12 x 100 Ø12	8	50	200
AM12110	M12 x 110 Ø12	18	50	200
AM12120	M12 x 120 Ø12	28	50	200
AM12140	M12 x 140 Ø12	48	50	200
AM12160	M12 x 160 Ø12	68	50	100
AM12180	M12 x 180 Ø12	88	50	150
AM12220	M12 x 220 Ø12	128	50	100
AM12250	M12 x 250 Ø12	158	25	50
AM14080	M14 x 80 Ø14	5	50	200
AM14100	M14 x 100 Ø14	5	50	100
AM14120	M14 x 120 Ø14	12	25	100
AM14145	M14 x 145 Ø14	37	25	100
AM14170	M14 x 170 Ø14	62	25	100
AM14220	M14 x 220 Ø14	112	25	75
AM14250	M14 x 250 Ø14	142	25	50
AM16090	M16 x 90 Ø16	4	25	150
AM16110	M16 x 110 Ø16	7	25	100
AM16125	M16 x 125 Ø16	3	25	100
AM16145	M16 x 145 Ø16	23	25	100
AM16170	M16 x 170 Ø16	48	25	50
AM16220	M16 x 220 Ø16	98	25	50
AM16250	M16 x 250 Ø16	128	25	50
AM16280	M16 x 280 Ø16	158	25	50
AM20120	M20 x 120 Ø20	5	20	40
AM20170	M20 x 170 Ø20	23	20	40
AM20220	M20 x 220 Ø20	73	20	40
AM20270	M20 x 270 Ø20	123	20	40
AM24180	M24 x 180 Ø24	10	10	20
AM24260	M24 x 260 Ø24	80	10	20

Disponible avec rondelle DIN 9021.
Consultez prix et délais de livraison

Outil de pose

Blister

CODE	DIMENSIONS	PCS	SACHETS
BZAM06060	M6 x 60 Ø6	2	20
BZAM06080	M6 x 80 Ø6	2	20
BZAM08050	M8 x 50 Ø8	2	15
BZAM08075	M8 x 75 Ø8	2	15
BZAM08090	M8 x 90 Ø8	2	15
BZAM10070	M10 x 70 Ø10	2	12
BZAM10090	M10 x 90 Ø10	2	12
BZAM10120	M10 x 120 Ø10	2	12
BZAM12090	M12 x 90 Ø12	2	10
BZAM12110	M12 x 110 Ø12	2	10
BZAM12140	M12 x 140 Ø12	2	10

Boîte avec fenêtre

CODE	DIMENSIONS	PCS	BOÎTES
VAM06060	M6 x 60 Ø6	20	8
VAM08075	M8 x 75 Ø8	12	8
VAM08090	M8 x 90 Ø8	12	8
VAM10070	M10 x 70 Ø10	6	8
VAM10090	M10 x 90 Ø10	6	8
VAM10120	M10 x 120 Ø10	6	8
VAM12090	M12 x 90 Ø12	6	8
VAM12110	M12 x 110 Ø12	6	8

INDEXcal V4

LOGICIEL DE CALCUL D'ANCRAGE

Le logiciel de calcul d'ancrage INDEXcal est l'outil idéal pour les concepteurs de solutions structurelles répondant aux exigences de l'Eurocode 2, partie 4. En fonction des paramètres saisis par l'utilisateur, le logiciel vérifie brièvement et en détail tous les ancrages de notre catalogue, en indiquant s'ils sont adaptés ou non.

Caractéristiques:

- Convient au béton fissuré et non fissuré de différentes résistances.
- Configuration pour les incendies et/ou les conditions sismiques.
- Indique le taux de rejet des ancrages qui ne répondent pas aux exigences structurelles.
- Personnalisation des plaques d'ancrage, y compris rectangulaires, circulaires, hexagonales, octogonales et irrégulières.
- Permet l'inclusion de profils standardisés lors de la conception.
- Permet de filtrer les ancrages
- Multilingue : disponible en allemand, anglais, espagnol, français et néerlandais.
- Accès direct aux fiches techniques et aux homologations depuis le logiciel lui-même.
- Rapport complet personnalisable au format PDF.
- Peut être mis à jour en ligne.
- Interface utilisateur en 3D
- Peut être téléchargé et utilisé gratuitement à travers le web INDEX
- Permet d'inclure le calcul avec plusieurs hypothèses de charge simultanément

ENGAGEMENT QUALITÉ

Notre obsession de la perfection nous conduit à élargir continuellement nos certifications et évaluations des laboratoires indépendants et des principaux organismes officiels qui garantissent la plus haute qualité tant dans les produits que dans les systèmes de gestion.

Conformité Européenne

Évaluation Technique Européenn

Évaluation Sismique

Underwriters Laboratories

ICC-ES®

Résistance au feu

Très faibles émissions VOC

Leadership in Energy and Environmental Design

Évaluation FM

Accessoires pour goujon d'ancrage mâle charges lourdes MT — MT-AC

MASSIFS

DO-MT

Outil de pose pour famille MT

CODE	DIMENSIONS		
DOMTA10	M6 - M8 - M10	5	225
DOMTA20	M12 - M14 - M16 - M20	5	225

MÉTAL — PE

TP-MT BL

Blanc

CODE	DIMENSIONS		
TPMTBL06	M6	500	3.000
TPMTBL08	M8	250	3.000
TPMTBL10	M10	250	1.000
TPMTBL12	M12	250	1.000
TPMTBL16	M16	100	400

MÉTAL — PE

TP-MT NE

Noir

CODE	DIMENSIONS		
TPMTNE06	M6	500	3.000
TPMTNE08	M8	250	3.000
TPMTNE10	M10	250	1.000
TPMTNE12	M12	250	1.000
TPMTNE16	M16	100	400

Fixation pour suspentes de faux plafonds — TWA

MASSIFS — Béton — Béton armé — Pierre

CODE	DIMENSIONS		
TWA06060	6 x 60 Ø6	100	2.400

TH | TX | TF

Les ancrages homologués à haut rendement pour une fixation directe au béton fissuré et non fissuré sont la solution la plus professionnelle et effective. Leur conception permet une installation rapide et simple et garantit les plus hautes prestations et des valeurs de charge optimisées par rapport à la version précédente. L'assortiment d'ancrages TH/TF inclut différents modèles de têtes, adaptés pour une installation dans des éléments structurels et non structurels, notamment des mains courantes, des étagères ou des éléments devant être désinstallés ou ajustés.

CONCEPTION ET GÉOMÉTRIE

Double filetage breveté, conçu pour s'enfoncer profondément dans le béton et garantir des charges maximales.

Tête THE/TFE: **Rondelle striée estampée en versions hexagonales**, qui assure un serrage contre le matériau de base, empêchant le relâchement de la fixation.

Tête: **Mesure estampillée sur la tête** (sauf avec Ø5). Permet d'identifier quelle mesure a été installée.

La **pointe trempée** assure une plus grande dureté, durabilité et facilité pendant l'installation.

Corps en acier au carbone estampé à haute résistance.

CUALIDADES Y VENTAJAS

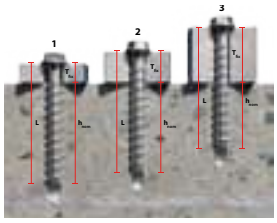

+ VERSATILITÉ

Permet une **installation avec jusqu'à trois profondeurs** de vissage différentes (version Ø10).

D'autre part, **il peut être dévissé** pour le nivellement ou l'ajustement correct de l'élément installé.

NEWNEWNEW **MODÈLE TX BIMETAL**

Est fabriqué avec la technologie novatrice BILAME qui offre une résistance élevée à la corrosion et à l'usure au cours de l'installation. D'une part le corps de l'ancrage est fabriqué avec de l'acier inoxydable A4, ce qui lui attribue des caractéristiques anticorrosion, jusqu'à des niveaux de corrosion C5. La pointe de l'ancrage, en revanche, est fabriquée avec de l'acier au carbone trempé, plus dur et qui facilite l'installation et la fixation au matériau de base. Le processus de production innovant permet de souder les deux matériaux par friction.

+ PRODUCTIVITÉ

- Génère de faibles charges sur le béton, ce qui permet **l'utilisation de mesures plus petites** et, par conséquent, la réalisation d'installations avec des distances réduites entre les ancrages et le bord de l'élément en béton
- **Ne nécessite pas de serrage**. Cela nous permet de garantir une installation parfaite à chaque fois.
- **Installation EXPRESS**. Seules une perceuse et une machine à percussion sont nécessaires.

GARANTIES MAXIMALES

- Homologué (ETA 20/0046) en option 1 pour une installation dans du béton fissuré et non fissuré (C20/25-C50/60).
- Homologué (ETA 20/0494) pour des systèmes redondants non structurels en béton (C20/25) et dalles alvéolaires (≥ C30/37).
- Homologué à la résistance au feu R30-R120 dans le béton
- Homologation sismique C1&C2.- Aptitude confirmée pour l'installation de systèmes d'extinction d'incendie selon la norme VdS CEA 4001.

APLICACIONES

Applications pour version homologuée ETA 20/0046 (installations dans du béton fissuré et non fissuré)
- Applications structurelles.
- Stores ou signalisations provisoires.
- Sièges dans les stades.
- Structures en bois au béton.
- Mains courantes et clôtures.
- Étagères et racks.
- Poutres et piliers structurels.

Applications pour version homologuée ETA 20/0494 (installations non structurelles)
- Fixation de tuyaux.
- Conduits de climatisation.
- Plateaux électriques ou systèmes de câblage.
- Installations à des plafonds en béton creux.
- Installations à des plafonds de dalles alvéolaires.

FABRICATION 100% INDEX

Cela nous permet d'assurer un contrôle rigoureux des processus, de garantir la qualité maximale de nos produits, de proposer le meilleur service et d'obtenir un coût global compétitif.

GAMA

PRODUIT	THE	THA	THP	THT	TXE	TXA	TXP	TXT	TFE	TFA	TFN	TFS	TFP	TFT	TFM	TFF	TFY
TIPE DE TÊTE	Hexagonale	Fraisée	Bombée	Truss	Hexagonale	Fraisée	Bombée	Truss	Hexagonale	Fraisée	Hexagonale sans rondelle	Goujon	Bombée	Truss	Filetage mâle	Filetage femelle	Piton
REVÊTEMENT	Inox	Inox	Inox	Inox	A4 Inox	A4 Inox	A4 Inox	A4 Inox	Z Zinc	Z Zinc	Z Zinc	Z Zinc	Z Zinc	Z Zinc	Z Zinc	Z Zinc	Z Zinc
BIMTEAL TECHNOLOGY					✓	✓	✓	✓									
CE	✓	✓	✓	✓	✓	✓	✓	✓	✓	✓	✓	✓	✓	✓	✓	✓	✓
CE	✓	✓	✓	✓					✓	✓	✓	✓	✓	✓	✓	✓	✓
	✓	✓	✓						✓	✓	✓	✓					
				✓	✓	✓	✓	✓									
	✓	✓	✓	✓	✓	✓	✓	✓	✓	✓	✓	✓	✓	✓	✓	✓	✓
	✓	✓	✓	✓	✓	✓	✓	✓	✓	✓	✓	✓	✓	✓	✓	✓	✓

INDEX A PERFECT FIXING

Vis a béton Bimetal (Corp acier inoxydable A4. Pointe acier au carbone trempé). Homologué ETE Opt.1

TX

02 P. 385 Info Technique

MASSIFS — Béton, Béton fissuré, Pierre, Béton armé

TXE

Homologué ETE Opt.1. Tête hexagonale

CODE	DIMENSIONS		ÉPAISSEUR MAX. À FIXER (MM)	
TXE06040	Ø6 x 40	10	5	100
TXE06060	Ø6 x 60	10	5	100
TXE08070	Ø8 x 70	13	5	50
TXE08080	Ø8 x 80	13	15	25
TXE08090	Ø8 x 90	13	25	25
TXE08105	Ø8 x 105	13	40	25
TXE10070	Ø10 x 70	15	15	50
TXE10090	Ø10 x 90	15	5	25
TXE10100	Ø10 x 100	15	15	25
TXE10120	Ø10 x 120	15	35	25
TXE12080	Ø12 x 80	18	5	25
TXE12110	Ø12 x 110	18	5	25

02 P. 385 Info Technique

MASSIFS — Béton, Béton armé, Pierre, Béton fissuré

TXA NEW

Homologué ETE Opt.1. Tête fraisée

CODE	DIMENSIONS		ÉPAISSEUR MAX. À FIXER (MM)	
TXA08060	Ø8 x 60	TX45	10	50
TXA08080	Ø8 x 80	TX45	15	25
TXA08120	Ø8 x 120	TX45	55	25
TXA10070	Ø10 x 70	TX50	15	50
TXA10090	Ø10 x 90	TX50	5	25
TXA10120	Ø10 x 120	TX50	35	25

MÉTAL — Béton, Béton fissuré, Pierre, Béton armé

TXP NEW

Homologué ETE Opt.1. Tête bombée.

CODE	DIMENSIONS		
TXP06050	Ø6 x 50	50	800
TXP06060	Ø6 x 60	50	600
TXP06080	Ø6 x 80	50	400
TXP06100	Ø6 x 100	50	400
TXP08060	Ø8 x 60	25	400
TXP08080	Ø8 x 80	25	400

MÉTAL — Béton, Béton fissuré, Pierre, Béton armé

TXT NEW

Homologué ETE Opt.1. Tête Truss

CODE	DIMENSIONS		
TXT06040	Ø6 x 40	50	1.200
TXT06050	Ø6 x 50	50	1.200
TXT06060	Ø6 x 60	50	800

TH

Vis a béton avec recouvrement ATLANTIS C3-H. Homologué ETE Opt.1

THE

Homologué ETE Opt.1. Tête hexagonale

02 P. 382 Info Technique

MASSIFS — Béton — Béton fissuré — Dalle alveolée — Béton armé — Pierre

CODE		ÉVALUATIONSEISMIC	Ø FORET X LONGUEUR		ÉPAISSEUR MAX. ÂFIXER (MM)		
•THE05040		-	Ø5 x 40	8	5	100	2.400
•THE05050		-	Ø5 x 50	8	5	100	1.600
•THE05060		-	Ø5 x 60	8	15	100	1.600
•THE05080		-	Ø5 x 80	8	35	50	800
•THE05100		-	Ø5 x 100	8	55	50	800
THE06035	NEW	-	Ø6 x 35	10	-	100	1.600
THE06040		-	Ø6 x 40	10	5	100	1.600
THE06045	NEW	-	Ø6 x 45	10	10	100	1.200
THE06050		-	Ø6 x 50	10	15	100	1.200
THE06060		C1	Ø6 x 60	10	5	100	1.200
THE06070		C1	Ø6 x 70	10	15	50	600
THE06080		C1	Ø6 x 80	10	25	50	800
THE06100		C1	Ø6 x 100	10	45	25	400
THE06120		C1	Ø6 x 120	10	65	25	400
THE08055		C1 & C2	Ø8 x 55	13	5	50	600
THE08060		C1 & C2	Ø8 x 60	13	10	50	600
THE08070		C1 & C2	Ø8 x 70	13	5	50	200
THE08075	NEW	C1 & C2	Ø8 x 75	13	10	25	400
THE08080		C1 & C2	Ø8 x 80	13	15	25	400
THE08090		C1 & C2	Ø8 x 90	13	25	25	400
THE08100		C1 & C2	Ø8 x 100	13	35	25	400
THE08110		C1 & C2	Ø8 x 110	13	45	25	400
THE08120		C1 & C2	Ø8 x 120	13	55	25	400
THE08140		C1 & C2	Ø8 x 140	13	75	25	300
THE10060		-	Ø10 x 60	15	5	50	200
THE10070		-	Ø10 x 70	15	15	50	200
THE10080		-	Ø10 x 80	15	25	50	300
THE10090		C1 & C2	Ø10 x 90	15	5	25	300
THE10100		C1 & C2	Ø10 x 100	15	15	25	300
THE10120		C1 & C2	Ø10 x 120	15	35	25	200
THE10140		C1 & C2	Ø10 x 140	15	55	25	100
THE10160	NEW	C1 & C2	Ø10 x 160	15	75	25	100
THE10180	NEW	C1 & C2	Ø10 x 180	15	95	25	100
THE12080		-	Ø12 x 80	18	5	25	100
THE12090		-	Ø12 x 90	18	15	25	100
THE12100	NEW	-	Ø12 x 100	18	25	25	100
THE12110		C1 & C2	Ø12 x 110	18	5	25	100
THE12130		C1 & C2	Ø12 x 130	18	25	25	150
THE12150		C1 & C2	Ø12 x 150	18	45	25	100
THE14080		-	Ø14 x 80	21	5	25	150
THE14100		-	Ø14 x 100	21	25	25	150
THE14110	NEW	-	Ø14 x 110	21	35	25	100
THE14120		C1 & C2	Ø14 x 120	21	5	25	100
THE14130		C1 & C2	Ø14 x 130	21	15	25	100
THE14140		C1 & C2	Ø14 x 140	21	25	25	100
THE14160		C1 & C2	Ø14 x 160	21	45	25	50
THE16100		-	Ø16 x 100	-	20	25	100
THE16150		-	Ø16 x 150	-	30	25	75
THE18100		-	Ø18 x 100	24	10	20	80
THE18130		-	Ø18 x 130	24	40	20	40
THE18160		C1 & C2	Ø18 x 160	24	20	15	30
THE18180		C1 & C2	Ø18 x 180	24	40	15	30
THE18200		C1 & C2	Ø18 x 200	24	60	10	20

• Mesures sans agrément pour le feu

Vis a béton avec recouvrement ATLANTIS C3-H. Homologué ETE Opt.1

TH

02 P. 383 Info Technique

MASSIFS — Béton, Béton fissuré, Dalle alveolée, Béton armé, Pierre

THA

Homologué ETE Opt.1. Tête fraisée

CODE		ÉVALUATIONSEISMIC	Ø FORET X LONGUEUR		ÉPAISSEUR MAX. ÀFIXER (MM)		
•THA05040		-	Ø5 x 40	TX25	5	100	2.400
•THA05060		-	Ø5 x 60	TX25	15	100	1.200
•THA05080		-	Ø5 x 80	TX25	35	50	800
•THA05100		-	Ø5 x 100	TX25	55	50	800
THA06045		C1	Ø6 x 45	TX30	10	100	1.600
THA06050		C1	Ø6 x 50	TX30	15	100	1.200
THA06060		C1	Ø6 x 60	TX30	5	100	1.200
THA06080		C1	Ø6 x 80	TX30	25	100	600
THA06100	NEW	C1	Ø6 x 100	TX30	45	100	600
THA06120		C1	Ø6 x 120	TX30	65	100	400
THA06140		C1	Ø6 x 140	TX30	85	100	600
THA08060		C1 & C2	Ø8 x 60	TX45	10	50	200
THA08080		C1 & C2	Ø8 x 80	TX45	15	25	400
THA08100		C1 & C2	Ø8 x 100	TX45	35	25	400
THA08120		C1 & C2	Ø8 x 120	TX45	55	25	400
THA10100		C1 & C2	Ø10 x 100	TX50	15	25	300
THA10120		C1 & C2	Ø10 x 120	TX50	35	25	200

• Mesures sans agrément pour le feu

02 P. 383 Info Technique

MASSIFS — Béton, Béton fissuré, Dalle alveolée, Béton armé, Pierre

THP

Homologué ETE Opt.1. Tête bombée

CODE	ÉVALUATIONSEISMIC	Ø FORET X LONGUEUR		ÉPAISSEUR MAX. ÀFIXER (MM)		
•THP05040	-	Ø5 x 40	TX30	5	100	2.400
•THP05060	-	Ø5 x 60	TX30	15	100	1.200
THP06040	-	Ø6 x 40	TX40	5	100	1.200
THP06050	C1	Ø6 x 50	TX40	15	100	1.200
THP06060	C1	Ø6 x 60	TX40	5	100	1.200
THP06080	C1	Ø6 x 80	TX40	25	50	600
THP06100	C1	Ø6 x 100	TX40	45	50	200
THP08060	C1 & C2	Ø8 x 60	TX45	10	25	400
THP08080	C1 & C2	Ø8 x 80	TX45	15	25	300

• Mesures sans agrément pour le feu

02 P. 383 Info Technique

MASSIFS — Béton, Béton fissuré, Dalle alveolée, Béton armé, Pierre

THT

Homologué ETE Opt.1. Tête TRUSS

CODE	ÉVALUATIONSEISMIC	Ø FORET X LONGUEUR		ÉPAISSEUR MAX. ÀFIXER (MM)		
THT06040	-	Ø6 x 40	TX30	5	100	1.600
THT06050	C1	Ø6 x 50	TX30	15	100	1.200
THT06060	C1	Ø6 x 60	TX30	5	100	400

TF

Vis a béton avec recouvrement zingué

TFE

Homologué ETE Opt.1. Tête hexagonale

02 P. 384 Info Technique

MASSIFS

Béton | Béton fissuré | Dalle alveolée | Béton armé | Pierre

CODE		ÉVALUATIONSEISMIC	Ø FORET X LONGUEUR		ÉPAISSEUR MAX. ÀFIXER (MM)		
•TFE05040		-	Ø5 x 40	8	5	100	2.400
•TFE05050		-	Ø5 x 50	8	5	100	1.600
•TFE05060		-	Ø5 x 60	8	15	100	1.600
•TFE05080		-	Ø5 x 80	8	35	50	800
•TFE05100		-	Ø5 x 100	8	55	50	800
TFE06035	NEW	-	Ø6 x 35	10	-	100	1.600
TFE06040		-	Ø6 x 40	10	5	100	1.600
TFE06045	NEW	-	Ø6 x 45	10	10	100	1.200
TFE06050		-	Ø6 x 50	10	15	100	1.200
TFE06060		C1	Ø6 x 60	10	5	100	1.200
TFE06070		C1	Ø6 x 70	10	15	50	600
TFE06080		C1	Ø6 x 80	10	25	50	800
TFE06100		C1	Ø6 x 100	10	45	25	400
TFE06120		C1	Ø6 x 120	10	65	25	400
TFE08055		C1 & C2	Ø8 x 55	13	5	50	600
TFE08060		C1 & C2	Ø8 x 60	13	10	50	600
TFE08070		C1 & C2	Ø8 x 70	13	5	50	200
TFE08075	NEW	C1 & C2	Ø8 x 75	13	10	25	400
TFE08080		C1 & C2	Ø8 x 80	13	15	25	400
TFE08090		C1 & C2	Ø8 x 90	13	25	25	400
TFE08100		C1 & C2	Ø8 x 100	13	35	25	400
TFE08110		C1 & C2	Ø8 x 110	13	45	25	400
TFE08120		C1 & C2	Ø8 x 120	13	55	25	400
TFE08140		C1 & C2	Ø8 x 140	13	75	25	300
TFE10060		-	Ø10 x 60	15	5	50	200
TFE10070		-	Ø10 x 70	15	15	50	200
TFE10080		-	Ø10 x 80	15	25	50	300
TFE10090		C1 & C2	Ø10 x 90	15	5	25	300
TFE10100		C1 & C2	Ø10 x 100	15	15	25	300
TFE10120		C1 & C2	Ø10 x 120	15	35	25	200
TFE10140		C1 & C2	Ø10 x 140	15	55	25	100
TFE10160	NEW	C1 & C2	Ø10 x 160	15	75	25	100
TFE10180	NEW	C1 & C2	Ø10 x 180	15	95	25	100
TFE12080		-	Ø12 x 80	18	5	25	100
TFE12090		-	Ø12 x 90	18	15	25	100
TFE12100	NEW	-	Ø12 x 100	18	25	25	100
TFE12110		C1 & C2	Ø12 x 110	18	5	25	100
TFE12130		C1 & C2	Ø12 x 130	18	25	25	150
TFE12150		C1 & C2	Ø12 x 150	18	45	25	100
TFE14080		-	Ø14 x 80	21	5	25	150
TFE14100		-	Ø14 x 100	21	25	25	150
TFE14110	NEW	-	Ø14 x 110	21	35	25	100
TFE14120		C1 & C2	Ø14 x 120	21	5	25	100
TFE14130		C1 & C2	Ø14 x 130	21	15	25	100
TFE14140		C1 & C2	Ø14 x 140	21	25	25	100
TFE14160		C1 & C2	Ø14 x 160	21	45	25	50
TFE16100		-	Ø16 x 100	-	20	25	100
TFE16150		-	Ø16 x 150	-	30	25	75
TFE18100		-	Ø18 x 100	24	10	20	80
TFE18130		-	Ø18 x 130	24	40	20	40
TFE18160		C1 & C2	Ø18 x 160	24	20	15	30
TFE18180		C1 & C2	Ø18 x 180	24	40	15	30
TFE18200		C1 & C2	Ø18 x 200	24	60	10	20

• Mesures sans agrément pour le feu

Vis a béton avec recouvrement zingué

TF

MÉTAL — Béton, Béton fissuré, Dalle alveolée, Béton armé, Pierre

TFA NEW

Homologué ETE Opt.1. Tête fraisée

CODE	DIMENSIONS		
•TFA05040	Ø5 x 40	100	2.400
•TFA05060	Ø5 x 60	100	1.200
•TFA05080	Ø5 x 80	50	800
•TFA05100	Ø5 x 100	50	800
TFA06045	Ø6 x 45	100	1.600
TFA06050	Ø6 x 50	100	1.200
TFA06060	Ø6 x 60	100	1.200
TFA06080	Ø6 x 80	100	600
TFA06100	Ø6 x 80	100	600
TFA06120	Ø6 x 120	100	400
TFA06140	Ø6 x 140	100	600
TFA08060	Ø8 x 60	50	200
TFA08080	Ø8 x 80	25	400
TFA08100	Ø8 x 100	25	400
TFA08120	Ø8 x 120	25	400
TFA10100	Ø10 x 100	25	300
TFA10120	Ø10 x 120	25	200

• Mesures sans agrément pour le feu

MÉTAL — Béton, Béton fissuré, Dalle alveolée, Béton armé, Pierre

TFP NEW

Homologué ETE Opt.1. Tête bombée

CODE	DIMENSIONS		
•TFP05040	Ø5 x 40	25	300
•TFP05060	Ø5 x 60	100	1.200
TFP06040	Ø6 x 40	100	1.200
TFP06050	Ø6 x 50	100	1.200
TFP06060	Ø6 x 60	100	1.200
TFP06080	Ø6 x 80	50	600
TFP06100	Ø6 x 100	50	200
TFP08060	Ø8 x 60	25	400
TFP08080	Ø8 x 80	25	300

• Mesures sans agrément pour le feu

MÉTAL — Béton, Béton fissuré, Dalle alveolée, Béton armé, Pierre

TFT NEW

Homologué ETE Opt.1. Tête TRUSS

CODE	DIMENSIONS		
TFT06040	Ø6 x 40	100	1.600
TFT06050	Ø6 x 50	100	1.200
TFT06060	Ø6 x 60	100	400

MÉTAL — Béton, Béton fissuré, Dalle alveolée, Béton armé, Pierre

TFY NEW

Tête piton

CODE	DIMENSIONS		
TFY08055	Ø8 x 55	50	300
TFY08075	Ø8 x 75	50	300
TFY12075	Ø12 x 75	20	120

TF

Vis a béton avec recouvrement zingué

MÉTAL

NEW DO-TFY

Outil de pose pour TFY

CODE	DIMENSIONS	
DOTFY0812	12 x 75	1

TFN

Homologué ETE Opt.1. Tête hexagonale sans rondelle

02 P. 384 Info Technique

MASSIFS: Béton, Béton fissuré, Dalle alveolée, Béton armé, Pierre

CODE	Ø FORET X LONGUEUR		ÉPAISSEUR MAX. ÀFIXER (MM)		
TFN14080	Ø14 x 80	24	5	25	150

TFS

Homologué ETE Opt.1. Goujon

02 P. 385 Info Technique

MASSIFS: Béton, Béton fissuré, Dalle alveolée, Béton armé, Pierre

CODE	ÉVALUATIONSEISMIC	Ø FORET X LONGUEUR	N° EMPREINTE	ÉPAISSEUR MAX. ÀFIXER (MM)		
TFS06100	C1	Ø6 x 100 (M8)	5	31	50	800
TFS06120	C1	Ø6 x 120 (M8)	5	51	50	600
TFS08110	C1 & C2	Ø8 x 110 (M10)	7	29	50	400
TFS08130	C1 & C2	Ø8 x 130 (M10)	7	49	50	400
TFS10120	C1 & C2	Ø10 x 120 (M12)	8	26	25	200
TFS10140	C1 & C2	Ø10 x 140 (M12)	8	47	25	200

TFF

Homologué ETE Opt.1. Tête filetage femelle

02 P. 385 Info Technique

MASSIFS: Béton, Béton fissuré, Dalle alveolée, Béton armé, Pierre

CODE		Ø FORET X LONGUEUR			
•TFF05035S	NEW	Ø5 x 35 (M6)	10	50	1.200
TFF06035		Ø6 x 35 (M8-M10)	13	50	200
TFF06040	NEW	Ø6 x 40 (M8-M10)	13	50	200
TFF06055		Ø6 x 55 (M8-M10)	13	50	200
TFF08050T	NEW	Ø8 x 50 (M10)	13	50	600
TFF08050W	NEW	Ø8 x 50 (M12)	17	50	600

• Mesures sans agrément pour le feu

Vis a béton avec recouvrement zingué — TF

02 P. 385 Info Technique

MASSIFS — Béton, Béton fissuré, Dalle alveolée, Béton armé, Pierre

TFM

Homologué ETE Opt.1. Tête filetage male

CODE	Ø FORET X LONGUEUR	N° EMPREINTE		
TFM06035	Ø6 x 35 (M8)	13	100	400
TFM06055	Ø6 x 55 (M10)	13	100	600

Vis de fixation directe — HO

02 P. 386 Info Technique

MASSIFS — Béton, Béton cellulaire

HP

Tête plate, TX. Bichromatée

CODE	DIMENSIONS	CLÉ D'INSTALLATION	Ø FORET		
•HP75072	7,5 x 72 Ø6	TX30	6	100	1.200
•HP75092	7,5 x 92 Ø6	TX30	6	100	1.200
•HP75112	7,5 x 112 Ø6	TX30	6	100	800
•HP75132	7,5 x 132 Ø6	TX30	6	100	600
•HP75152	7,5 x 152 Ø6	TX30	6	100	600
•HP75182	7,5 x 182 Ø6	TX30	6	100	300

• Jusqu'á epuisement du stock

02 P. Info Technique

MASSIFS — Béton, Béton cellulaire

HPZ

Tête plate, TX. Zinguée

CODE		DIMENSIONS	CLÉ D'INSTALLATION	Ø FORET		
HPZ75052	NEW	7,5 x 52 Ø6	TX30	6	100	1.200
HPZ75062	NEW	7,5 x 62	TX30	6	100	1.200
HPZ75072		7,5 x 72 Ø6	TX30	6	100	1.200
HPZ75082	NEW	7,5 x 82 Ø6	TX30	6	100	120
HPZ75092		7,5 x 92 Ø6	TX30	6	100	1.200
HPZ75102	NEW	7,5 x 102 Ø6	TX30	6	100	1.200
HPZ75112		7,5 x 112 Ø6	TX30	6	100	800
HPZ75122	NEW	7,5 x 122 Ø6	TX30	6	100	600
HPZ75132		7,5 x 132 Ø6	TX30	6	100	600
HPZ75152		7,5 x 152 Ø6	TX30	6	100	600
HPZ75182		7,5 x 182 Ø6	TX30	6	100	300
HPZ75212		7,5 x 212 Ø6	TX30	6	100	300
HPZ75252	NEW	7,5 x 252 Ø6	TX30	6	100	200

MASSIFS — PVC

HP TP

Capuchon pour vis HP

CODE	COULEUR	CLÉ D'INSTALLATION		
TPBLANC	BLANC	TX30	2.000	24.000
TPMARRO	MARRON	TX30	2.000	24.000

HO

Vis de fixation directe

HR

Tête cylindrique, TX

02 P. 386 Info Technique

MASSIFS — Béton — Béton cellulaire

CODE	DIMENSIONS	CLÉ D'INSTALLATION	Ø FORET		
HR75072	7,5 x 72 Ø6	TX30	6	100	1.200
HR75092	7,5 x 92 Ø6	TX30	6	100	1.200
HR75112	7,5 x 112 Ø6	TX30	6	100	800
HR75132	7,5 x 132 Ø6	TX30	6	100	600

HEA

Vis avec tête hexagonale

02 P. 386 Info Technique

MASSIFS — Béton — Béton cellulaire

CODE	DIMENSIONS	CLÉ D'INSTALLATION	Ø FORET		
HE65032	6,5 x 32 Ø5	8+ranura	5	1.000	3.000
HE65045	6,5 x 45 Ø5	8+ranura	5	500	2.000
HE65057	6,5 x 57 Ø5	8+ranura	5	500	2.000
HE65070	6,5 x 70 Ø5	8+ranura	5	500	1.500
HE65080	6,5 x 80 Ø5	8+ranura	5	250	1.000
HE65100	6,5 x 100 Ø5	8+ranura	5	250	750
HE65115	6,5 x 115 Ø5	8+ranura	5	250	1.000
HE65125	6,5 x 125 Ø5	8+ranura	5	250	1.000
HE65150	6,5 x 150 Ø5	8+ranura	5	250	750
HE65180	6,5 x 180 Ø5	8+ranura	5	100	400
HE65200	6,5 x 200 Ø5	8+ranura	5	100	300

HEA + ARVUL

Vis avec rondelle vulcanisée intégrée.
Acier EPDM

02 P. 387 Info Technique

MASSIFS — Béton — Béton cellulaire

CODE	DIMENSIONS	CLÉ D'INSTALLATION	Ø FORET		
HE1665032	6,5 x 32 P16 Ø5	8+ranura	5	1.000	2.000
HE1665045	6,5 x 45 P16 Ø5	8+ranura	5	500	1.500
HE1665057	6,5 x 57 P16 Ø5	8+ranura	5	500	1.500
HE1665070	6,5 x 70 P16 Ø5	8+ranura	5	500	1.000
HE1665080	6,5 x 80 P16 Ø5	8+ranura	5	250	750
HE1665100	6,5 x 100 P16 Ø5	8+ranura	5	250	750
HE1665115	6,5 x 115 P16 Ø5	8+ranura	5	250	750
HE1665125	6,5 x 125 P16 Ø5	8+ranura	5	250	500
HE1665150	6,5 x 150 P16 Ø5	8+ranura	5	250	500
HE1665180	6,5 x 180 P16 Ø5	8+ranura	5	100	300
HE1665200	6,5 X 200 P16 Ø5	8+ranura	5	100	300

Vis a béton avec recouvrement zingué. Courte

SF

02 P. 388 Info Technique

MÉTAL

Béton | Béton fissuré | Pierre | Béton armé

SL-PE NEW

Homologué ETE Opt.1. Tige filetée

CODE	DIMENSIONS	ÉPAISSEUR MAX. À FIXER (MM)		
SLPE12095	M8 x 95 Ø12	20	50	200
SLPE12155	M8 x 155 Ø12	80	25	100
SLPE16125	M10 x 125 Ø16	40	25	100
SLPE16160	M10 x 160 Ø16	75	20	60
SLPE16245	M10 x 245 Ø16	160	10	20
SLPE18150	M12 x 150 Ø18	50	20	40
SLPE18170	M12 x 170 Ø18	70	15	45
SLPE18260	M12 x 260 Ø18	160	5	10
SLPE24145	M16 x 145 Ø24	25	10	40
SLPE24170	M16 x 170 Ø24	50	10	30
SLPE24200	M16 x 200 Ø24	80	10	20
SLPE24280	M16 x 280 Ø24	160	5	10
SLPE28210	M20 x 210 Ø28	60	5	10
SLPE28230	M20 x 230 Ø28	80	5	10
SLPE28310	M20 x 310 Ø28	160	5	10

02 P. 387 Info Technique

MASSIFS

Béton | Béton fissuré | Pierre | Béton armé

SL-PT

Homologuée ATE Opt.1. Hexagonale

CODE	DIMENSIONS	ÉPAISSEUR MAX. À FIXER (MM)		
SLPT10070	M6 x 70 Ø10	10	50	600
SLPT10080	M6 x 80 Ø10	20	50	600
SLPT10100	M6 x 100 Ø10	40	50	300
SLPT10110	M6 x 110 Ø10	50	25	150
SLPT12080	M8 x 80 Ø12	5	50	300
SLPT12090	M8 x 90 Ø12	15	50	200
SLPT12100	M8 x 100 Ø12	25	50	200
SLPT12120	M8 x 120 Ø12	45	25	200
SLPT16100	M10 x 100 Ø16	15	25	150
SLPT16120	M10 x 120 Ø16	35	25	100
SLPT16140	M10 x 140 Ø16	55	20	60
SLPT16160	M10 x 160 Ø16	75	20	60
SLPT18110	M12 x 110 Ø18	10	20	80
SLPT18120	M12 x 120 Ø18	20	20	80
SLPT18140	M12 x 140 Ø18	40	20	80
SLPT18150	M12 x 150 Ø18	50	20	80
SLPT18170	M12 x 170 Ø18	70	15	45
SLPT18200	M12 x 200 Ø18	100	15	30
SLPT24140	M16 x 140 Ø24	20	10	40
SLPT24170	M16 x 170 Ø24	50	10	30
SLPT24200	M16 x 200 Ø24	80	10	20
SLPT24220	M16 x 220 Ø24	100	10	20
SLPT28170	M20 x 170 Ø28	20	10	20
SLPT28200	M20 x 200 Ø28	50	10	20
SLPT28240	M20 x 240 Ø28	90	5	10

02 P. 387 Info Technique

MASSIFS

Béton | Béton fissuré | Pierre | Béton armé

SL-PC

Homologuée ATE Opt.1. Tête fraisée

CODE	DIMENSIONS	ÉPAISSEUR MAX. À FIXER (MM)		
SLPC10070	M6 x 70 Ø10	10	50	600
SLPC10080	M6 x 80 Ø10	20	50	600
SLPC10100	M6 x 100 Ø10	40	50	300
SLPC12100	M8 x 100 Ø12	25	50	200
SLPC16100	M10 x 100 Ø16	15	25	150
SLPC16120	M10 x 120 Ø16	35	25	100
SLPC18120	M12 x 120 Ø18	20	20	80

CH

Les ancrages à douille CH sont une solution idéale pour l'installation d'éléments structuraux dans du béton non fissuré tels que des mains courantes, des lignes de câbles, du mobilier urbain ou des étagères métalliques. La géométrie de l'ancrage garantit une capacité de charge élevée, un haut niveau de sécurité et une installation facile. Lors du serrage de l'ancrage, le cône est inséré dans la douille d'expansion (sans rotation, grâce au système anti-rotation), en l'élargissant contre le matériau à fixer. L'ensemble d'ancrages CH se compose de différents modèles de tête en fonction de l'utilisation requise.

CONCEPTION ET GÉOMÉTRIE

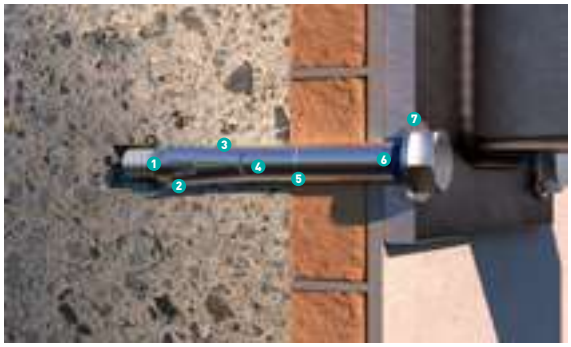

1. **Le cône avec ailettes anti-rotation** empêche l'ancrage de tourner, assurant l'expansion de la douille et facilitant sa mise en place.
2. **Ouverture de la douille**. Optimise l'insertion du cône et facilite son expansion.
3. **Informations pratiques** pour l'installation (diamètre et longueur) estampillées sur la douille.
4. **La conception de la douille** permet d'assurer une expansion plus efficace.
5. **Repère de profondeur** requis pour assurer de bonnes performances.
6. **Caoutchouc bleu** avec ailettes anti-torsion qui facilitent l'installation.
7. **Rondelle** qui augmente la surface de fixation.

APPLICATIONS

- Fixations structurelles en béton non fissuré.
- Fixation de signalisations, d'étagères, de panneaux, de porches, de mains courantes, de stores, de poteaux de clôture.- Mobilier urbain, sièges de cinéma, de théâtres ou de stades.
- Chemins de câbles
- Portes
- Façades
- Fixations provisoires

PROPRIÉTÉS ET AVANTAGES

GARANTIE ANTI-TORSION. FACILITE L'INSTALLATION.

L'ancrage se compose de plusieurs éléments anti-rotation (cône, douille et caoutchouc) qui empêchent l'ancrage de tourner lorsqu'il commence à être installé, facilitant l'installation et garantissant une expansion et des performances optimales.

GARANTIES MAXIMALES. HOMOLOGUÉ D'APRÈS LES PLUS HAUTS STANDARDS DE QUALITÉ.

Approuvé (ETA 18/0018) pour des utilisations non structurelles dans le béton.

POLYVALENCE. UTILISATIONS MULTIPLES.

Indiqué pour l'installation de charges statiques ou quasi-statiques dans le béton non fissuré et le béton armé. Permet le démontage de l'ancrage en dévissant la vis ou l'élément fileté.

FABRICATION 100% INDEX

Cela nous permet d'assurer un contrôle rigoureux des processus, de garantir la qualité maximale de nos produits, de proposer le meilleur service et d'obtenir un coût global compétitif.

GAMME

PRODUIT	CH-TO	CH-A2	CH-8.8	CH-8.8 E	CH-PL	CH-PI	CH-ES	CH-INB	CH-INN
TÊTE DE VIS	Vis tête hexagonale 6.8	Vis tête hexagonale inoxydable A2	Vis tête hexagonale 8.8	Tête hexagonale pour épaisseurs réduites	Tête fraisée	Tête fraisée inoxydable A2	Tige filetée	Tête inviolable zinguée	Tête inviolable zinguée noire
REVÊTEMENT/ MATÉRIEL DE LA VIS	Z	A2	Z	Z	Z	A2	Z	Z	ZN
CE	✓	✓	✓	-	✓	✓	-	✓	✓

PRODUIT	CH-GA	CH-GE	CH-GF	CH-GF A2	CH-AR	CH-AF	CH-AF A2
TÊTE DE VIS	Crochet	Crochet spiral	Crochet forgé	Crochet forgé inox A2	Piton	Piton forgé	Piton forgé inox A2
REVÊTEMENT/ MATÉRIEL DE LA VIS	Z	Z	Z	A2	Z	Z	A2
CE	-	-	-	-	-	-	-

LE REVÊTEMENT LE MIEUX ADAPTÉ SELON LE NIVEAU DE CORROSION

Revêtement zingué: apte pour une utilisation dans des conditions intérieures sèches (catégorie C1 selon la norme ISO 923), pendant une période de 50 ans.

Revêtement zingué noir: apte pour une utilisation dans des conditions intérieures sèches (catégorie C1 selon la norme ISO 923), pendant une période de 50 ans.

Matériau inoxydable A2: valable pour les espaces intérieurs à haute fréquence de condensation ou les environnements extérieurs qui ne sont pas situés à proximité de zones côtières ou de zones à forte pollution.

Cheville métallique anti-rotation pour charges moyennes CH

02 P. 388 Info Technique

MASSIFS — Béton armé, Béton, Brique pleine, Pierre

CH-TO

Vis tête hexagonale 6.8. Homologué ATE Opt.7

CODE	DIMENSIONS		
ACHT08C	M6 x 45 Ø8	200	1.200
• ACHT09C	M6 x 45 Ø9	200	800
ACHT08L	M6 x 60 Ø8	200	800
• ACHT09L	M6 x 60 Ø9	200	800
ACHT10C	M8 x 60 Ø10	100	600
• ACHT11C	M8 x 60 Ø11	100	400
ACHT10L	M8 x 80 Ø10	100	400
• ACHT11L	M8 x 80 Ø11	100	400
ACHT12C	M10 x 70 Ø12	100	200
• ACHT14C	M10 x 70 Ø14	100	200
ACHT12L	M10 x 100 Ø12	50	200
• ACHT14L	M10 x 100 Ø14	50	200
ACHT16C	M12 x 80 Ø16	50	200
ACHT16L	M12 x 110 Ø16	50	100
ACHT20C	M16 x 110 Ø20	25	50
• ACHT25C	M20 x 130 Ø25	15	45

• Mesures sans agrément

Blister

CODE	DIMENSIONS	PCS	SACHETS
BZACHT08C	M6 x 45 Ø8	2	15
BZACHT08L	M6 x 60 Ø8	2	15
BZACHT10C	M8 x 60 Ø10	2	15
BZACHT10L	M8 x 80 Ø10	2	15
BZACHT12C	M10 x 70 Ø12	2	10
BZACHT12L	M10 x 100 Ø12	2	10

Boîte avec fenêtre

CODE	DIMENSIONS	PCS	BOÎTES
VACHT08C	M6 x 45 Ø8	15	8
VACHT08L	M6 x 60 Ø8	15	8
VACHT10C	M8 x 60 Ø10	10	8
VACHT10L	M8 x 80 Ø10	10	8
VACHT12C	M10 x 70 Ø12	8	8
VACHT12L	M10 x 100 Ø12	6	8
VACHT16C	M12 x 80 Ø16	4	8

02 P. 388 Info Technique

INOXYDABLE — Béton armé, Béton, Brique pleine, Pierre

CH-A2

Inoxydable A2 Homologué ATE. Opt.7

CODE	DIMENSIONS		
ACHTA208C	M6 x 45 Ø8	100	1.200
• ACHTA209C	M6 x 45 Ø9	100	1.200
ACHTA208L	M6 x 60 Ø8	100	600
• ACHTA209L	M6 x 60 Ø9	100	600
ACHTA210C	M8 x 60 Ø10	100	600
• ACHTA211C	M8 x 60 Ø11	100	400
ACHTA210L	M8 x 80 Ø10	100	400
• ACHTA211L	M8 x 80 Ø11	100	400
ACHTA212C	M10 x 70 Ø12	100	200
• ACHTA214C	M10 x 70 Ø14	100	300
ACHTA212L	M10 x 100 Ø12	50	200
• ACHTA214L	M10 x 100 Ø14	50	200
ACHTA216C	M12 x 80 Ø16	50	100
ACHTA216L	M12 x 110 Ø16	50	100
ACHTA220C	M16 x 110 Ø20	25	75

• Mesures sans agrément

Boîte avec fenêtre

CODE	DIMENSIONS	PCS	BOÎTES
VACHTA208C	M6 x 45 Ø8	10	8
VACHTA208L	M6 x 60 Ø8	10	8
VACHTA210C	M8 x 60 Ø10	6	8
VACHTA210L	M8 x 80 Ø10	6	8
VACHTA212C	M10 x 70 Ø12	4	8
VACHTA212L	M10 x 100 Ø12	4	8

CH

Cheville métallique anti-rotation pour charges moyennes

CH-8.8

Vis tête hexagonale 8.8. Homologué ATE Opt.7

02 P. 389 Info Technique

MASSIFS — Béton armé, Béton, Brique pleine, Pierre

CODE	DIMENSIONS		
ACHT8808C	M6 x 45 Ø8	200	1.200
ACHT8808L	M6 x 60 Ø8	200	800
ACHT8810C	M8 x 60 Ø10	100	600
ACHT8810L	M8 x 80 Ø10	100	400
ACHT8812C	M10 x 70 Ø12	100	200
ACHT8812L	M10 x 100 Ø12	50	200
ACHT8816C	M12 x 80 Ø16	50	200
ACHT8816L	M12 x 110 Ø16	50	100
ACHT8820C	M16 x 110 Ø20	25	50

CH-8.8 E

Vis tête hexagonale 8.8 pour épaisseurs réduites

02 P. 389 Info Technique

MASSIFS — Béton armé, Béton, Brique pleine, Pierre

CODE	DIMENSIONS		
ACHT8808E	M6 x 40 Ø8	200	1.200
ACHT8810E	M8 x 40 Ø10	100	600

CH-PL

Tête fraisée. Homologué ATE Opt.7

02 P. 389 Info Technique

MASSIFS — Béton armé, Béton, Brique pleine, Pierre

CODE	DIMENSIONS			
ACHTPL08C	M6 x 45 Ø8	4	100	1.600
ACHTPL08L	M6 x 60 Ø8	4	100	1.200
ACHTPL10C	M8 x 60 Ø10	5	100	400
ACHTPL10L	M8 x 80 Ø10	5	100	600
ACHTPL12C	M10 x 70 Ø12	6	50	400
ACHTPL12L	M10 x 100 Ø12	6	50	300

CH-PI

Tête fraisée inoxydable A2. Homologué ATE Opt.7

02 P. 389 Info Technique

INOXYDABLE — Béton armé, Béton, Brique pleine, Pierre

CODE	DIMENSIONS			
ACHTPI08C	M6 x 45 Ø8	4	100	1.200
ACHTPI08L	M6 x 60 Ø8	4	100	1.200
ACHTPI10C	M8 x 60 Ø10	5	100	600
ACHTPI10L	M8 x 80 Ø10	5	100	400
ACHTPI12C	M10 x 70 Ø12	6	50	300
ACHTPI12L	M10 x 100 Ø12	6	50	300

Cheville métallique anti-rotation pour charges moyennes

CH

02 P. 389 Info Technique

MASSIFS — Béton armé, Béton, Brique pleine, Pierre

CH-INB

Tête inviolable zinguée. Homologué ATE Opt.7

CODE	DIMENSIONS			
ACHINB08C	M6 x 45 Ø8	TX40	100	1.200
ACHINB08L	M6 x 60 Ø8	TX40	100	800
ACHINB10C	M8 x 60 Ø10	TX40	100	600
ACHINB10L	M8 x 80 Ø10	TX40	100	400

Blister

CODE	DIMENSIONS	PCS	SACHETS
BZACHINB08C	M6 x 45 Ø8	2	15
BZACHINB10C	M8 x 60 Ø10	2	15

02 P. 389 Info Technique

MASSIFS — Béton armé, Béton, Brique pleine, Pierre

CH-INN

Tête inviolable zinguée noire. Homologué ATE Opt.7

CODE	DIMENSIONS			
ACHINN08C	M6 x 45 Ø8	TX40	100	1.200
ACHINN08L	M6 x 60 Ø8	TX40	100	800
ACHINN10C	M8 x 60 Ø10	TX40	100	600
ACHINN10L	M8 x 80 Ø10	TX40	100	400

02 P. 389 Info Technique

MASSIFS — Béton armé, Béton, Brique pleine, Pierre

CH-ES

Tige filetée

CODE	DIMENSIONS		
ACHE08C	M6 x 45 Ø8	200	1.200
ACHE09C	M6 x 45 Ø9	200	800
ACHE10C	M8 x 60 Ø10	100	600
ACHE11C	M8 x 60 Ø11	100	600
ACHE10L	M8 x 80 Ø10	100	400
ACHE11L	M8 x 80 Ø11	100	400
ACHE12C	M10 x 70 Ø12	100	200
ACHE14C	M10 x 70 Ø14	100	200
ACHE12L	M10 x 100 Ø12	50	200
ACHE14L	M10 x 100 Ø14	50	200

CH

Cheville métallique anti-rotation pour charges moyennes

CH-GA

Crochet

Info Technique P. 389

MASSIFS — Béton armé, Béton, Brique pleine, Pierre

CODE	DIMENSIONS	OUVERTURE CROCHET		
ACHG08C	M6 x 45 Ø8	10	100	600
ACHG09C	M6 x 45 Ø9	10	100	600
ACHG10C	M8 x 60 Ø10	13	100	400
ACHG11C	M8 x 60 Ø11	13	100	400
ACHG12C	M10 x 70 Ø12	14	50	200
ACHG14C	M10 x 70 Ø14	14	50	200
ACHG16C	M12 x 80 Ø16	22	25	100

Blister

CODE	DIMENSIONS	PCS	SACHETS
BZACHG08C	M6 x 45 Ø8	2	15
BZACHG10C	M8 x 60 Ø10	2	15
BZACHG12C	M10 x 70 Ø12	2	10

Boîte avec fenêtre

CODE	DIMENSIONS	PCS	BOÎTES
VACHG08C	M6 x 45 Ø8	10	8
VACHG10C	M8 x 60 Ø10	6	8

CH-GE

Crochet spiral

Info Technique P. 390

MASSIFS — Béton armé, Béton, Brique pleine, Pierre

CODE	DIMENSIONS		
ACHGE10	M8 x 115 Ø10	25	200
ACHGE12	M10 x 135 Ø12	15	90

CH-GF

Crochet forgé

Info Technique P. 390

MASSIFS — Béton armé, Béton, Brique pleine, Pierre

CODE	DIMENSIONS	OUVERTURE CROCHET		
ACHGFO08C	M6 x 45 Ø8	10	100	600
ACHGFO10C	M8 x 60 Ø10	11	100	400
ACHGFO12C	M10 x 70 Ø12	14	50	200

CH-GF A2

Crochet forgé inoxydable A2

Info Technique P. 390

INOXYDABLE — Béton armé, Béton, Brique pleine, Pierre

CODE	DIMENSIONS	OUVERTURE CROCHET		
ACHGA208C	M6 x 45 Ø8	10	100	600
ACHGA210C	M8 x 60 Ø10	11	100	400
ACHGA212C	M10 x 70 Ø12	14	50	200

INDEX A PERFECT FIXING

Cheville métallique anti-rotation pour charges moyennes — CH

02 P. 390 Info Technique

MASSIFS — Béton armé, Béton, Brique pleine, Pierre

CH-AR

Piton

CODE	DIMENSIONS	Ø PITON		
ACHA08C	M6 x 45 Ø8	10	100	600
ACHA09C	M6 x 45 Ø9	10	100	600
ACHA10C	M8 x 60 Ø10	13	100	400
ACHA11C	M8 x 60 Ø11	13	100	200
ACHA12C	M10 x 70 Ø12	14	50	200
ACHA14C	M10 x 70 Ø14	14	50	200
ACHA16C	M12 x 80 Ø16	22	25	100

Blister

CODE	DIMENSIONS	PCS	SACHETS
BZACHA08C	M6 x 45 Ø8	2	15
BZACHA10C	M8 x 60 Ø10	2	15
BZACHA12C	M10 x 70 Ø12	2	10

Boîte avec fenêtre

CODE	DIMENSIONS	PCS	BOÎTES
VACHA08C	M6 x 45 Ø8	10	8
VACHA10C	M8 x 60 Ø10	6	8

02 P. 390 Info Technique

MASSIFS — Béton armé, Béton, Brique pleine, Pierre

CH-AF

Piton forgé

CODE	DIMENSIONS	Ø PITON		
ACHAFO08C	M6 x 45 Ø8	10	100	600
ACHAFO10C	M8 x 60 Ø10	12	100	400
ACHAFO12C	M10 x 70 Ø12	14	50	200

02 P. 390 Info Technique

INOXYDABLE — Béton armé, Béton, Brique pleine, Pierre

CH-AF A2

Piton forgé inoxydable A2

CODE	DIMENSIONS	Ø PITON		
ACHAA208C	M6 x 45 Ø8	10	100	600
ACHAA210C	M8 x 60 Ø10	11	100	400
ACHAA212C	M10 x 70 Ø12	14	50	200

Crochets et pitons disponibles séparément page 326

HE

Les ancrages à expansion par déformation avec filetage femelle sont spécialement indiqués pour l'installation de tuyaux, plateaux porte-câbles, conduits de ventilation ou systèmes d'extinction d'incendie. Ils disposent de l'homologation européenne ETE pour les applications structurelles en béton non fissuré (selon DEE 332023) et pour la fixation de systèmes redondants non structurels en béton fissuré, avec des conditions d'exposition au feu (selon DEE 330747). Disponibles avec revêtement ATLANTIS C3-L, inoxydable A4 et zingué, permettant leur installation dans des applications intérieures et extérieures.

CONCEPTION ET GÉOMÉTRIE

Filetage intérieur. L'ancrage possède une première partie avec un filetage femelle, où le boulon métrique et/ou la tige filetée (non fournie avec le produit) sont installés. Le filetage intérieur métrique permet une application dans de multiples installations et assure une polyvalence maximale.

Cône intérieur. La partie inférieure dispose d'un cône intérieur qui produit une expansion des ailettes de la douille pendant l'installation.

Ailettes. L'expansion du cône intérieur entraîne une expansion des ailettes, produisant un frottement contre les parois du matériau base, qui permet la fixation.

Protection. Le plastique situé à l'intérieur de l'ancrage évite que le cône ne tombe pendant l'installation ou le transport de la boîte.

Version avec collier HE-CL. La version à collier empêche l'ancrage d'être introduit en excès dans le trou du matériau base pendant l'installation si un trou plus profond que celui requis dans la documentation est effectué.

Identification. La mesure de l'ancrage est estampillée sur le corps de l'ancrage pour faciliter son identification, de façon à savoir à tout moment le diamètre de mèche requis et l'outil d'expansion à utiliser.

Version courte. HE-HC. La version HE-HC permet une installation dans des zones avec une haute densité d'armatures de renfort ; par exemple, dans la partie inférieure des planchers. Sa taille réduite (25 mm) n'a pas d'effet sur l'armature.

APPLICATIONS

Ancrage pour la fixation d'éléments structurels et non structurels

- Installations de plafonds suspendus
- Systèmes d'extinction d'incendie
- Systèmes de suspension pour tuyaux
- Tuyaux de descente avec tiges
- Systèmes de ventilation et/ou conduits d'air
- Chemins de câbles
- Fixation de systèmes structuraux dans du béton non fissuré avec charges statiques ou quasi statiques
- Fixation de systèmes non-structuraux dans du béton fissuré ou applications ponctuelles dans du béton non fissuré.

FABRICATION 100% INDEX

Cela nous permet d'assurer un contrôle rigoureux des processus, de garantir la qualité maximale de nos produits, de proposer le meilleur service et d'obtenir un coût global compétitif.

PROPRIÉTÉS ET AVANTAGES

ANCRAGE DÉMONTABLE ET RÉUTILISABLE.

Les vis ou les tiges employées peuvent être démontées, en laissant la surface dégagée (la douille et le cône restent à l'intérieur du trou). L'ancrage installé peut être utilisé pour une nouvelle fixation.

GARANTIES MAXIMALES. PRODUITS HOMOLOGUÉS D'APRÈS LES PLUS HAUTS STANDARDS DE QUALITÉ.

- Homologué (ETA 14/0135) pour systèmes non structurels redondants en béton fissuré et non fissuré (C12/15 à C50/60), y compris les conditions d'exposition au feu.
- Homologué (ETA 14/0068) pour des applications structurelles dans du béton non fissuré (C20/25-C50/60).
- Homologué FM pour l'installation de systèmes d'extinction d'incendie.
- Aptitude confirmée pour l'installation de systèmes d'extinction d'incendie selon la norme VdS CEA 4001.

INSTALLATION FACILE.

Grâce à l'outil EXP avec protecteur en caoutchouc, une expansion de l'ancrage contrôlée, sûre et ergonomique est assurée.

Comment savoir si l'ancrage est correctement installé?
Une fois la douille insérée dans le trou, donnez des coups avec l'expandeur jusqu'à ce que le bord supérieur de la douille soit marqué de quelques encoches.

GAMME

PRODUIT	HE-HO	HE-A4	HE-CL	HE-C4	HE-HC	HE-NO	HE-NS
REVÊTEMENT/ MATÉRIEL	Z	A4	Z	A4	Z	Z	A
CE	✓	✓	✓	✓	✓		
CE	✓		✓				
	✓	✓	✓	✓	✓		
FM	✓		✓				
	✓	✓	✓	✓	✓		

LE REVÊTEMENT LE MIEUX ADAPTÉ SELON LE NIVEAU DE CORROSION

Recouvrement Atlantis C3-L: valable pour des conditions intérieures sèches (50 ans) ou dans des ambiances extérieures de type C3 selon la norme ISO 9223, pendant une période de 25 ans.

Revêtement zingué: apte pour une utilisation dans des conditions intérieures sèches (catégorie C1 selon la norme ISO 923), pendant une période de 50 ans.

Matériau inoxydable A4: valable pour intérieur et extérieur, dans les zones côtières, les zones exposées à une forte contamination ou des zones près de routes.

HE

Cheville de frappe avec cône interieur pour charges lourdes

02 P. 390 Info Technique

MASSIFS — Béton, Béton armé, Pierre

HE-HO

Zinguée. Homologuée ETE Opt.7 et pour les applications non structurelles

CODE	DIMENSIONS		
HEHOM06	M6 x 25 Ø8	100	3.200
HEHOM08	M8 x 30 Ø10	100	1.600
HEHOM10	M10 x 40 Ø12	50	800
HEHOM12	M12 x 50 Ø15	50	400
HEHOM12D	M12 x 50 Ø16	50	400
HEHOM16	M16 x 65 Ø20	25	200
HEHOM20	M20 x 80 Ø25	25	100

02 P. 391 Info Technique

INOXYDABLE — Béton, Béton armé, Pierre

HE-A4

Inoxydable A4. Homologuée ETE pour les applications non structurelles

CODE	DIMENSIONS		
HEA4M06	M6 x 25 Ø8	100	4.000
HEA4M08	M8 x 30 Ø10	100	1.600
HEA4M10	M10 x 40 Ø12	50	800
HEA4M12	M12 x 50 Ø15	50	600
HEA4M16	M16 x 65 Ø20	25	250
HEA4M20	M20 x 80 Ø25	25	100

02 P. 391 Info Technique

MASSIFS — Béton, Béton armé, Pierre

HE-CL

Avec collarete. Zinguée. Homologuée ETE Opt.7 et pour les applications non structurelles

CODE	DIMENSIONS		
HECLOM06	M6 x 25 Ø8	100	3.200
HECLOM08	M8 x 30 Ø10	100	1.600
HECLOM10	M10 x 40 Ø12	50	800
HECLOM12	M12 x 50 Ø15	50	400
HECLOM12D	M12 x 50 Ø16	50	400
HECLOM16	M16 x 65 Ø20	25	200

02 P. 391 Info Technique

INOXYDABLE — Béton, Béton armé, Pierre

HE-C4

Avec collarete. Inoxydable A4. Homologuée ETE pour les applications non structurelles

CODE	DIMENSIONS		
HEC4M06	M6 x 25 Ø8	100	3.200
HEC4M08	M8 x 30 Ø10	100	1.600
HEC4M10	M10 x 40 Ø12	50	800
HEC4M12	M12 x 50 Ø15	50	400

HE

Cheville de frappe avec cône interieur pour charges lourdes

HE-HC

Courte. Zingué. Homologuée ETE pour les applications non structurelles

02 P. 391 Info Technique

MASSIFS — Dalle alveolée, Béton, Pierre, Béton armé

CODE	DIMENSIONS		
HEHCM08	M8 x 25	100	1.600
HEHCM10	M10 x 25	50	800
HEHCM12	M12 x 25	50	800

HE-NO

Zinguée

02 P. 391 Info Technique

MASSIFS — Béton, Béton armé, Pierre

CODE	DIMENSIONS		
HENOM06	M6 x 25 Ø8	100	4.000
HENOM08	M8 x 30 Ø10	100	2.200
HENOM10	M10 x 40 Ø12	50	1.000
HENOM12	M12 x 50 Ø15	50	600
HENOM16	M16 x 65 Ø20	25	250
HENOM20	M20 x 80 Ø25	25	100

HE-NS

ATLANTIS C3-L

02 P. 391 Info Technique

MASSIFS — Béton, Béton armé, Pierre

CODE	DIMENSIONS		
HENSM08	M8 x 30 Ø10	100	1.600
HENSM10	M10 x 40 Ø12	50	800
HENSM12	M12 x 50 Ø15	50	400
HENSM16	M16 x 65 Ø20	25	250

HE-HO SDS

Foret butée pour HE-HO

MASSIFS — Béton, Béton armé, Béton fissuré

CODE	DIMENSIONS		
HEHOSDS06	Ø8 x 27	1	10
HEHOSDS08	Ø10 x 33	1	10
HEHOSDS10	Ø12 x 43	1	10
HEHOSDS12	Ø15 x 54	1	10

HE-HC SDS

Foret butée pour HE-HC

MASSIFS — Béton, Béton armé, Dalle alveolée, Béton fissuré

CODE	DIMENSIONS		
HEHCSDS08	Ø10 x 28	1	10
HEHCSDS10	Ø12 x 28	1	10
HEHCSDS12	Ø15 x 29	1	10

Cheville de frappe avec cône interieur pour charges lourdes — HE

MASSIFS

CODE	DIMENSIONS		
EXHBM06	M6	1	10
EXHBM08	M8	1	10
EXHBM10	M10	1	10
EXHBM12	M12	1	10
EXHBM16	M16	1	10
EXHBM20	M20	1	10

EXP

Outil de pose manuel pour chevilles de frappe HE (sauf HE-HC)

MASSIFS

CODE	DIMENSIONS		
EXHBM08C	M8 (HE-HC)	1	10
EXHBM10C	M10 (HE-HC)	1	10
EXHBM12C	M12 (HE-HC)	1	10

EXP-C

Outil de pose manuel pour chevilles de frappe HE-HC

MÉTAL

CODE	DIMENSIONS		
EXHSDSM06	M6	1	50
EXHSDSM08	M8	1	50
EXHSDSM10	M10	1	50
EXHSDSM12	M12	1	50

EXP-SDS NEW

Outil de pose machine avec emmanchement SDS pour chevilles de frappe HE (sauf HE-HC)

MÉTAL

CODE	DIMENSIONS		
EXHSDSM08C	M8 (HE-HC)	1	50
EXHSDSM10C	M10 (HE-HC)	1	50
EXHSDSM12C	M12 (HE-HC)	1	50

EXP-SDS C NEW

Outil de pose machine avec emmanchement SDS pour chevilles de frappe HE-HC

Cheville pour dalle alvéolaire/plafond creux. Homologuée ATE — HC

02 P. 391 Info Technique

CREUX — Dalle alveolée

CODE	DIMENSIONS	Ø FORET		
HCM06	M6	10	100	600
HCM08	M8	12	50	600
HCM10	M10	16	25	300

TALA

Cheville laiton pour fixations légères dans matériaux pleins

Info Technique P. 392

MASSIFS — Béton, Béton armé, Pierre, Béton cellulaire

CODE	DIMENSIONS	Ø FORET		
TALAM04	M4 x 16 Ø5	5	300	9.600
TALAM05	M5 x 18 Ø6	6	200	6.400
TALA532	W5/32 x 16 Ø5	5	300	9.600
TALAM06	M6 x 23 Ø8	8	200	4.800
TALAM08	M8 x 28 Ø10	10	100	2.400
TALAM10	M10 x 33 Ø12	12	150	1.800
TALAM12	M12 x 38 Ø15	15	150	900

Blister

CODE	DIMENSIONS	PCS	SACHETS
BZTALAM06	M6 x 23 Ø8	4	20
BZTALAM08	M8 x 28 Ø10	4	20
BZTALAM10	M10 x 33 Ø12	2	15

Boîte avec fenêtre

CODE	DIMENSIONS	PCS	BOÎTES
VTALAM06	M6 x 23 Ø8	25	8
VTALAM08	M8 x 28 Ø10	15	8
VTALAM10	M10 x 33 Ø12	15	8

TA-ME

Cheville métallique d'expansion

Info Technique P. 392

MASSIFS — Béton, Béton armé, Béton cellulaire, Brique pleine

CODE	DIMENSIONS	Ø FORET	MIN. COMMANDE		
TAME05030	M5 x 30 Ø5	5	200	100	4.500
TAME06032	M6 x 32 Ø6	6	200	100	2.400
TAME08038	M8 x 38 Ø8	8	200	100	1.200
TAME08060	M8 x 60 Ø8	8	100	50	600
TAME10060	M10 x 60 Ø10	10	50	50	600

AN-CU

Cheville métallique d'expansion par frappe. Homolguée ATE

Info Technique P. 392

MASSIFS — Béton, Béton cellulaire, Béton fissuré, Pierre

CODE	DIMENSIONS	Ø FORET		
ANCU06040	6 x 40 Ø6	6	100	1.200
ANCU06070	6 x 70 Ø6	6	100	1.200

TC-MA

Cheville metallique de frappe avec pointe en acier

MÉTAL — Béton armé, Béton, Pierre, Brique pleine

CODE	DIMENSIONS	Ø FORET		
TCMA05022	5 x 22 Ø5	5	100	2.400
TCMA06030	6 x 30 Ø6	6	100	2.400
TCMA06040	6 x 40 Ø6	6	100	1.200
TCMA06050	6 x 50 Ø6	6	100	1.200

Cheville homologué à frapper pour des applications non structurelles dans le béton. Homologué ATE

NA

02_ P. 393 Info Technique

MASSIFS — Béton — Béton fissuré

NA-C NEW

Tête plate. Tige zinguée. Bague ATLANTIS C3-L

CODE	DIMENSIONS		
NAC6035	Ø6 x 35	100	1.600
NAC6040	Ø6 x 40	100	1.600
NAC6045	Ø6 x 45	100	1.600
NAC6050	Ø6 x 50	100	1.600
NAC6055	Ø6 x 55	100	1.600
NAC6065	Ø6 x 65	100	1.200
NAC6085	Ø6 x 85	100	800
NAC6110	Ø6 x 110	100	800

02_ P. 393 Info Technique

MASSIFS — Béton — Béton fissuré

NA-E NEW

Tige filetée. Tige zinguée. Bague ATLANTIS C3-L

CODE	DIMENSIONS		
NAE6045	Ø6 x 45 (M6)	100	800
NAE6050	Ø6 x 50 (M6)	100	800
NAE6055	Ø6 x 55 (M6)	100	800

02_ P. 393 Info Technique

MASSIFS — Béton — Béton fissuré

NA-F NEW

Tête filetage femelle. Tige zinguée. Bague ATLANTIS C3-L

CODE	DIMENSIONS		
NAF65810	Ø6 x 58 (M8+M10)	50	800
NAF66310	Ø6 x 63 (M8+M10)	50	800

02_ P. 393 Info Technique

MASSIFS — Béton — Béton fissuré

NA-G NEW

Crochet. Tige zinguée. Bague ATLANTIS C3-L

CODE	DIMENSIONS		
NAG6055	Ø6 x 55	100	1.200

02_ P. 393 Info Technique

MASSIFS — Béton — Béton fissuré

NA-R NEW

Piton. Tige zinguée. Bague ATLANTIS C3-L

CODE	DIMENSIONS		
NAR6055	Ø6 x 55	100	1.200

AC

Cheville à ailettes en acier pour charges lourdes

AC-CA

Douille

02 P. 394 Info Technique

MASSIFS — Béton armé, Béton, Brique pleine, Pierre

CODE	DIMENSIONS	MIN. COMMANDE		
AACCA06	M6 x 40 Ø10	-	50	1.200
AACCA08	M8 x 50 Ø14	100	50	600
AACCA10	M10 x 60 Ø16	100	50	300
AACCA12	M12 x 80 Ø20	50	25	300
AACCA16	M16 x 100 Ø25	20	10	120

AC-CI

Douille inoxydable A4

02 P. 395 Info Technique

INOXYDABLE — Béton armé, Béton, Brique pleine, Pierre

CODE	DIMENSIONS		
AACCI06	M6 x 40 Ø10	50	1.200
AACCI08	M8 x 50 Ø14	50	600
AACCI10	M10 x 60 Ø16	25	300
AACCI12	M12 x 80 Ø20	10	120

AC-TO

Vis 6.8

02 P. 395 Info Technique

MASSIFS — Béton armé, Béton, Brique pleine, Pierre

CODE	DIMENSIONS		
AACTO06	M6 x 40 Ø10	50	600
AACTO08	M8 x 50 Ø14	50	300
AACTO10	M10 x 60 Ø16	50	200
AACTO12	M12 x 80 Ø20	25	100
AACTO16	M16 x 125 Ø25	10	30

AC-ES

Tige filetée

02 P. 395 Info Technique

MASSIFS — Béton armé, Béton, Brique pleine, Pierre

CODE	DIMENSIONS		
AACES06	M6 x 40 Ø10	50	600
AACES08	M8 x 50 Ø14	50	300
AACES10	M10 x 60 Ø16	50	200
AACES12	M12 x 80 Ø20	25	100

AC-GA

Crochet

02 P. 395 Info Technique

MASSIFS — Béton armé, Béton, Brique pleine, Pierre

CODE	DIMENSIONS	OUVERTURE CROCHET		
AACGA06	M6 x 40 Ø10	10	50	600
AACGA08	M8 x 50 Ø14	11	50	300
AACGA10	M10 x 60 Ø16	14	50	100
AACGA12	M12 x 80 Ø20	18	25	50

AC-AR

Piton

02 P. 395 Info Technique

MASSIFS — Béton armé, Béton, Brique pleine, Pierre

CODE	DIMENSIONS	Ø PITON		
AACAR06	M6 x 40 Ø10	10	50	600
AACAR08	M8 x 50 Ø14	12	50	300
AACAR10	M10 x 60 Ø16	14	50	200
AACAR12	M12 x 80 Ø20	17	25	100

Cheville en zamak pour fixation mi-lourdes dans matériaux pleins ou creux

ZA

02 P. 393 Info Technique

MASSIFS — Béton, Béton armé, Brique pleine, Pierre, Brique creuse

ZA-CA

Douille

CODE	DIMENSIONS		
AZAMC06	M6 x 48 Ø12	100	1.200
AZAMC08	M8 x 50 Ø14	100	600
AZAMC10	M10 x 58 Ø16	50	300
AZAMC12	M12 x 72 Ø20	25	300
AZAMC16	M16 x 107 Ø25	25	150

02 P. 394 Info Technique

MASSIFS — Béton, Béton armé, Brique pleine, Pierre, Brique creuse

ZA-TO

Vis

CODE	DIMENSIONS		
AZAMT06	M6 x 50 Ø12	100	600
AZAMT08	M8 x 60 Ø14	100	400
AZAMT10	M10 x 80 Ø16	50	200
AZAMT12	M12 x 100 Ø20	25	100
AZAMT16	M16 x 140 Ø25	25	50

02 P. 394 Info Technique

MASSIFS — Béton, Béton armé, Brique pleine, Pierre, Brique creuse

ZA-ES

Tige filetée

CODE	DIMENSIONS	DIMENSION VIS		
AZAME06	M6 x 60 Ø12	60	100	600
AZAME08	M8 x 70 Ø14	70	100	400
AZAME10	M10 x 100 Ø16	100	50	200
AZAME12	M12 x 120 Ø20	120	25	100
AZAME16	M16 x 140 Ø25	140	25	50

02 P. 394 Info Technique

MASSIFS — Béton, Béton armé, Brique pleine, Pierre, Brique creuse

ZA-GA

Crochet

CODE	DIMENSIONS	OUVERTURE CROCHET		
AZAMG06	M6 x 45 Ø12	10	50	600
AZAMG08	M8 x 50 Ø14	13	50	300
AZAMG10	M10 x 56 Ø16	14	25	150
AZAMG12	M12 x 70 Ø20	22	25	100

02 P. 394 Info Technique

MASSIFS — Béton, Béton armé, Brique pleine, Pierre, Brique creuse

ZA-GF

Crochet forgé

CODE	DIMENSIONS	OUVERTURE CROCHET		
AZAMGFO06	M6 x 45 Ø12	10	50	600
AZAMGFO08	M8 x 50 Ø14	11	50	300
AZAMGFO10	M10 x 56 Ø16	14	25	150
AZAMGFO12	M12 x 70 Ø20	18	25	75

ZA

Cheville en zamak pour fixation mi-lourdes dans matériaux pleins ou creux

ZA-AR

Piton

02 P. 394 Info Technique

MASSIFS — Béton, Béton armé, Brique pleine, Pierre, Brique creuse

CODE	DIMENSIONS	Ø PITON		
AZAMA06	M6 x 45 Ø12	10	50	600
AZAMA08	M8 x 50 Ø14	13	50	300
AZAMA10	M10 x 56 Ø16	14	25	150
AZAMA12	M12 x 70 Ø20	22	25	100

ZA-AF

Piton forgé

02 P. 394 Info Technique

MASSIFS — Béton, Béton armé, Brique pleine, Pierre, Brique creuse

CODE	DIMENSIONS	Ø PITON		
AZAMAF006	M6 x 45 Ø12	10	50	600
AZAMAF008	M8 x 50 Ø14	12	50	300
AZAMAF010	M10 x 56 Ø16	14	25	150
AZAMAF012	M12 x 70 Ø20	17	25	100

HI

Cheville anti-rotation pour charges lourdes

HI-CA

Douille

02 P. 395 Info Technique

MASSIFS — Béton armé, Béton, Brique pleine, Pierre

CODE	DIMENSIONS		
AHICA0645	M6 x 45 Ø12	100	1.200
AHICA0855	M8 x 55 Ø14	50	600
AHICA1065	M10 x 65 Ø16	50	300
AHICA1275	M12 x 75 Ø20	25	150
AHICA1690	M16 x 90 Ø24	10	60

HI-CI

Douille inoxydable A2

02 P. 395 Info Technique

INOXYDABLE — Béton armé, Béton, Brique pleine, Pierre

CODE	DIMENSIONS		
AHICI0645	M6 x 45 Ø12	100	600
AHICI0855	M8 x 55 Ø14	50	600
AHICI1065	M10 x 65 Ø16	50	300

HI-TO

Vis 8.8

02 P. 396 Info Technique

MASSIFS — Béton armé, Béton, Brique pleine, Pierre

CODE	DIMENSIONS		
AHITO0645	M6 x 45 Ø12	100	600
AHITO0855	M8 x 55 Ø14	50	300
AHITO1065	M10 x 65 Ø16	50	200
AHITO1275	M12 x 75 Ø20	25	100
AHITO1690	M16 x 90 Ø24	10	40

Cheville anti-rotation pour charges lourdes — HI

02 P. 396 Info Technique

MASSIFS — Béton armé, Béton, Brique pleine, Pierre

HI-GA

Crochet

CODE	DIMENSIONS	OUVERTURE CROCHET		
AHIGA0645	M6 x 45 Ø12	10	100	400
AHIGA0855	M8 x 55 Ø14	11	50	300
AHIGA1065	M10 x 65 Ø16	14	50	100
AHIGA1275	M12 x 75 Ø20	18	25	75
AHIGA1690	M16 x 90 Ø24	19	10	30

02 P. 396 Info Technique

MASSIFS — Béton armé, Béton, Brique pleine, Pierre

HI-AR

Piton

CODE	DIMENSIONS	Ø PITON		
AHIAR0645	M6 x 45 Ø12	10	100	400
AHIAR0855	M8 x 55 Ø14	12	50	300
AHIAR1065	M10 x 65 Ø16	14	50	200
AHIAR1275	M12 x 75 Ø20	17	25	75
AHIAR1690	M16 x 90 Ø24	23	10	30

Cheville métallique pour fixation de cadres de portes et fenêtres — EPS

02 P. 396 Info Technique

MULTI-MATERIAUX — Béton, Brique pleine, Pierre, Brique creuse

CODE	Ø FORET X LONGUEUR		ÉPAISSEUR MAX. ÀFIXER (MM)		
EPS6072	M6 x 72 Ø10	PZ3	40	100	600
EPS6092	M6 x 92 Ø10	PZ3	60	100	600
EPS6112	M6 x 112 Ø10	PZ3	80	100	200
EPS6132	M6 x 132 Ø10	PZ3	100	100	200
EPS6152	M6 x 152 Ø10	PZ3	120	100	400
EPS6182	M6 x 182 Ø10	PZ3	150	100	300

Cheville élastique pour fixation de liteaux — TRA

02 P. 396 Info Technique

MASSIFS — Béton, Béton armé, Pierre, Béton cellulaire

CODE	Ø FORET X LONGUEUR	ÉPAISSEUR MAX. ÀFIXER (MM)		
TRA6050	6 x 50 Ø6	20	200	2.400
TRA6060	6 x 60 Ø6	30	200	1.200
TRA6080	6 x 80 Ø6	50	200	1.200
TRA8070	8 x 70 Ø8	30	100	1.200
TRA8090	8 x 90 Ø8	50	100	600
TRA8110	8 x 110 Ø8	70	100	600
TRA8130	8 x 130 Ø8	90	100	600
TRA8150	8 x 150 Ø8	110	100	600

AV

Système de fixation pour façades ventilées

AVR

Fileté

INOXYDABLE

Béton · Béton armé · Béton cellulaire · Béton creuse · Brique pleine · Brique creuse · Pierre

CODE	DIMENSIONS		
AVR08120	M8 x 120 Ø8	100	600
AVR08150	M8 x 150 Ø8	100	600
AVR10120	M10 x 120 Ø10	100	400
AVR10150	M10 x 150 Ø10	100	200
AVR10180	M10 x 180 Ø10	100	200

AVC

Ondulé

INOXYDABLE

Béton · Béton armé · Béton cellulaire · Béton creuse · Brique pleine · Brique creuse · Pierre

CODE	DIMENSIONS		
AVC08120	8 x 120 Ø8	100	400
AVC08150	8 x 150 Ø8	100	-
AVC10120	10 x 120 Ø10	100	400
AVC10150	10 x 150 Ø10	100	200
AVC10180	10 x 180 Ø10	100	200

ANFA

Système de fixation d'echafaudages et sur façades

AN-23

Diamètre oeillet 23 mm

02 P. 397 Info Technique

MULTI-MATERIAUX

Béton armé · Béton · Béton cellulaire · Béton creuse · Brique pleine · Brique creuse · Pierre

CODE	DIMENSIONS	Ø CHEVILLE	MIN. PROFONDEUR DE PERÇADE	MIN. PROFONDEUR CHEVILLE	Ø PITON		
ANFA2309	12 x 90 Ø14-Ø16	90	90	100	23	20	120
ANFA2312	12 x 120 Ø14-Ø16	120	120	130	23	20	80
ANFA2316	12 x 160 Ø14-Ø16	160	160	170	23	20	60
ANFA2319	12 x 190 Ø14-Ø16	190	190	200	23	20	60
ANFA2323	12 x 230 Ø14-Ø16	230	230	240	23	20	40
ANFA2330	12 x 300 Ø14-Ø16	300	300	310	23	10	20
ANFA2335	12 x 350 Ø14-Ø16	350	350	360	23	10	-

AN-51

Diamètre oeillet 51 mm

02 P. 397 Info Technique

MULTI-MATERIAUX

Béton armé · Béton · Béton cellulaire · Béton creuse · Brique pleine · Brique creuse · Pierre

CODE	DIMENSIONS	Ø CHEVILLE	MIN. PROFONDEUR DE PERÇADE	MIN. PROFONDEUR CHEVILLE	Ø PITON		
ANFA5114	12 x 140 Ø14-Ø16	140	140	150	51	20	60
ANFA5116	12 x 160 Ø14-Ø16	160	160	170	51	20	40
ANFA5120	12 x 200 Ø14-Ø16	200	200	210	51	20	40
ANFA5124	12 x 240 Ø14-Ø16	240	240	250	51	20	40

AN-50 CT

Diamètre oeillet 50 mm + douille Zamak M10

02 P. 397 Info Technique

MULTI-MATERIAUX

Béton armé · Béton · Béton cellulaire · Béton creuse · Brique pleine · Brique creuse · Pierre

CODE	DIMENSIONS	Ø CHEVILLE	MIN. PROFONDEUR DE PERÇADE	MIN. PROFONDEUR CHEVILLE	Ø PITON		
ANFAZ5021	M10 x 210 Ø16	210	55	120	50	10	20

INDEX A PERFECT FIXING

ANFA

Système de fixation d'echafaudages et sur façades

TC-SO 2

Cheville nylon. 2 ailettes

MULTI-MATERIAUX

Béton armé · Béton · Béton cellulaire · Béton creuse · Brique pleine · Brique creuse · Pierre

CODE	DIMENSIONS		
TCSO14075	14 x 75 Ø14	20	240
TCSO14100	14 x 100 Ø14	20	240

TC-SO 8

Cheville nylon. 8 ailettes

MULTI-MATERIAUX

Béton armé · Béton · Béton cellulaire · Béton creuse · Brique pleine · Brique creuse · Pierre

CODE	DIMENSIONS		
TCSO14130	14 x 130 Ø14	20	240
TCSO14160	14 x 160 Ø14	20	120
TCSO16140	16 x 140 Ø16	20	120
TCSO16160	16 x 160 Ø16	20	80
TCSO16200	16 x 200 Ø16	20	60
TCSO16240	16 x 240 Ø16	20	40

AN-TA

Bouchon cache-trous

MULTI-MATERIAUX

Béton armé · Béton · Béton cellulaire · Béton creuse · Brique pleine

CODE	DIMENSIONS	Ø CHEVILLE	MIN. PROFONDEUR DE PERÇADE	MIN. PROFONDEUR CHEVILLE		
ANFATA37B	13 x 37	37	33	130	100	600
ANFATA70B	13 x 70	70	33	180	100	300

FIXATIONS CHIMIQUES

Tableau de sélection

	Polyester universel	Polyester PLUS	Polyester sans styrène PLUS	Polyester sans styrène PLUS. Pierre	Vinylester	Vinylester sans styrène	Résine hybride sans styrène	Résine hybride sans styrène. winter	Pur epoxy 1:1	Pur epoxy 3:1
	MO-PU	**MO-P+**	**MO-PS+**	**MO-PSP+**	**MO-V**	**MO-VS**	**MO-H**	**MO-HW**	**MOPURE**	**MOPUR3**
Option 1							•	•	•	•
Option 7	•	•	•	•	•	•				
						•	•		•	•
			•	•		•	•	•		
										•
							•	•	•	
							•	•		•
									•	
	•	•	•		•	•	•		•	•
	•	•	•		•	•	•		•	•
							•	•		•
			•	•		•	•	•		
	•	•	•	•	•	•	•	•	•	•
							•	•	•	•
						•	•		•	•
	•	•	•	•	•	•	•	•		
	•	•	•	•	•	•	•	•		
	•	•	•	•	•	•	•	•		
	•	•	•	•	•	•	•	•	•	•
	•	•	•	•	•	•	•	•	•	•
	•	•	•	•	•	•	•	•		•
								•		
	•	•	•	•	•	•	•		•	•

Fixations chimiques MO

02 P. 400 Info Technique

CHIMIQUES — Béton, Brique pleine, Brique alvéolaire, Brique creuse

MO-PU

Polyester universel. Homologuée ATE Opt.7

CODE	DIMENSIONS	PCS. X SEAU	
MOPU300	300 ml.	1	12
MOPU410	410 ml.	1	12

M8-M24

02 P. 400 Info Technique

CHIMIQUES — Béton, Brique pleine, Brique alvéolaire, Brique creuse

MO-PUP NEW

Polyester universel. Pierre. Homologuée ATE Opt.7

CODE	DIMENSIONS	PCS. X SEAU	
MOPUP300	300 ml.	1	12

M8-M24

CHIMIQUES — Béton, Brique pleine, Brique alvéolaire, Brique creuse

MO-PSU NEW

Polyester sans styrène universel. Homologuée

CODE	DIMENSIONS	PCS. X SEAU	
MOPSU300	300ml.	1	12
MOPSU410	410ml.	1	12

M8-M24

02 P. 400 Info Technique

CHIMIQUES — Béton, Brique pleine, Brique alvéolaire, Brique creuse

MO-P+

Polyester PLUS. Homologuée ATE Opt.7

CODE	DIMENSIONS	PCS. X SEAU	
MOP300	300 ml.	1	12
MOP410	410 ml.	1	12

M8-M24

MO

Fixations chimiques

MO-PS+

Polyester sans styrène PLUS avec Témoin de prise. Homologuée ATE Opt.7

02 P. 400 Info Technique

CHIMIQUES — Béton, Brique pleine, Brique alvéolaire, Brique creuse

CODE	DIMENSIONS	PCS. X SEAU	
MOPS300	300 ml.	1	12
MOPS410	410 ml.	1	12
KIT MO-PS+			
MOPS300EP	300 ml.	1	

M8-M24

Voir la vidéo

Savez-vous jusqu'à quand est-il possible d´ajuster un scellement chimique appliqué?

Le mortier change de couleur lorsque le processus de durcissement commence, de façon à indiquer qu'il ne peut pas être ajusté.

MO-PSP+

Polyester sans styrène PLUS. Pierre. Homologuée ATE Opt.7

02 P. 400 Info Technique

CHIMIQUES — Béton, Brique pleine, Brique alvéolaire, Brique creuse

CODE	DIMENSIONS	PCS. X SEAU	
MOPSP300	300 ml.	1	12
MOPSP410	410 ml.	1	12

M8-M24

MO-V

Vinylester. Homologuée ATE Opt.7

02 P. 400 Info Technique

CHIMIQUES — Béton

CODE	DIMENSIONS	PCS. X SEAU	
MOV300	300 ml.	1	12
MOV410	410 ml.	1	12

M8-M24

NEW MO-VSF

Vinylester sans styrène. Homologuée

CHIMIQUES — Béton, Béton fis-suré, Brique pleine, Béton armé, Brique creuse, Brique alvéolaire

CODE	DIMENSIONS	PCS. X SEAU	
MOVSF300	300ml.	1	12
MOVSF410	410ml.	1	12

M8-M24

Fixations chimiques MO

CHIMIQUES — Béton — Béton fis-suré — Béton armé — kg.

MO-VH NEW

Vinylester hybride haute performance sans styrène. Hologuè

CODE	DIMENSIONS	PCS. X SEAU	
MOVH300	300 ml.	1	12
MOVH410	410 ml.	1	12

CHIMIQUES — Béton — Béton fis-suré — Béton armé — kg.

MO-VHW NEW

Vinylester hybride haute performance sans styrène. Winter. Hologuè

CODE	DIMENSIONS	PCS. X SEAU	
MOVHW300	300ml.	1	12
MOVHW410	410ml.	1	12

02 P. 400 Info Technique

CHIMIQUES — Béton — Béton fis-suré — Béton API — Béton armé — kg.

MOPURE

Pur epoxy 1:1. Homologuée ATE Opt.1

CODE	DIMENSIONS	PCS. X SEAU	
MOPURE600	600 ml.	1	12

02 P. 400 Info Technique

CHIMIQUES — Béton — Béton fis-suré — Béton armé — kg.

MOPUR3

Pur epoxy 3:1. Homologuée ATE Opt.1

CODE	DIMENSIONS	PCS. X SEAU	
MOPUR30385	385 ml.	1	12
MOPUR30585	585 ml.	1	12

MO-PIS

Pistolets pour fixations chimiques

MO-PIS

Canules mélangeuses et autres

MOPISTO

MOPISPR

MOPISSI

MOPISPUR6

MOPISNEU

MOPISP3

CODE	DIMENSIONS	
MOPISTO	Manual / Manuel 410 ml.	1
MOPISPR	Profesional / Professional / Professionnel 410 ml.	1
MOPISSI	Silicona / Silicone/ 300 ml.	1
MOPISPUR6	MOPURE600 - 600 ml.	1
MOPISNEU	Neumática / Pneumatic / Pneumatique	1
MOPISP3385	MOPUR3 - 385 ml.	1
MOPISP3585	MOPUR3 - 585 ml.	1

MO-AC

Pistolets

MOBOMBA
Pompe soufflante

MORCAPU
Canule mélangeuse (385-585-600 ml)

MORCEPKIT
Kit de 3 Écouvillons

MO-TL
Tamis à longue découpe pour fixation sur le toit en tuiles + grattoir

MORCANU
Canule mélangeuse (300-410 ml)

MO-PC
Extension de canule pour fixations chimiques

CODE	DIMENSIONS		
MOBOMBA	Bomba Sopladora / Blow pump / Pompe soufflante	1	
MORCANU	170 ml. - 300 ml. - 410 ml.	10	1.000
MORCAPU	Cánula/ Nozzle/ Canule/ Cânula (385-585-600 ml)	12	24
MORCEPKIT	Kit Cepillo / Brush / Écouvillon (1 x Ø14 - 1 x Ø20 - 1 x Ø27)	1	
MOTL16330	16 x 330	10	500
MOPC185	185 mm	1	20

MO-TN

Tamis plastique

CODE	DIMENSIONS	MIN. COMMANDE		
MOTN12050	12 x 50	24	12	1.728
MOTN12080	12 x 80	24	12	1.536
MOTN15085	15 x 85	24	12	864
MOTN15130	15 x 130	24	12	600
MOTN20085	20 x 85	24	12	600

Auto-service

CODE	DIMENSIONS	PCS	SACHETS
LSMOTN12050	12 x 50	4	7
LSMOTN15085	15 x 85	4	6
LSMOTN20085	20 x 85	2	6

MO-ES

Tiges filetées

CODE	DIMENSIONS		
MOES06070	M6 x 70 Ø6	12	540
MOES08110	M8 x 110 Ø8	12	288
MOES10115	M10 x 115 Ø10	12	144
MOES12110	M12 x 110 Ø12	12	144

Auto-service

CODE	DIMENSIONS	PCS	SACHETS
LSMOES06070	M6 x 70 Ø6	4	10
LSMOES08110	M8 x 110 Ø8	4	7
LSMOES10115	M10 x 115 Ø10	4	6
LSMOES12110	M12 x 110 Ø12	4	6

MO-TR

Douille femelle

CODE	DIMENSIONS		
MOTRO08	M8 x 80 Ø12	12	540
MOTRO10	M10 x 80 Ø14	12	288
MOTRO12	M12 x 80 Ø16	12	288

MO-TM

Tamis métallique

CODE	DIMENSIONS	
MOTM12100	12 x 1000 Ø11	10
MOTM16100	16 x 1000 Ø14	10
MOTM22100	22 x 1000 Ø21	5

Résine epoxyacrylate, quartz et catalyseur.Homologuée ATE Opt.8 — CA-QU

02 P. 397 Info Technique

CHIMIQUES — Béton, Brique pleine, Béton armé, Pierre

CODE	DIMENSIONS		
CAQU008	8 x 80 Ø10	10	500
CAQU010	10 x 90 Ø12	10	500
CAQU012	12 x 110 Ø14	10	200
CAQU016	16 x 125 Ø18	10	200

CODE	DIMENSIONS		
CAQU020	20 x 170 Ø25	6	60
CAQU024	24 x 210 Ø28	6	60
• CAQU030	30 x 280 Ø35	6	30

• Mesures sans agrément

Tige filetée pour scellement chimique avec rondelle et écrou — EQ

EQ-AC

Zingué

CHIMIQUES — Béton, Béton creuse, Brique pleine, Béton cellulaire, Brique creuse, Pierre, Béton armé

CODE	DIMENSIONS		
EQAC08110	M8 x 110	10	240
EQAC10130	M10 x 130	10	120
EQAC10190	M10 x 190	10	40
EQAC12160	M12 x 160	10	120
EQAC12220	M12 x 220	10	30
EQAC16190	M16 x 190	10	40
EQAC16250	M16 x 250	10	30
EQAC20260	M20 x 260	6	12
EQAC20350	M20 x 350	6	-
EQAC24300	M24 x 300	6	12
EQAC24380	M24 x 380	6	-
EQAC30330	M30 x 330	6	12

EQ-8.8

Zingué 8.8

CHIMIQUES — Béton, Béton creuse, Brique pleine, Béton cellulaire, Brique creuse, Pierre, Béton armé

CODE	DIMENSIONS		
EQ8808110	M8 x 110	10	240
EQ8810130	M10 x 130	10	120
EQ8812160	M12 x 160	10	60
EQ8816190	M16 x 190	6	24
EQ8820260	M20 x 260	6	24
EQ8824300	M24 x 300	6	12

EQ-A2

Inoxydable A2

CHIMIQUES — Béton, Béton creuse, Brique pleine, Béton cellulaire, Brique creuse, Pierre, Béton armé

CODE	DIMENSIONS		
EQA208110	M8 x 110	10	240
EQA210130	M10 x 130	10	120
EQA212160	M12 x 160	10	120
EQA216190	M16 x 190	10	40

CODE	DIMENSIONS		
EQA220260	M20 x 260	6	12
EQA224300	M24 x 300	6	12
EQA230330	M30 x 330	6	12

EQ-A4

Inoxydable A4

CHIMIQUES — Béton, Béton creuse, Brique pleine, Béton cellulaire, Brique creuse, Pierre, Béton armé

CODE	DIMENSIONS		
EQA408110	M8 x 110	10	240
EQA410130	M10 x 130	10	120
EQA412160	M12 x 160	10	120
EQA416190	M16 x 190	10	40

CODE	DIMENSIONS		
EQA420260	M20 x 260	6	12
EQA424300	M24 x 300	6	12
EQA430330	M30 x 330	6	12

Tableau de sélection

	MSPRB290	MSPRG290	MSPRM290	MSPRN290	MSTR290	MSSF290
CE	●	●	●	●		
GREEMICODE ECI PLUS LOW EMISSION	●	●	●	●		●
ÉMISSIONS DANS L'AIR INTÉRIEUR A+	●	●	●	●	●	●
	●	●	●	●	●	●
	●	●	●	●		
	●	●	●	●	●	●
	●	●	●	●	●	●
U.V.	●	●	●	●	●	●
NO DRIP	●	●	●	●	●	●
+90°C -40°C	●	●	●	●	●	●
+25°C +05°C	●	●	●	●	●	●
WATERPROOF WET SURFACE	●	●	●	●	●	●
	●	●	●	●	●	●
	300 %	300 %	300 %	300 %	250 %	200 %
	150 kg/10 cm²	150 kg/10 cm²	150 kg/10 cm²	150 kg/10 cm²	140 kg/10 cm²	430 kg/10 cm²
	●	●	●	●	●	●
	●	●	●	●	●	●
	●	●	●	●	●	●
					●	
1" sec						●

INDEX A PERFECT FIXING

Adhésifs Hybrid MS Polymer

MS

MS-PR

Adhésif MS Professional

CHIMIQUES — Porcelaine, Brique pleine, Aluminium, Bois de pin, Béton

CODE	DIMENSIONS	COULEUR	
MSPRB290	290 ml. (Blanco)	BLANC	12
MSPRG290	290 ml. (Gris)	GRIS	12
MSPRM290	290 ml. (Marrón)	MARRON	12
MSPRN290	290 ml. (Negro)	NOIR	12

APPLICATIONS

- Collage et scellage dans la construction : étagères, finitions sur toitures, gouttières, toitures, joints de cadres ou structures soumises aux vibrations.
- Colmatage de fissures.
- Scellage de joints de dilatation, citernes, réservoirs et autres éléments en aluminium.
- Produit certifié pour une utilisation dans le secteur de la transformation des aliments (certificat ISEGA).
- Adhérence sur tous types de matériaux (béton, bois, métal, liège, aluminium, PVC, cuivre, brique, pierre, porcelaine, etc.). Non recommandé sur le Polyéthylène (PE), le Polypropylène (PP) et le Polytétrafluoroéthylène (PTFE).
- En cas de ne pas connaître le matériel de base, il faudra réaliser des essais préalables pour garantir le fonctionnement correct du produit.

MS-TR

Adhésif MS Transparent

CHIMIQUES — Menuiserie aluminium, Menuiserie PVC, Aluminium, Verre

CODE	DIMENSIONS	COULEUR	
MSTR290	290 ml. (Transparente)	TRANSPARENT	12

APPLICATIONS

- Incolore. Convient au collage du verre, des vitres, de l'acrylique, du PVC, de la porcelaine, de la céramique et d'autres éléments transparents aussi bien en intérieur qu'en extérieur.
- Fixation de matériaux nécessitant un assemblage transparent ou visible.
- Convient à une application sur des surfaces humides.
- Adhérence sur tous types de matériaux (béton, bois, métal, liège, aluminium, PVC, cuivre, brique, pierre, porcelaine, etc.). Non recommandé sur le Polyéthylène (PE), le Polypropylène (PP) et le Polytétrafluoroéthylène (PTFE).
- En cas de ne pas connaître le matériel de base, il faudra réaliser des essais préalables pour garantir le fonctionnement correct du produit.
- Convient au montage, au scellement et au collage.

MS-SF

Adhésif MS Superfast High Tack

CHIMIQUES — Béton, Brique pleine, Porcelaine, Bois de pin, Pierre

CODE	DIMENSIONS	COULEUR	
MSSF290	290 ml. (Blanco)	BLANC	12

APPLICATIONS

- Particulièrement adapté au collage et à l'assemblage rapide d'éléments lourds sans fixations supplémentaires.
- Performances d'adhérence trois fois supérieure à celle des autres adhésifs.
- Convient à un usage en intérieur et en extérieur. Résistant aux rayons UV.
- Adhérence sur tous types de matériaux (béton, bois, métal, liège, aluminium, PVC, cuivre, brique, pierre, porcelaine, etc.). Non recommandé sur le Polyéthylène (PE), le Polypropylène (PP) et le Polytétrafluoroéthylène (PTFE).
- En cas de ne pas connaître le matériel de base, il faudra réaliser des essais préalables pour garantir lefonctionnement correct du produit.

MS-IS NEW

Membrane d'étanchéité liquide hybride polyvalente à haute élasticité, basée sur la technologie W-PROTEK

CHIMIQUES — Béton, Céramique, Bois noble, Fibre-ci-ment, Tuile, Profilés en aluminium, Brique d'adobe, Brique pleine

CODE	DIMENSIONS	COULEUR		
MSISG01	1 kg. (Gris)	GRIS	1	6
MSISG05	5 kg. (Gris)	GRIS	1	6
MSIST01	1 kg. (Terracota)	TERRE CUITE	1	6
MSIST05	5 kg. (Terracota)	TERRE CUITE	1	6

Tableau de sélection

	SI-PR					SI-PRS		SI-UNI					SI-UNS		SE-ACR	
	SIPRB280	SIPRG280	SIPRM280	SIPRN280	SIPRT280	SIPRSB280	SIPRST280	SIUNIB280	SIUNIG280	SIUNIM280	SIUNIN280	SIUNIT280	SIUNSB280	SIUNST280	SEACRB280	SEACRG280
CE	●	●	●	●	●	●	●	●	●	●	●	●	●	●	●	●
A+	●	●	●	●	●	●	●								●	●
A								●	●	●	●	●	●	●		
	●	●	●	●	●	●	●	●	●	●	●	●	●	●	●	●
U.V.	●	●	●	●	●	●	●	●	●	●	●	●	●	●	●	●
NO DRIP	●	●	●	●	●	●	●	●	●	●	●	●	●	●	●	●
	●	●	●	●	●	●	●	●	●	●	●	●	●	●	●	●
WATERPROOF	●	●	●	●	●	●	●	●	●	●	●	●	●	●	●	●
+150°C -40°C	●	●	●	●	●	●	●	●	●	●	●	●	●	●		
+75°C -20°C															●	●
+25°C +05°C	●	●	●	●	●	●	●	●	●	●	●	●	●	●	●	●
NO SOLVENTS	●	●	●	●	●	●	●								●	●
	●	●	●	●	●	●	●	●	●	●	●	●	●	●	●	●
	●	●	●	●	●	●	●	●	●	●	●	●	●	●		
					●		●					●		●		
						●	●						●	●		
						●	●						●	●		
	●	●	●	●	●											
	●	●	●	●	●	●	●									
															●	●
															●	●

INDEX
A PERFECT FIXING

Silicones SI

CHIMIQUES

Menuiserie PVC · Verre · Bois noble · Porcelaine · Béton

SI-PR

Silicone neutre professionnel pour matériaux lisses et poreux

CODE	DIMENSIONS	COULEUR	
SIPRB280	280 ml. (Blanco)	BLANC	12
SIPRG280	280 ml. (Gris)	GRIS	12
SIPRM280	280 ml. (Marrón)	MARRON	12
SIPRN280	280 ml. (Negro)	NOIR	12
SIPRT280	280 ml. (Transparente)	TRANSPARENT	12

CARACTÉRISTIQUES

- Élastiques et flexibles
- Convient à une application sur les fenêtres
- Disponible en blanc, noir, marron (RAL 8016), gris (RAL 7030) et transparent
- Multi-matériaux: aptes pour un usage en menuiserie en aluminium et PVC, joints de dilatation, béton, briques, pierre, bois, métaux et verre)
- Classification A+ par rapport aux émissions dans l'air intérieur. La classe A+ est réservée aux produits les moins émissifs.

CHIMIQUES

Céramique · Tuile · Brique pleine · Béton · Placo-prâtre

SI-PRS

Silicone neutre SANITAR professionnel aux propriétés fongicides

CODE	DIMENSIONS	COULEUR	
SIPRSB280	280 ml. (Blanco)	BLANC	12
SIPRST280	280 ml. (Transparente)	TRANSPARENT	12

CARACTÉRISTIQUES

- Ils contiennent des fongicides visant à prévenir la prolifération de moisissures
- Convient à une application dans les salles de bains et les cuisines Élastiques et flexibles
- Convient à une application sur les fenêtres
- Disponible en blanc et transparent
- Multi-matériaux: aptes pour un usage en menuiserie en aluminium et PVC, joints de dilatation, béton, briques, pierre, bois, métaux et verre)

CHIMIQUES

Menuiserie aluminium · Verre · Aluminium · Porcelaine · Tuile

SI-UNI

Silicone acétique universel polyvalent

CODE	DIMENSIONS	COULEUR	
SIUNIB280	280 ml. (Blanco)	BLANC	12
SIUNIG280	280 ml. (Gris)	GRIS	12
SIUNIT280	280 ml. (Transparente)	TRANSPARENT	12

CARACTÉRISTIQUES

- Polyvalent: convient à une application sur l'aluminium, la céramique, le verre et la porcelaine
- Ne convient pas à une application sur les matériaux poreux, oxydables ou attaquables par les acides
- Élastiques et flexibles
- Convient à une application en intérieur et en extérieur

SI — Silicones

SI-UNS

Silicone acético SANITAR universel polyvalent aux propriétés fongicides

CHIMIQUES

CODE	DIMENSIONS	COULEUR	
SIUNSB280	280 ml. (Blanco)	BLANC	12
SIUNST280	280 ml. (Transparente)	TRANSPARENT	12

CARACTÉRISTIQUES

- La présence de fongicides permet d'éviter l'apparition de moisissure
- Convient à une application dans les salles de bains et les cuisines
- Élastiques et flexibles
- Convient à une application sur les fenêtres
- Disponible en blanc et transparent
- Polyvalent: convient à une application sur l'aluminium, la céramique, le verre et la porcelaine
- Ne convient pas à une application sur les matériaux poreux, oxydables ou attaquables par les acides

SE-ACR

Scellant acrylique professionnel pour joints et fissures

CHIMIQUES

CODE	DIMENSIONS	COULEUR	
SEACRB280	280 ml. (Blanco)	BLANC	12
SEACRG280	280 ml. (Gris)	GRIS	12

CARACTÉRISTIQUES

- Apte pour sceller tout type de joints, trous de petite taille, fissures dans les façades, murs, fentes dans les caissons des volets, cadres de portes et de fenêtres
- Apte pour une application sur des matériaux poreux (béton, bois, carreaux en céramique, plaques de plâtre) et pour la réparation de petites fissures
- Flexible et forte adhérence
- Peut être peint et verni
- Très facile à appliquer
- Apte pour une application à intérieur et extérieur

MS-CA — Adhésifs Hybrid MS Polymer

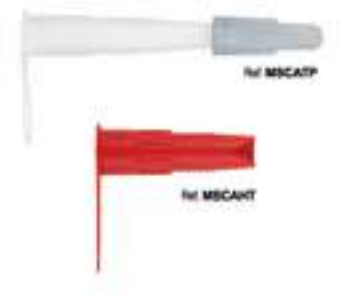

CHIMIQUES

CODE	DIMENSIONS		
MSCAHT	Ancha	1	18
MSCATP	Tapón	1	18

Mousses de polyuréthane PU

CHIMIQUES — Béton, Béton creuse, Brique pleine, Béton cellulaire, Tuile, Brique creuse, Pierre

PU-SP

Mousse de polyuréthane multiusages pour application avec pistolet

CODE	DIMENSIONS	PCS. X SEAU	
PUSP750	750 ml.	1	12

CHIMIQUES — Béton, Béton creuse, Brique pleine, Béton cellulaire, Tuile, Brique creuse, Pierre

PU-SC

Mousse de polyuréthane multiusages pour application avec ECOFLEX canule

CODE	DIMENSIONS	PCS. X SEAU	
PUSC750	750 ml.	1	12

NOUVELLE CANULE ECOFLEX

Son système de verrouillage innovant permet de conserver et de réutiliser le produit pendant plusieurs jours, prévenant ainsi le gaspillage de produit tout en étant plus respectueux de l'environnement.

CHIMIQUES — Béton, Béton creuse, Brique pleine, Béton cellulaire, Tuile, Brique creuse, Pierre

PU-TP

Mousse de polyuréthane pour application avec pistolet. Couleur grise

CODE	DIMENSIONS	PCS. X SEAU	
PUTP750	750 ml.	1	12

PU — Mousses de polyuréthane

PU-TPR

Mousse de polyuréthane pour application avec pistolet. Couleur des tuiles

CHIMIQUES — Béton, Béton creuse, Brique pleine, Béton cellulaire, Tuile, Brique creuse, Pierre

CODE	DIMENSIONS	PCS. X SEAU	
PUTPR750	750 ml.	1	12

PU-FP

Mousse de polyuréthane résistante au feu pour application avec pistolet

CHIMIQUES — Béton, Béton creuse, Brique pleine, Béton cellulaire, Tuile, Brique creuse, Pierre

CODE	DIMENSIONS	PCS. X SEAU	
PUFP750	750 ml.	1	12

PU-FC

Mousse de polyuréthane résistante au feu pour application avec ECOFLEX canule

CHIMIQUES — Béton, Béton creuse, Brique pleine, Béton cellulaire, Tuile, Brique creuse, Pierre

CODE	DIMENSIONS	PCS. X SEAU	
PUFC750	750 ml.	1	12

Mousses de polyuréthane PU

CHIMIQUES

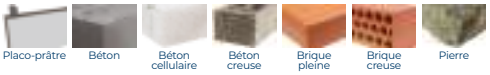

PU-EP

Colle de polyuréthane pour ETICS/ panneaux pour application avec pistolet

CODE	DIMENSIONS	PCS. X SEAU	
PUEP750	750 ml.	1	12

NOUVELLE CANULE ECOFLEX

Son système de verrouillage innovant permet de conserver et de réutiliser le produit pendant plusieurs jours, prévenant ainsi le gaspillage de produit tout en étant plus respectueux de l'environnement.

CHIMIQUES

PU-CL

Nettoyant pour l'application de mousse polyuréthane

CODE	DIMENSIONS	PCS. X SEAU	
PUCL500	500 ml.	1	12

PU-PI

Pistoletes pour mousses de polyuréthane

PU-PI

CHIMIQUES

Pistolet professionnel

CODE	DIMENSIONS		
PUPI01	750 ml.	1	12

PU-PI 2

CHIMIQUES

Pistolet basique

CODE	DIMENSIONS		
PUPI02	750 ml.	1	12

PU-CA

Canules pour mousses de polyuréthane

CHIMIQUES

CODE	DIMENSIONS	PCS. X SEAU		
PUCA01	750 ml.	12	1	18

FIXATIONS PLASTIQUES

T-NUX

Les chevilles universelles en nylon à haute performance pour une utilisation dans le béton et la maçonnerie sont une solution polyvalente et professionnelle. Elles permettent une installation avec les garanties de sécurité maximales. En effet, elles bénéficient de l'homologation ETE et à la résistance au feu.

Leur conception permet à la cheville de s'adapter à tout type de matériau de base, qu'il soit plein ou creux. De plus, elles permettent de répartir la charge sur l'ensemble de la cheville, grâce à une dilatation contrôlée à différents points du matériau où elles sont installées.

CONCEPTION ET GÉOMÉTRIE

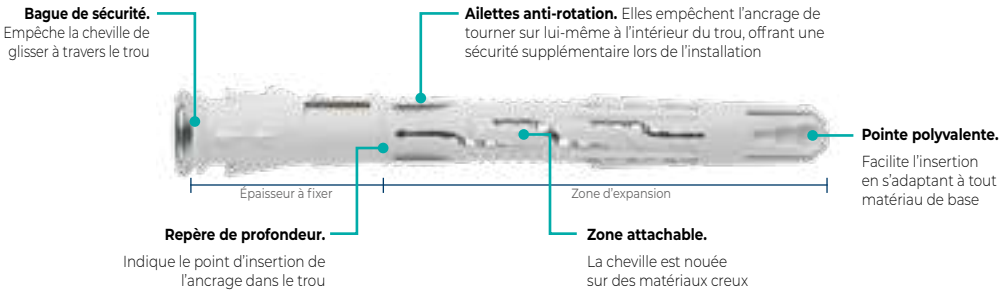

APPLICATIONS

- Fixation d'encadrements de fenêtres et de portes.
- Portes de garage.
- Mains courantes.
- Balustrades.
- Fixation de grilles.
- Réhabilitation de façades.
- Fixation de sous-structures métalliques pour façades ventilées.
- Utilisations extérieures et intérieures.
- Fixation de placages en pierre pour revêtement de façade.

PROPRIÉTÉS ET AVANTAGES

POLYVALENCE MAXIMALE. MULTI-MATÉRIAUX.

Sa conception permet à la cheville de s'adapter à tout type de matériau de base, qu'il soit plein ou creux. Particulièrement adaptée lorsque le matériau de base où la fixation est effectuée est inconnu.

GARANTIES MAXIMALES. PRODUITS HOMOLOGUÉS D'APRÈS LES PLUS HAUTS STANDARDS DE QUALITÉ.

- Homologué (ETA 14/0467) pour des utilisations non structurelles dans le béton, le béton cellulaire, la brique solide, la brique creuse et le bloc de béton (en tailles Ø8 et Ø10)
- Homologué à la résistance au feu R30-R120 dans le béton

*La cheville est homologuée lorsque la cheville et la vis sont utilisées ensemble, et non séparément. L'utilisation d'ancrages approuvés assure la sécurité et la qualité de l'ancrage et permet de répondre aux normes de qualité les plus élevées.

PRODUIT DE QUALITÉ

L'ancrage T-NUX est composé de deux éléments d'une qualité maximale, d'une cheville en nylon Polyamide 6 et d'une vis (voir les différents modèles de la gamme. Une cheville séparée est également disponible).

PRESTATIONS MAXIMALES

Lors de l'insertion, la géométrie de la cheville permet à la cheville de se dilater de manière uniforme et permet une fixation à haute performance jusqu'à 202 kg par ancrage (voir fiche technique).

FABRICATION 100% INDEX

Cela nous permet d'assurer un contrôle rigoureux des processus, de garantir la qualité maximale de nos produits, de proposer le meilleur service et d'obtenir un coût global compétitif.

GAMME

PRODUIT	T-NUX A	T-NUX A A4	T-NUX E	T-NUX E A4	T-NUX T	T-FUX E	T-NUX
TÊTE DE VIS	Fraisée	Fraisée	Hexagonale	Hexagonale	Truss inviolable	Hexagonale sans rondelle	Goujon
REVÊTEMENT/ MATÉRIEL DE LA VIS	Z	A4	Z	A4	Z	Z	-
TYPE DE TÊTE DE CHEVILLE							
CE	✓	✓	✓	✓	✓	✓	
	✓	✓	✓	✓	✓	✓	

LE REVÊTEMENT LE MIEUX ADAPTÉ SELON LE NIVEAU DE CORROSION

Matériau inoxydable A4: valable pour intérieur et extérieur, dans les zones côtières, les zones exposées à une forte contamination ou des zones près de routes.

Revêtement zingué: apte pour une utilisation dans des conditions intérieures sèches (catégorie C1 selon la norme ISO 923), pendant une période de 50 ans.

T-NUX

Cheville nylon universelle à haut rendement

02 P. 400 Info Technique

MULTI-MATERIAUX

Béton · Béton creuse · Brique pleine · Béton cellulaire · Béton fissuré · Brique creuse · Pierre

T-NUX A

Tête fraisée. Empreinte TX. Zinguée. Homologuée ATE

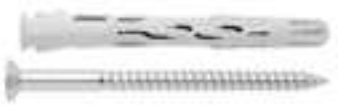

CODE	DIMENSIONS		ÉPAISSEUR MAX. À FIXER (MM)		
• • TNUXA08060	8 x 60 Ø8	TX30	10	50	600
• TNUXA08080	8 x 80 Ø8	TX30	10	50	600
• TNUXA08100	8 x 100 Ø8	TX30	30	50	600
• TNUXA08120	8 x 120 Ø8	TX30	50	50	300
• • TNUXA10060	10 x 60 Ø10	TX40	10	50	300
TNUXA10080	10 x 80 Ø10	TX40	10	50	300
TNUXA10100	10 x 100 Ø10	TX40	30	50	300
TNUXA10120	10 x 120 Ø10	TX40	50	50	300
TNUXA10140	10 x 140 Ø10	TX40	70	50	300
TNUXA10160	10 x 160 Ø10	TX40	90	50	200
TNUXA10180	10 x 180 Ø10	TX40	110	50	150
TNUXA10200	10 x 200 Ø10	TX40	130	50	150
TNUXA10230	10 x 230 Ø10	TX40	160	50	100

• Mesures sans agrément
• Mesures sans agrément pour le feu

Disponible en diférentes revêtements. Consultez prix et délais de livraison.

Boîte avec fenêtre

CODE	DIMENSIONS	PCS	BOÎTES
VTNUXA08080	8 x 80 Ø8	8	8
VTNUXA08100	8 x 100 Ø8	8	8
VTNUXA10080	10 x 80 Ø10	8	8
VTNUXA10100	10 x 100 Ø10	8	8

02 P. 401 Info Technique

INOXYDABLE

Béton · Béton creuse · Brique pleine · Béton cellulaire · Béton fissuré · Brique creuse · Pierre

T-NUX A A4

Inoxydable A4. Tête fraisée. Empreinte TX. Homologuée ATE

CODE	DIMENSIONS		ÉPAISSEUR MAX. À FIXER (MM)		
• TNXA408080	8 x 80 Ø8	TX30	10	50	600
• TNXA408100	8 x 100 Ø8	TX30	30	50	600
• TNXA408120	8 x 120 Ø8	TX30	50	50	300
TNXA410080	10 x 80 Ø10	TX40	10	50	300
TNXA410100	10 x 100 Ø10	TX40	30	50	300
TNXA410120	10 x 120 Ø10	TX40	50	50	300
TNXA410140	10 x 140 Ø10	TX40	70	50	300

• Mesures sans agrément pour le feu

02 P. 401 Info Technique

MULTI-MATERIAUX

Béton · Béton creuse · Brique pleine · Béton cellulaire · Béton fissuré · Brique creuse · Pierre

T-NUX E

Tête hexagonale. Empreinte TX. Zinguée. Homologuée ATE

CODE	DIMENSIONS	N° EMPREINTE	ÉPAISSEUR MAX. À FIXER (MM)		
• • TNUXE08060	8 x 60 Ø8	SW10/TX30	10	50	600
• TNUXE08080	8 x 80 Ø8	SW10/TX30	10	50	600
• TNUXE08100	8 x 100 Ø8	SW10/TX30	30	50	300
• TNUXE08120	8 x 120 Ø8	SW10/TX30	50	50	300
• • TNUXE10060	10 x 60 Ø10	SW13/TX40	10	50	300
TNUXE10080	10 x 80 Ø10	SW13/TX40	10	50	300
TNUXE10100	10 x 100 Ø10	SW13/TX40	30	50	300
TNUXE10120	10 x 120 Ø10	SW13/TX40	50	50	300
TNUXE10140	10 x 140 Ø10	SW13/TX40	70	50	200
TNUXE10160	10 x 160 Ø10	SW13/TX40	90	50	150
TNUXE10180	10 x 180 Ø10	SW13/TX40	110	50	150
TNUXE10200	10 x 200 Ø10	SW13/TX40	130	50	150
TNUXE10230	10 x 230 Ø10	SW13/TX40	160	50	100

• Mesures sans agrément
• Mesures sans agrément pour le feu

Disponible en diférentes revêtements. Consultez prix et délais de livraison.

Boîte avec fenêtre

CODE	DIMENSIONS	PCS	BOÎTES
VTNUXE08080	8 x 80 Ø8	8	8
VTNUXE08100	8 x 100 Ø8	8	8
VTNUXE10080	10 x 80 Ø10	8	8
VTNUXE10100	10 x 100 Ø10	8	8

T-NUX

Cheville nylon universelle à haut rendement

T-NUX E A4

Inoxydable A4. Tête hexagonale. Empreinte TX. Homologuée ATE

02 P. 401 Info Technique

INOXYDABLE

Béton · Béton creuse · Brique pleine · Béton cellulaire · Béton fissuré · Brique creuse · Pierre

CODE	DIMENSIONS	N° EMPREINTE	ÉPAISSEUR MAX. À FIXER (MM)		
•TNXE408080	8 x 80 Ø8	SW10/TX30	10	50	600
•TNXE408100	8 x 100 Ø8	SW10/TX30	30	50	300
TNXE410080	10 x 80 Ø10	SW13/TX40	10	50	300
TNXE410100	10 x 100 Ø10	SW13/TX40	30	50	300
TNXE410120	10 x 120 Ø10	SW13/TX40	50	50	300
TNXE410140	10 x 140 Ø10	SW13/TX40	70	50	200

• Mesures sans agrément pour le feu

T-NUX T

Tête Truss inviolable. Empreinte TX. Zinguée. Homologuée ATE

02 P. 401 Info Technique

MULTI-MATERIAUX

Béton · Béton creuse · Brique pleine · Béton cellulaire · Béton fissuré · Brique creuse · Pierre

CODE	DIMENSIONS		ÉPAISSEUR MAX. À FIXER (MM)		
TNUXT10080	10 x 80 Ø10	TX40	10	50	300
TNUXT10100	10 x 100 Ø10	TX40	30	50	300
TNUXT10120	10 x 120 Ø10	TX40	50	50	200
TNUXT10140	10 x 140 Ø10	TX40	70	50	200
TNUXT10160	10 x 160 Ø10	TX40	90	50	200

Disponible en diférentes revêtements. Consultez prix et délais de livraison.

T-FUX E

Cheville tête cylindrique. Empreinte TX. Vis tête hexagonale. Zinguée. Homologuée ATE

02 P. 401 Info Technique

MULTI-MATERIAUX

Béton · Béton creuse · Brique pleine · Béton cellulaire · Béton fissuré · Brique creuse · Pierre

CODE	DIMENSIONS		ÉPAISSEUR MAX. À FIXER (MM)		
•TFUXE10080	10 x 80 Ø10	SW13/TX40	10	50	300
TFUXE10100	10 x 100 Ø10	SW13/TX40	30	50	200
TFUXE10120	10 x 120 Ø10	SW13/TX40	50	50	200
TFUXE10140 NEW	10 x 140 Ø10	SW13/TX40	70	50	200

• Mesures sans agrément pour le feu

T-NUX

Cheville seule

MULTI-MATERIAUX

Béton · Béton creuse · Brique pleine · Béton cellulaire · Béton fissuré · Brique creuse · Pierre

CODE	DIMENSIONS	ÉPAISSEUR MAX. À FIXER (MM)		
TNUX08060	8 x 60	-	50	800
TNUX08080	8 x 80	-	50	600
TNUX08100	8 x 100	-	50	600
TNUX08120	8 x 120	-	50	600
TNUX10060	10 x 60	-	50	600
TNUX10080	10 x 80	-	50	600
TNUX10100	10 x 100	-	50	600
TNUX10120	10 x 120	-	50	600
TNUX10140	10 x 140	-	50	300

TCA

Cheville à frapper polyamide 6.6

02 P. 401 Info Technique

MULTI-MATERIAUX

Béton · Béton creuse · Brique pleine · Béton cellulaire · Brique d'adobe · Brique creuse · Pierre

TC-6A

Cheville à 6 ailettes avec vis tête fraisée

CODE	DIMENSIONS		ÉPAISSEUR MAX. À FIXER (MM)		
TC6A08080	8 x 80 Ø8	TX30	15	100	600
TC6A08100	8 x 100 Ø8	TX30	35	100	400
TC6A08120	8 x 120 Ø8	TX30	55	100	400
TC6A10100	10 x 100 Ø10	TX40	25	100	300
TC6A10120	10 x 120 Ø10	TX40	40	100	300
TC6A10140	10 x 140 Ø10	TX40	60	100	300
TC6A10160	10 x 160 Ø10	TX40	85	100	200
TC6A10200	10 x 200 Ø10	TX40	125	100	-

02 P. 402 Info Technique

MULTI-MATERIAUX

Béton · Béton creuse · Brique pleine · Béton cellulaire · Brique d'adobe · Brique creuse · Pierre

TC-6E

Cheville à 6 ailettes avec vis tête hexagonale

CODE	DIMENSIONS		ÉPAISSEUR MAX. À FIXER (MM)		
TC6E08080	8 x 80 Ø8	SW10/TX30	15	100	600
TC6E08100	8 x 100 Ø8	SW10/TX30	35	100	400
TC6E08120	8 x 120 Ø8	SW10/TX30	55	100	300
TC6E10100	10 x 100 Ø10	SW13/TX40	25	100	300
TC6E10120	10 x 120 Ø10	SW13/TX40	40	100	300
TC6E10140	10 x 140 Ø10	SW13/TX40	60	100	200
TC6E10160	10 x 160 Ø10	SW13/TX40	85	100	200
TC6E10200	10 x 200 Ø10	SW13/TX40	125	100	-

02 P. 402 Info Technique

MULTI-MATERIAUX

Béton · Béton creuse · Brique pleine · Béton cellulaire · Brique d'adobe · Brique creuse · Pierre

TC-2A

Cheville à 2 ailettes avec vis tête fraisée

CODE	DIMENSIONS		ÉPAISSEUR MAX. À FIXER (MM)		
TC2A06060	6 X 60 Ø6	PZ 2	30	100	1.200
TC2A08060	8 X 60 Ø8	PZ 3	20	100	600
TC2A08080	8 x 80 Ø8	PZ 3	40	100	600
TC2A08100	8 x 100 Ø8	PZ 3	60	100	400
TC2A08120	8 x 120 Ø8	PZ 3	80	100	400
TC2A10065	10 x 65 Ø10	PZ 4	20	100	400
TC2A10080	10 x 80 Ø10	PZ 4	35	100	400
TC2A10100	10 x 100 Ø10	PZ 4	55	100	300
TC2A10115	10 x 115 Ø10	PZ 4	70	100	300
TC2A10135	10 x 135 Ø10	PZ 4	90	100	300
TC2A10160	10 x 160 Ø10	PZ 4	115	100	200

TC-SP

Cheville à frapper expansion haute performance avec tête fraisée

TC-SP

Cheville tête collerette

02 P. 402 Info Technique

MULTI-MATERIAUX — Pierre, Brique creuse, Béton, Brique pleine

CODE	DIMENSIONS	N° EMPREINTE	ÉPAISSEUR MAX. ÀFIXER (MM)		
TCSP05027	5 x 27	PZ2	5	100	2.400
TCSP06032	6 x 32	PZ2	5	100	1.200
TCSP06040	6 x 40	PZ2	10	100	1.200

TC-SP EP

Seau plastique

MULTI-MATERIAUX — Pierre, Brique creuse, Béton, Brique pleine

CODE	DIMENSIONS	N° EMPREINTE	ÉPAISSEUR MAX. ÀFIXER (MM)	PCS. X SEAU	
TCSPEP05027	5 x 27	PZ2	5	750	1
TCSPEP06032	6 x 32	PZ2	5	500	1
TCSPEP06040	6 x 40	PZ2	10	500	1

TC

Cheville prémontée à frapper (polyamide 6.6),avec clou annelé

TC-A2

Cheville tête fraisée et vis inoxydable A2

02 P. 403 Info Technique

INOXYDABLE — Béton, Béton creuse, Brique pleine, Béton cellulaire, Brique d'adobe, Brique creuse, Pierre

CODE	DIMENSIONS		ÉPAISSEUR MAX. ÀFIXER (MM)		
TCA205030	5 x 30 Ø5	PZ2	5	100	2.400
TCA206040	6 x 40 Ø6	PZ2	10	100	1.200
TCA206060	6 x 60 Ø6	PZ2	30	100	1.200
TCA208060	8 x 60 Ø8	PZ3	20	100	600
TCA208080	8 x 80 Ø8	PZ3	40	100	600
TCA208100	8 x 100 Ø8	PZ3	60	100	600

TC-CC

Cheville tête cylindrique

02 P. 403 Info Technique

MULTI-MATERIAUX — Béton, Béton creuse, Brique pleine, Béton cellulaire, Brique d'adobe, Brique creuse, Pierre

CODE	DIMENSIONS		ÉPAISSEUR MAX. ÀFIXER (MM)	MIN. COMMANDE		
TCCC05025	5 x 25 Ø5	PZ2	5	400	100	2.400
TCCC05030	5 x 30 Ø5	PZ2	5	400	100	2.400
TCCC05035	5 x 35 Ø5	PZ2	10	400	100	2.400
TCCC05050	5 x 50 Ø5	PZ2	25	200	100	1.200
TCCC06035	6 x 35 Ø6	PZ2	10	400	100	1.200
TCCC06040	6 x 40 Ø6	PZ2	15	400	100	1.200
TCCC06050	6 x 50 Ø6	PZ2	25	200	100	1.200
TCCC06060	6 x 60 Ø6	PZ2	35	200	100	1.200
TCCC06070	6 x 70 Ø6	PZ2	45	200	100	1.200
TCCC06080	6 x 80 Ø6	PZ2	55	-	100	1.200
TCCC08060	8 x 60 Ø8	PZ3	20	200	100	600
TCCC08080	8 x 80 Ø8	PZ3	40	200	100	600
TCCC08100	8 x 100 Ø8	PZ3	60	100	100	600
TCCC08120	8 x 120 Ø8	PZ3	80	100	100	400
TCCC08140	8 x 140 Ø8	PZ3	100	100	100	300

Cheville prémontée à frapper (polyamide 6.6),avec clou annelé

TC

02 P. 402 Info Technique

MULTI-MATERIAUX

Béton · Béton cellulaire · Brique d'adobe · Brique pleine · Pierre

TC-CA

Cheville tête fraisée

CODE	DIMENSIONS		ÉPAISSEUR MAX. À FIXER (MM)	MIN. COMMANDE		
TCCA05025	5 x 25 Ø5	PZ2	5	400	100	2.400
TCCA05030	5 x 30 Ø5	PZ2	5	400	100	2.400
TCCA05035	5 x 35 Ø5	PZ2	10	400	100	2.400
TCCA05050	5 x 50 Ø5	PZ2	25	200	100	1.200
TCCA06035	6 x 35 Ø6	PZ2	10	400	100	1.200
TCCA06040	6 x 40 Ø6	PZ2	10	400	100	1.200
TCCA06050	6 x 50 Ø6	PZ2	20	200	100	1.200
TCCA06060	6 x 60 Ø6	PZ2	30	200	100	1.200
TCCA06070	6 x 70 Ø6	PZ2	40	200	100	1.200
TCCA06080	6 x 80 Ø6	PZ2	50	200	100	1.200
TCCA08060	8 x 60 Ø8	PZ3	20	200	100	600
TCCA08080	8 x 80 Ø8	PZ3	40	200	100	600
TCCA08100	8 x 100 Ø8	PZ3	60	100	100	600
TCCA08120	8 x 120 Ø8	PZ3	80	100	100	400
TCCA08140	8 x 140 Ø8	PZ3	100	100	100	300

ÉGALEMENT DISPONIBLE easykits

Blister

CODE	DIMENSIONS	PCS	SACHETS
BZTCCA05030	5 x 30 Ø5	4	20
BZTCCA05050	5 x 50 Ø5	4	20
BZTCCA06040	6 x 40 Ø6	4	20
BZTCCA06050	6 x 50 Ø6	4	20
BZTCCA06060	6 x 60 Ø6	4	20
BZTCCA06070	6 x 70 Ø6	4	20
BZTCCA08060	8 x 60 Ø8	4	20
BZTCCA08080	8 x 80 Ø8	4	20
BZTCCA08100	8 x 100 Ø8	2	20
BZTCCA08120	8 x 120 Ø8	2	20

Boîte avec fenêtre

CODE	DIMENSIONS	PCS	BOÎTES
VTCCA05025	5 x 25 Ø5	30	8
VTCCA05030	5 x 30 Ø5	30	8
VTCCA05035	5 x 35 Ø5	30	8
VTCCA05050	5 x 50 Ø5	30	8
VTCCA06035	6 x 35 Ø6	30	8
VTCCA06040	6 x 40 Ø6	30	8
VTCCA06050	6 x 50 Ø6	30	8
VTCCA06060	6 x 60 Ø6	25	8
VTCCA06070	6 x 70 Ø6	25	8
VTCCA08060	8 x 60 Ø8	20	8
VTCCA08080	8 x 80 Ø8	20	8

MULTI-MATERIAUX

Béton · Béton creuse · Brique pleine · Béton cellulaire · Brique d'adobe · Brique creuse · Pierre

TC-CA EP

Seau plastique

CODE	DIMENSIONS		ÉPAISSEUR MAX. À FIXER (MM)	MIN. COMMANDE	PCS. X SEAU	
TCCAEP5030	5 x 30 Ø5	PZ3	5	2	750	1
TCCAEP6040	6 x 40 Ø6	PZ3	10	2	500	1

TN4S

Les chevilles en nylon attachables TN4S d'INDEX offrent des performances maximales grâce à leur expansion dans 4 directions. Elles se distinguent par leur polyvalence d'installation, car elles s'adaptent à une application aussi bien dans des matériaux pleins (béton, brique solide) que dans des matériaux creux (brique creuse, blocs de béton creux, plaques de plâtre). Elles peuvent supporter des charges supérieures à 600 kg par point d'appui. Elles sont fabriquées en Nylon® (polyamide 6) de haute qualité.

PROPRIÉTÉS ET AVANTAGES

PRESTATIONS MAXIMALES

Elles se dilatent dans 4 directions, ce qui garantit une parfaite adhérence au matériau de base. Dans les matériaux creux, lors de l'insertion de la vis/tire-fond, la cheville est attachée en se rétractant et en appuyant sur le matériau de base pour permettre une prise correcte.

MULTI-MATÉRIAUX

Recommandée aussi bien pour les supports pleins (béton, pierre, brique solide, brique d'adobe, béton cellulaire), que creux (brique creuse, bloc de béton, plaque de plâtre, plaques alvéolaires).

VERSATILITÉ

Recommandée pour une utilisation avec une large gamme de vis (vis avec filetage pour aggloméré, vis à tête fraisée, vis à tête hexagonale...), ainsi que d'autres types de produits (crochets à visser ou prises).

FACILE À UTILISER

La bague permet d'éviter que la cheville glisser dans le matériau de base lors de l'installation.La cheville possède plusieurs éléments anti-rotations latéraux qui empêchent la cheville de tourner lors de l'insertion de la vis/tire-fond.

APPLICATIONS

- Grilles
- Mains courantes
- Supports
- Étagères
- Pancartes
- Sanitaires et/ou installations de salle de bain
- Tableaux
- Éléments légers
- Éclairage
- Plinthes
- Boîtes aux lettres
- Meubles de télévision
- Chemins électriques
- Mobilier

TN4S

Cheville nylon quadruple expansion pour tout type de materiaux

TN4S

Cheville

02 P. 405 Info Technique

MULTI-MATERIAUX — Béton, Béton creuse, Brique d'adobe, Brique pleine, Brique creuse, Pierre, Placo-prâtre

CODE	DIMENSIONS	DIMENSION VIS	MIN. COMMANDE		
TN4S05	5 x 25 Ø5	TPPO 3-4	400	100	4.200
TN4S06	6 x 30 Ø6	TPPO 4-5	400	100	3.200
TN4S08	8 x 40 Ø8	TPPO 4,5 , TB 5-6	400	100	1.600
TN4S10	10 x 50 Ø10	TB 6-8	200	50	800
TN4S12	12 x 60 Ø12	TB 8-10	50	25	400
TN4S14	14 x 70 Ø14	TB 10-12	40	20	320

Blister

CODE	DIMENSIONS	PCS	SACHETS
BZTN4S05	5 x 25 Ø5	25	15
BZTN4S06	6 x 30 Ø6	25	15
BZTN4S08	8 x 40 Ø8	15	10
BZTN4S10	10 x 50 Ø10	10	10
BZTN4S12	12 x 60 Ø12	6	10

TN4S EP

Seau plastique

MULTI-MATERIAUX — Béton, Béton creuse, Brique d'adobe, Brique pleine, Brique creuse, Pierre, Placo-prâtre

CODE	DIMENSIONS	DIMENSION VIS	MIN. COMMANDE	PCS. X SEAU		
TN4S06EP	6 x 30 Ø6	TPPO 4-5	2	1.000	1	3
TN4S08EP	8 x 40 Ø8	TPPO 4,5 , TB 5-6	2	500	1	3
TN4S10EP	10 x 50 Ø10	TB 6-8	2	300	1	3

MULTI-MATERIAUX

Béton | Béton creuse | Brique pleine | Béton cellulaire | Brique d'adobe | Brique creuse | Pierre | Ny NYLON | Z ZINC

TN4S + AL-HA

Cheville + crochet

Blister

CODE	DIMENSIONS	PCS	SACHETS
BZALHATS05	5 x 25 Ø5 + 19x70 / 4,4x50	6	20
BZALHATS06	6x30 Ø6 + 20x80 / 5x53	6	15
BZALHATS08	8x40 Ø8 + 21x100 / 5,6x60	4	20

MULTI-MATERIAUX

Béton | Béton creuse | Brique pleine | Béton cellulaire | Brique d'adobe | Brique creuse | Pierre | Ny NYLON | Z ZINC

TN4S + AL-HC

Cheville + piton

Blister

CODE	DIMENSIONS	PCS	SACHETS
BZALHCTS05	5x25 Ø5 + 19x70 / 4,4x50	6	20
BZALHCTS06	6x30 Ø6 + 20x80 / 5x53	6	15
BZALHCTS08	8x40 Ø8 + 21x100 / 5,6x60	4	20

MULTI-MATERIAUX

Béton | Béton creuse | Brique pleine | Béton cellulaire | Brique d'adobe | Brique creuse | Pierre | Ny NYLON | Z ZINC

TN4S + AL-RO

Cheville + gond fileté

Blister

CODE	DIMENSIONS	PCS	SACHETS
BZALROTS05	5x25 Ø5 + 18x50 / 4,1x37	6	20
BZALROTS06	6x30 Ø6 + 19x60 / 4,4x46	6	20
BZALROTS08	8x40 Ø8 + 20x80 / 5x63	4	20

MULTI-MATERIAUX

Béton | Béton creuse | Brique pleine | Béton cellulaire | Brique d'adobe | Brique creuse | Pierre | Ny NYLON | Z ZINC

TN4S + DIN-571

Cheville + vis à bois

Boîte avec fenêtre

CODE	DIMENSIONS	PCS	BOÎTES
VTBTS08	8 x 40 Ø8 & 6 x 60	25	8
VTBTS10	10 x 50 Ø10 & 7 x 70	15	8
VTBTS12	12 x 60 Ø12 & 7 x 70	10	8

Blister

CODE	DIMENSIONS	PCS	SACHETS
BZTBTS10	10x50 Ø10 + 7x70	4	20

MULTI-MATERIAUX

Béton | Béton creuse | Brique pleine | Béton cellulaire | Brique d'adobe | Brique creuse | Pierre | Ny NYLON | B

TN4S + TP-PO

Cheville + vis à bois

Boîte avec fenêtre

CODE	DIMENSIONS	PCS	BOÎTES
VTPPOTS05	5 x 25 Ø5 & 4 x 30	40	8
VTPPOTS06	6 x 30 Ø6 & 4,5 x 40	32	8
VTPPOTS08	8 x 40 Ø8 & 5 x 60	20	8

Blister

CODE	DIMENSIONS	PCS	SACHETS
BZTPPOTS05	5x25 Ø5 + 4x30	6	20
BZTPPOTS06	6x30 Ø6 + 4,5x40	6	20
BZTPPOTS08	8x40 Ø8 + 5x60	6	15

TN4S

Cheville nylon quadruple expansion pour tout type de materiaux

NEW TN4S + TP-PO Z

Cheville + vis à bois Zinguée

MULTI-MATERIAUX — Béton, Béton creuse, Brique pleine, Béton cellulaire, Brique d'adobe, Brique creuse, Pierre — Ny NYLON, Z ZINC

CODE	DIMENSIONS		
TPPOZTS05	5x25 Ø5+4x30	100	3.200
TPPOZTS06	6x30 Ø6+4,5x40	100	1.600
TPPOZTS08	8x40 Ø8+5x60	50	800
TPPOZTS10	10x50 Ø10+6x60	25	400

TN4S + TP-PO EP

Cheville + Vis à bois. Seau plastique

MULTI-MATERIAUX — Béton, Béton creuse, Brique pleine, Béton cellulaire, Brique d'adobe, Brique creuse, Pierre — Ny NYLON, Z ZINC

CODE	DIMENSIONS	PCS. X SEAU		
TPPOTS06EP	6x30 Ø6+4,5x40	250	1	6
TPPOTS08EP	8x40 Ø8+5x50	150	1	6

TN4S-L

Long cheville

02 P. 405 Info Technique

MULTI-MATERIAUX — Béton, Béton creuse, Brique d'adobe, Brique pleine, Brique creuse, Pierre, Placo-prâtre — kg, Ny NYLON

CODE	DIMENSIONS	DIMENSION VIS		
TN4S06L	6 x 45 Ø6	TPPO 4-5	100	1.600
TN4S08L	8 x 60 Ø8	TPPO 4,5 , TB 5-6	50	800
TN4S10L	10 x 80 Ø10	TB 6-8	25	400

TN4S-A

Cheville nylon avec collerette

MULTI-MATERIAUX — Béton, Béton creuse, Brique d'adobe, Brique pleine, Brique creuse, Pierre, Placo-prâtre — kg, Ny NYLON

CODE	DIMENSIONS	DIMENSION VIS		
TN4SA06	6	TPPO 3,5-4	100	2.400

TN4S-A EP

Cheville nylon avec collerette. Seau plastique

MULTI-MATERIAUX — Béton, Béton creuse, Brique d'adobe, Brique pleine, Brique creuse, Pierre, Placo-prâtre — kg, Ny NYLON

CODE	DIMENSIONS	DIMENSION VIS	PCS. X SEAU	
TN4SA06EP	6	TPPO 4-5	1.000	1

MEDU

Cheville polypropylène universelle avec collerete, type noeud

02 P. 405 Info Technique

CREUX — Béton, Béton creuse, Brique pleine, Béton cellulaire, Brique creuse, Pierre, Placo-prâtre

CODE	DIMENSIONS	MIN. COMMANDE		
MEDUB06	6 x 35 Ø6	600	150	2.400
MEDUB07	8 x 45 Ø8	400	100	1.600
MEDUB08	8 x 50 Ø8	320	80	1.200
MEDUB10	10 x 60 Ø10	200	50	800

TACON

Cheville nylon

02 P. 406 Info Technique

MULTI-MATERIAUX — Béton, Béton creuse, Brique pleine, Béton cellulaire, Brique d'adobe, Brique creuse, Pierre

CODE	DIMENSIONS	DIMENSION VIS	MIN. COMMANDE		
TACON04	4 x 20 Ø4	TPPO 2,5-3	400	100	8.000
TACON05	5 x 25 Ø5	TPPO 2,5-4	400	100	8.000
TACON06	6 x 30 Ø6	TPPO 3,5-4	400	100	9.000
TACON07	7 x 30 Ø7	TPPO 4-4,5	400	100	5.000
TACON08	8 x 40 Ø8	TPPO 4,5 , TB 5-6	400	100	5.000
TACON10	10 x 50 Ø10	TB 6-8	200	50	2.500
TACON12	12 x 60 Ø12	TB 8-10	100	25	1.250
TACON14	14 x 70 Ø14	TB 10-12	80	20	1.000
TACON16	16 x 80 Ø16	TB 12-14	40	10	500

TACON

Cheville

Blister

CODE	DIMENSIONS	PCS	SACHETS
BZTACON04	4 x 20 Ø4	25	15
BZTACON05	5 x 25 Ø5	25	15
BZTACON06	6 x 30 Ø6	25	15
BZTACON08	8 x 40 Ø8	15	10
BZTACON10	10 x 50 Ø10	10	10
BZTACON12	12 x 60 Ø12	5	10

TACOL

Cheville nylon avec collerette

02 P. 406 Info Technique

MULTI-MATERIAUX — Béton, Béton creuse, Brique pleine, Béton cellulaire, Brique d'adobe, Brique creuse, Pierre

CODE	DIMENSIONS	DIMENSION VIS	MIN. COMMANDE		
TACOL05	5 x 25 Ø5	TPPO 2,5-4	400	100	8.000
TACOL06	6 x 30 Ø6	TPPO 3,5-4	400	100	9.000
TACOL08	8 x 40 Ø8	TPPO 4,5 , TB 5-6	400	100	5.000
TACOL10	10 x 50 Ø10	TB 6-8	200	50	2.500
TACOL12	12 x 60 Ø12	TB 8-10	100	25	1.250

TACOL-A

Cheville nylon avec collerette large

02 P. 406 Info Technique

MULTI-MATERIAUX — Béton, Béton creuse, Brique pleine, Béton cellulaire, Brique d'adobe, Brique creuse, Pierre

CODE	DIMENSIONS	DIMENSION VIS		
TACOLA06	6 x 30 Ø6	TPPO 3,5-4	100	2.400

FIXATIONS ET ACCESOIRES POUR SYSTÈMES D´ISOLATION THERMIQUE (ITE)

AIS-C

Cheville pour fixation de panneaux isolants. Cheville avec clou de polyamide. Homologué ATE

02 P. 403 Info Technique

MULTI-MATERIAUX — Béton, Béton cellulaire, Brique creuse, Brique pleine

CODE	DIMENSIONS	ÉPAISSEUR MAX. ÀFIXER (MM)	MIN. COMMANDE	
AISC10070	Ø10 x 70	20	200	200
AISC10090	Ø10 x 90	40	200	200
AISC10100	Ø10 x 100	50	-	200
AISC10120	Ø10 x 120	70	-	200
AISC10140	Ø10 x 140	90	-	200
AISC10160	Ø10 x 160	110	-	200
AISC10180	Ø10 x 180	130	-	200
AISC10200	Ø10 x 200	150	-	200
AISC10220	Ø10 x 220	170	-	200
AISC10260	Ø10 x 260	210	-	100

AIS-S

Cheville pour fixation de panneaux isolants. Cheville avec clou métallique et capuchon de polyamide. Homologué ATE

02 P. 404 Info Technique

MULTI-MATERIAUX — Béton, Béton cellulaire, Brique creuse, Brique pleine

CODE	DIMENSIONS	ÉPAISSEUR MAX. ÀFIXER (MM)	
AISS10070	Ø10 x 70	20	200
AISS10090	Ø10 x 90	40	200
AISS10100	Ø10 x 100	50	200
AISS10120	Ø10 x 120	70	200
AISS10140	Ø10 x 140	90	200
AISS10160	Ø10 x 160	110	200
AISS10180	Ø10 x 180	130	200
AISS10200	Ø10 x 200	150	200
AISS10220	Ø10 x 220	170	200
AISS10260	Ø10 x 260	210	200

AIS

Cheville pour fixation de panneaux isolants

02 P. 404 Info Technique

MULTI-MATERIAUX — Béton, Béton cellulaire, Brique d'adobe, Brique pleine, Pierre

CODE	DIMENSIONS	ÉPAISSEUR MAX. ÀFIXER (MM)		
AIS08080	Ø8 x 80	50	100	200
AIS08100	Ø8 x 100	70	100	-
AIS08120	Ø8 x 110	80	100	-
AIS08140	Ø8 x 130	100	100	-

AIS-R

Cheville pour fixation de panneaux isolants. Rosaces

02 P. 404 Info Technique

MULTI-MATERIAUX — ETICS Faible densité

CODE	DIMENSIONS	
AISR140	Ø140	200

INDEX A PERFECT FIXING

Cheville pour fixation de panneaux isolants. Rosaces. Utilisation avec vis — AIS-W

02 P. 404 Info Technique

MULTI-MATERIAUX — ETICS Haute densité

CODE	DIMENSIONS	
AISW060	Ø60	500

Cheville metallique pour fixation de panneaux isolants — AIS-M

02 P. 404 Info Technique

MULTI-MATERIAUX — Béton

CODE	DIMENSIONS	ÉPAISSEUR MAX. ÀFIXER (MM)	
AISM08090	Ø8 x 90	50	250
AISM08110	Ø8 x 110	70	250
AISM08120	Ø8 x 120	80	250
AISM08140	Ø8 x 140	100	250
AISM08170	Ø8 x 170	130	250
AISM08200	Ø8 x 200	160	250
AISM08250	Ø8 x 250	210	250
AISM08300	Ø8 x 300	260	250

Rondelle du cheville metallique pour fixation de panneaux isolants — AIS-AM

02 P. 404 Info Technique

MULTI-MATERIAUX — ETICS Faible densité

CODE	DIMENSIONS	
AISAM085	Ø85	250

Cheville spirale pour la fixation sur les panneaux isolants — TE

02 P. 404 Info Technique

MULTI-MATERIAUX — ETICS Haute densité — NYLON

CODE	DIMENSIONS		
TE25050	25 x 50	50	600
TE25090	25 x 90	25	300

FIXATIONS POUR MATÉRIAUX CREUX

BA

Segment basculant pour fixation d'éléments légers dans des faux plafonds

BA-ES

Tige filetée

ÉGALEMENT DISPONIBLE easykits

02 P. 406 Info Technique

CREUX — Béton creuse — Placo-prâtre

CODE	DIMENSIONS	MIN. COMMANDE		
BAESM04	M4 Ø14	100	50	300
BAESM05	M5 Ø14	100	50	300
BAESM06	M6 Ø16	100	50	200
BAESM08	M8 Ø20	50	50	200

Blister

CODE	DIMENSIONS	PCS	SACHETS
BZBAESM04	M4 Ø14	2	12
BZBAESM05	M5 Ø14	2	12
BZBAESM06	M6 Ø16	2	10

NEW BA-NY

Nylon

02 P. 406 Info Technique

CREUX — Placo-prâtre — Béton creuse — Plâtre

CODE	DIMENSIONS		
BANYM05	M5 Ø13	25	100
BANYM06	M6 Ø13	25	100

BA-GA

Crochet

ÉGALEMENT DISPONIBLE easykits

02 P. 406 Info Technique

CREUX — Béton creuse — Placo-prâtre

CODE	DIMENSIONS	MIN. COMMANDE		
BAGAM04	M4 Ø14	100	50	300
BAGAM05	M5 Ø14	100	50	300
BAGAM06	M6 Ø16	100	50	200
BAGAM08	M8 Ø20	50	50	150

Blister

CODE	DIMENSIONS	PCS	SACHETS
BZBAGAM04	M4 Ø14	2	12
BZBAGAM05	M5 Ø14	2	12
BZBAGAM06	M6 Ø16	2	10

CA-BA

Tête basculante

ÉGALEMENT DISPONIBLE easykits

CREUX — Béton creuse — Placo-prâtre

CODE	DIMENSIONS		
CABA004	M4 Ø14	100	1.200
CABA005	M5 Ø14	100	1.200
CABA006	M6 Ø16	100	600
CABA008	M8 Ø20	100	400

Segment à ressort PA

02 P. 407 Info Technique

CREUX — Béton creuse — Placo-prâtre — Plâtre

PA-ES

Tige filetée

CODE	DIMENSIONS	MIN. COMMANDE		
PAESM04	M4 Ø12	100	50	300
PAESM05	M5 Ø15	100	50	300
PAESM06	M6 Ø18	100	50	200
PAESM08	M8 Ø22	50	50	150

Blister

CODE	DIMENSIONS	PCS	SACHETS
BZPAESM04	M4 Ø12	2	12
BZPAESM05	M5 Ø15	2	12
BZPAESM06	M6 Ø18	2	10

02 P. 407 Info Technique

CREUX — Béton creuse — Placo-prâtre — Plâtre

PA-GA

Crochet

CODE	DIMENSIONS	MIN. COMMANDE		
PAGAM04	M4 Ø12	100	50	300
PAGAM05	M5 Ø15	100	50	300
PAGAM06	M6 Ø18	100	50	200
PAGAM08	M8 Ø22	50	50	150

Blister

CODE	DIMENSIONS	PCS	SACHETS
BZPAGAM04	M4 Ø12	2	12
BZPAGAM05	M5 Ø15	2	12
BZPAGAM06	M6 Ø18	2	10

CREUX — Béton creuse — Placo-prâtre — Plâtre

CA-PA

Tête segment à ressort

CODE	DIMENSIONS		
CAPA004	M4 Ø12	100	2.400
CAPA005	M5 Ø15	100	1.200
CAPA006	M6 Ø18	100	600
CAPA008	M8 Ø22	100	400

Boîte avec fenêtre

CODE	DIMENSIONS	PCS	BOÎTES
VCAPA004	M4 Ø12	24	8
VCAPA005	M5 Ø15	20	8
VCAPA006	M6 Ø18	15	8

IN

Cheville Indemoll pour fixation dans matériaux creux

IN-CO

Avec vis à tête bombée

02 P. 407 Info Technique

CREUX — Placo-plâtre, Béton creuse, Brique creuse

CODE	DIMENSIONS	ÉPAISSEUR MAX. ÀFIXER (MM)		
INCO421	M4 x 30 Ø 8	17 -hmin	100	2.400
INCO432	M4 x 41 Ø 8	22 -hmin	100	1.200
INCO438	M4 x 47 Ø 8	30 -hmin	100	1.200
INCO446	M4 x 53 Ø 8	33 -hmin	100	1.200
INCO459	M4 x 67 Ø 8	52 -hmin	100	1.200
INCO537	M5 x 46 Ø 10	26 -hmin	100	1.200
INCO552	M5 x 59 Ø 10	42 -hmin	100	600
INCO565	M5 x 72 Ø 10	55 -hmin	100	600
INCO580	M5 x 89 Ø 10	61 -hmin	100	600
INCO637	M6 x 46 Ø 12	25 -hmin	100	1.200
INCO652	M6 x 59 Ø 12	38 -hmin	100	600
INCO665	M6 x 72 Ø 12	49 -hmin	100	600
INCO680	M6 x 89 Ø 12	78 -hmin	100	600

Blister

CODE	DIMENSIONS	PCS	SACHETS
BZINCO432	M4 x 41 Ø 8	2	20
BZINCO438	M4 x 47 Ø 8	2	20
BZINCO537	M5 x 46 Ø 10	2	20
BZINCO552	M5 x 59 Ø 10	2	15
BZINCO565	M5 x 72 Ø 10	2	15
BZINCO637	M6 x 46 Ø 12	2	15
BZINCO652	M6 x 59 Ø 12	2	15

Boîte avec fenêtre

CODE	DIMENSIONS	PCS	BOÎTES
VINCO432	M4 x 41 Ø 8	15	8
VINCO438	M4 x 47 Ø 8	15	8
VINCO446	M4 x 53 Ø 8	15	8
VINCO537	M5 x 46 Ø 10	15	8
VINCO552	M5 x 59 Ø 10	12	8
VINCO637	M6 x 46 Ø 12	10	8
VINCO652	M6 x 59 Ø 12	10	8

IN-HE

Avec vis à tête hexagonale

02 P. 407 Info Technique

CREUX — Placo-plâtre, Béton creuse, Brique creuse

CODE	DIMENSIONS	ÉPAISSEUR MAX. ÀFIXER (MM)		
INHE837	M8 x 45 Ø 14	25 -hmin	100	600
INHE855	M8 x 60 Ø 14	36 -hmin	100	400
INHE865	M8 x 73 Ø 14	47 -hmin	100	400

IN-SI

Sans vis

CREUX — Placo-plâtre, Béton creuse, Brique creuse

CODE	DIMENSIONS	ÉPAISSEUR MAX. ÀFIXER (MM)		
INSI421	M4 x 21 Ø 8	17 -hmin	100	2.400
INSI432	M4 x 32 Ø 8	22 -hmin	100	2.400
INSI438	M4 x 38 Ø 8	30 -hmin	100	2.400
INSI537	M5 x 37 Ø 10	26 -hmin	100	1.200
INSI552	M5 x 52 Ø 10	42 -hmin	100	600
INSI565	M5 x 65 Ø 10	55 -hmin	100	600
INSI637	M6 x 37 Ø 12	25 -hmin	100	1.200
INSI652	M6 x 52 Ø 12	38 -hmin	100	600
INSI665	M6 x 65 Ø 12	49 -hmin	100	600
INSI865	M8 x 65 Ø 14	47 -hmin	100	400

Cheville Indemoll pour fixation dans matériaux creux

IN

CREUX — Béton creuse, Brique creuse, Placo-prâtre

CODE	DIMENSIONS		
INPINZANI	M4,M5 y M6	1	20

INPIN

Pince

CREUX — Béton creuse, Brique creuse, Placo-prâtre

CODE		
INPISANIN	1	10

INPIS

Pistolet

CREUX — Placo-prâtre, Béton creuse, Brique creuse

CODE	CONTENU	DIMENSIONS CONTENU	UDS X KIT	KITS X
KITINPIN01	INPINZANI	-	1	1
	INCO432	M4 x 41 Ø 8	20	
	INCO537	M5 x 46 Ø 10	20	

KITINPIN

Kit de bricolage pour materiaux creux

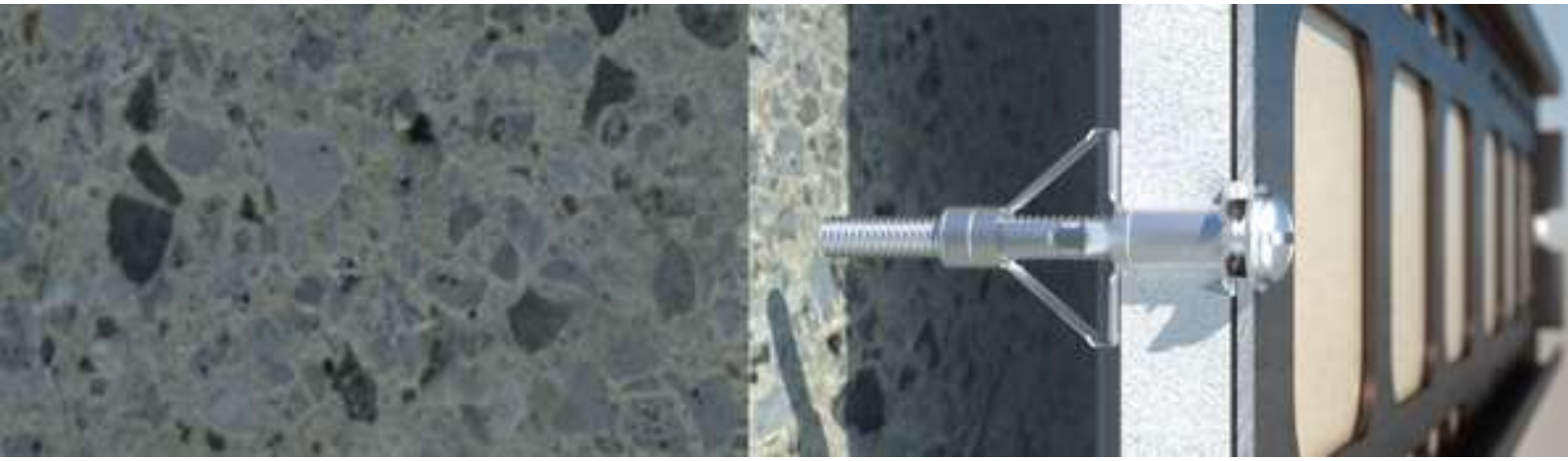

ANCLA

Cheville nylon pour briques creuses et plaques de plâtre

02 P. 408 Info Technique

CREUX — Béton creuse, Brique creuse, Placo-plâtre

CODE	DIMENSIONS	MIN. COMMANDE		
ANCLA40	10 x 40 Ø10	200	100	600
ANCLA47	10 x 47 Ø10	200	100	600

Blister

CODE	DIMENSIONS	PCS	SACHETS
BZANCLA40	10 x 40 Ø10	4	12
BZANCLA47	10 x 47 Ø10	4	12

TAPLA

Cheville pour brique creuse et plaques de plâtre

TAPLA NY

Cheville nylon

02 P. 408 Info Technique

CREUX — Placo-plâtre

CODE	DIMENSIONS		MIN. ÉPAISSEUR DU SUPPORT	
TAPLANY	15 x 33	PH2/PH3	9-16	100

Blister

CODE	DIMENSIONS	PCS	SACHETS
BZTAPLANY	15 x 33	4	15

TAPLA ME

Cheville Zamak avec vis DIN 7981 4,2 x 32

02 P. 408 Info Technique

CREUX — Placo-plâtre

CODE	DIMENSIONS		MIN. ÉPAISSEUR DU SUPPORT	MIN. COMMANDE		
TAPLAME	13 x 32	PH2/PH3	9-16	200	100	1.600

Blister

CODE	DIMENSIONS	PCS	SACHETS
BZTAPLAME	13 x 32	4	15

TAPLA ZK

Cheville Zamak

02 P. 408 Info Technique

CREUX — Placo-plâtre

CODE	DIMENSIONS		MIN. ÉPAISSEUR DU SUPPORT	MIN. COMMANDE		
TAPLAZK	13 x 37	PH3	9-16	200	100	1.600

RIVETS

RE Rivets

RE-NO

Tête bombée. Aluminium

MÉTAL

Menuiserie aluminium · Tôle - profilé lourd · Tôle · Al

CODE	DIMENSIONS	Ø FORET	ÉPAISSEUR MAX. À FIXER (MM)		
RENO3206	3,2 x 6	3,3	1 – 3	500	12.000
RENO3208	3,2 x 8	3,3	3 – 5	500	12.000
RENO3210	3,2 x 10	3,3	5 – 7	500	6.000
RENO3212	3,2 x 12	3,3	7 – 9	500	6.000
RENO3214	3,2 x 14	3,3	9 – 11	500	6.000
RENO3216	3,2 x 16	3,3	11 – 13	500	6.000
RENO3218	3,2 x 18	3,3	13 – 15	500	6.000
RENO4006	4 x 6	4,1	0,5 – 2	500	6.000
RENO4008	4 x 8	4,1	2 – 4	500	6.000
RENO4010	4 x 10	4,1	4 – 6	500	6.000
RENO4012	4 x 12	4,1	6 – 8	500	6.000
RENO4014	4 x 14	4,1	8 – 10	500	6.000
RENO4016	4 x 16	4,1	10 – 12	500	6.000
RENO4018	4 x 18	4,1	12 – 14	500	3.000
RENO4020	4 x 20	4,1	14 – 16	500	3.000
RENO4025	4 x 25	4,1	16 – 18	250	3.000
RENO4030	4 x 30	4,1	23 – 16	250	3.000
RENO4035	4 x 35	4,1	26 – 30	250	3.000
RENO4806	4,8 x 6	5	0,5 – 1,5	500	6.000
RENO4808	4,8 x 8	5	1,5 – 3,5	500	6.000
RENO4810	4,8 x 10	5	3,5 – 5,5	500	3.000
RENO4812	4,8 x 12	5	5,5 – 7,5	500	3.000
RENO4814	4,8 x 14	5	7,5 – 9,5	250	3.000
RENO4816	4,8 x 16	5	9,5 – 11,5	250	3.000
RENO4818	4,8 x 18	5	11,5 – 13,5	250	3.000
RENO4820	4,8 x 20	5	13,5 – 15	250	3.000
RENO4822	4,8 x 22	5	15 – 17	200	2.400
RENO4824	4,8 x 24	5	17 – 19	200	2.400
RENO4826	4,8 x 26	5	19 – 21	200	2.400
RENO4828	4,8 x 28	5	21 – 23	200	2.400
RENO4830	4,8 x 30	5	23 – 25	200	2.400
RENO4835	4,8 x 35	5	25 – 30	150	1.800
RENO6008	6 x 8	6,1	1 – 2	250	3.000
RENO6010	6 x 10	6,1	2 – 4	250	3.000
RENO6012	6 x 12	6,1	3 – 6	250	3.000
RENO6016	6 x 16	6,1	15 – 19	250	1.500
RENO6018	6 x 18	6,1	6 – 10	200	1.200
RENO6025	6 x 25	6,1	10 – 12	200	1.200

Blister

CODE	DIMENSIONS	PCS	SACHETS
BZRENO3208	3,2 x 8	15	20
BZRENO3210	3,2 x 10	15	20
BZRENO4008	4 x 8	15	20
BZRENO4010	4 x 10	15	20
BZRENO4012	4 x 12	15	20
BZRENO4016	4 x 16	15	20
BZRENO4810	4,8 x 10	15	20
BZRENO4812	4,8 x 12	15	20
BZRENO4816	4,8 x 16	8	20
BZRENO4820	4,8 x 20	8	20
BZRENO4824	4,8 x 24	8	20

Boîte avec fenêtre

CODE	DIMENSIONS	PCS	BOÎTES
VRENO3206	3,2 x 6	50	8
VRENO3208	3,2 x 8	50	8
VRENO3210	3,2 x 10	50	8
VRENO3212	3,2 x 12	50	8
VRENO3214	3,2 x 14	50	8
VRENO3218	3,2 x 18	50	8
VRENO4006	4 x 6	50	8
VRENO4008	4 x 8	50	8
VRENO4010	4 x 10	50	8
VRENO4012	4 x 12	50	8
VRENO4014	4 x 14	50	8
VRENO4016	4 x 16	50	8
VRENO4018	4 x 18	50	8
VRENO4020	4 x 20	50	8
VRENO4808	4,8 x 8	50	8
VRENO4810	4,8 x 10	50	8
VRENO4812	4,8 x 12	50	8
VRENO4814	4,8 x 14	50	8
VRENO4816	4,8 x 16	50	8
VRENO4818	4,8 x 18	50	8
VRENO4820	4,8 x 20	50	8
VRENO4822	4,8 x 22	25	8
VRENO4824	4,8 x 24	25	8
VRENO4830	4,8 x 30	25	8
VRENO4835	4,8 x 35	25	8

Rivets RE

MÉTAL — Menuiserie aluminium · Tôle - profilé lourd · Tôle · A2

RE-IN

Tête bombée. Inoxydable A2

CODE	DIMENSIONS	Ø FORET	ÉPAISSEUR MAX. À FIXER (MM)		
REIN3206	3,2 x 6,4	3,3	0,5 – 3	500	6.000
REIN3208	3,2 x 8	3,3	3 – 5	500	6.000
REIN3212	3,2 x 12,7	3,3	6,5 – 8,5	500	6.000
REIN3215	3,2 x 15,9	3,3	10,5 – 12,5	500	6.000
REIN4008	4 x 8,5	4,1	2,5 – 4,5	500	6.000
REIN4010	4 x 10,2	4,1	4,5 – 6,5	500	6.000
REIN4012	4 x 12	4,1	6,5 – 8,5	500	6.000
REIN4016	4 x 16	4,1	10 – 12	500	3.000
REIN4810	4,8 x 10,8	5	4 – 6	500	3.000
REIN4812	4,8 x 12	5	6 – 8	500	3.000
REIN4816	4,8 x 16	5	8 – 11	250	3.000
REIN4818	4,8 x 18	5	13 – 15	250	3.000
REIN4820	4,8 x 20,3	5	11 – 13	250	3.000

MÉTAL — Menuiserie aluminium · Tôle - profilé lourd · Tôle · Al

RE-CA

Tête large. Aluminium

CODE	DIMENSIONS	Ø FORET	ÉPAISSEUR MAX. À FIXER (MM)		
RECA4008	4 x 8	4,1	2 - 4	500	3.000
RECA4010	4 x 10	4,1	4 - 6	500	3.000
RECA4012	4 x 12	4,1	6 - 8	250	3.000
RECA4016	4 x 16	4,1	10 - 12	250	3.000
RECA4810	4,8 x 10	5	3,5 - 5,5	250	3.000
RECA4812	4,8 x 12	5	5,5 - 7,5	250	3.000
RECA4814	4,8 x 14	5	7,5 - 9,5	250	3.000
RECA4816	4,8 x 16	5	9,5 - 11,5	250	1.500
RECA4818	4,8 x 18	5	11,5 - 13,5	200	2.400

Blister

CODE	DIMENSIONS	PCS	SACHETS
BZRECA4010	4 x 10	8	15
BZRECA4012	4 x 12	8	15
BZRECA4016	4 x 16	8	15
BZRECA4810	4,8 x 10	8	15
BZRECA4812	4,8 x 12	8	15
BZRECA4814	4,8 x 14	8	15
BZRECA4816	4,8 x 16	8	15
BZRECA4818	4,8 x 18	5	15

Boîte avec fenêtre

CODE	DIMENSIONS	PCS	BOÎTES
VRECA4010	4 x 10	50	8
VRECA4012	4 x 12	35	8
VRECA4016	4 x 16	35	8
VRECA4810	4,8 x 10	25	8
VRECA4812	4,8 x 12	25	8
VRECA4814	4,8 x 14	25	8
VRECA4816	4,8 x 16	25	8
VRECA4818	4,8 x 18	20	8

MÉTAL — Menuiserie aluminium · Tôle - profilé lourd · Tôle · Al

RE-BL

Tête bombée laquée blanc. Aluminium

CODE	DIMENSIONS	Ø FORET	ÉPAISSEUR MAX. À FIXER (MM)		
RENO3208BL	3,2 x 8 9003	3,3	3,5 – 5	500	6.000
RENO3210BL	3,2 x 10 9003	3,3	5 – 7	500	6.000
RENO3212BL	3,2 x 12 9003	3,3	7 – 9	500	6.000
RENO4008BL	4 x 8 9003	4,1	3 – 5	500	6.000
RENO4010BL	4 x 10 9003	4,1	5 – 6,5	500	6.000
RENO4012BL	4 x 12 9003	4,1	6,5 – 8,5	500	6.000
RENO4014BL	4 x 14 9003	4,1	8,5 – 10,5	500	6.000
RENO4810BL	4,8 x 10 9003	4,9	4 – 6	500	3.000
RENO4812BL	4,8 x 12 9003	4,9	6 – 8	500	3.000
RENO4814BL	4,8 x 14 9003	4,9	8 – 10	250	3.000
RENO4816BL	4,8 x 16 9003	4,9	10 – 12	250	3.000

RE Rivets

RE-NE

Tête bombée laquée noir. Aluminium

MÉTAL — Menuiserie aluminium — Tôle - profilé lourd — Tôle — Al

CODE	DIMENSIONS	Ø FORET	ÉPAISSEUR MAX. À FIXER (MM)		
RENO3208NE	3,2 x 8 9005	3,3	3,5 – 5	500	6.000
RENO3210NE	3,2 x 10 9005	3,3	5 – 7	500	6.000
RENO3212NE	3,2 x 12 9005	3,3	7 – 9	500	6.000
RENO4008NE	4 x 8 9005	4,1	3 – 5	500	6.000
RENO4010NE	4 x 10 9005	4,1	5 – 6,5	500	6.000
RENO4012NE	4 x 12 9005	4	6,5 – 8,5	500	6.000
RENO4014NE	4 x 14 9005	4,1	8,5 – 10,5	500	6.000
RENO4810NE	4,8 x 10 9005	4,9	4 – 6	500	3.000
RENO4812NE	4,8 x 12 9005	4,9	6 – 8	500	3.000
RENO4814NE	4,8 x 14 9005	4,9	8 – 10	250	3.000
RENO4816NE	4,8 x 16 9005	4,9	10 – 12	250	3.000

RE-FL

Tête bombée. Finition fleur

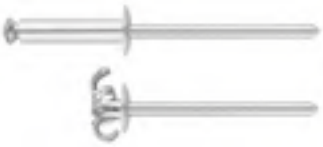

MÉTAL — Menuiserie aluminium — Tôle - profilé lourd — Tôle — Z ZINC

CODE	DIMENSIONS	Ø FORET	ÉPAISSEUR MAX. À FIXER (MM)		
REFL4012	4 x 12,1	4,1	4 – 6,5	500	6.000
REFL4014	4 x 13,9	4,1	6 – 9	500	3.000
REFL4016	4 x 15,7	4,1	8 – 11	500	3.000
REFL4018	4 x 17,4	4,1	10 – 13	500	3.000
REFL4020	4 x 19,2	4,1	12 – 15	500	3.000
REFL4025	4 x 25	4,1	15 - 20	250	3.000
REFL4814	4,8 x 14,5	5	4 – 8	250	3.000
REFL4816	4,8 x 16,3	5	6 – 10	250	3.000
REFL4818	4,8 x 18	5	8 – 12	250	3.000
REFL4824	4,8 x 24	5	15 - 18	200	2.400
REFL4830	4,8 x 30	5	19 – 24	200	1.200
REFL4835	4,8 x 35	5	24 – 29	150	1.800
REFL4840	4,8 x 40	5	29 – 34	150	1.800
REFL4845	4,8 x 45	5	-	150	900
REFL4850	4,8 x 50	5	-	150	900

Boîte avec fenêtre

CODE	DIMENSIONS	PCS	BOÎTES
VREFL4835	4,8 x 35	25	8

INDEX A PERFECT FIXING

Écrou à sertir TR

MÉTAL

Menuiserie aluminium | Tôle - profilé lourd | Tôle

TR-AV

Tête fraisée

CODE	DIMENSIONS		
TRAV0411	M4 x 11	500	12.000
TRAV0513	M5 x 13	500	6.000
TRAV0616	M6 x 16	500	3.000
TRAV0819	M8 x 19	250	3.000
TRAV1021	M10 x 21	250	1.500

MÉTAL

Menuiserie aluminium | Tôle - profilé lourd | Tôle

TR-CA

Tête large

CODE	DIMENSIONS		
TRCA0310	M3 x 10	500	12.000
TRCA0410	M4 x 10	500	12.000
TRCA0411	M4 x 11	500	12.000
TRCA0512	M5 x 12	500	12.000
TRCA0515	M5 x 15	500	6.000
TRCA0614	M6 x 14	250	3.000
TRCA0616	M6 x 16	250	3.000
TRCA0816	M8 x 16	250	3.000
TRCA0818	M8 x 18	250	1.500
TRCA1017	M10 x 17	250	1.500
TRCA1022	M10 x 22	250	1.500
TRCA1223	M12 x 23	250	1.000

MÉTAL

Menuiserie aluminium | Tôle - profilé lourd | Tôle

TR-CR

Tête reduite

CODE	DIMENSIONS		
TRCR0410	M4 x 10	500	12.000
TRCR0511	M5 x 11	500	12.000
TRCR0614	M6 x 14	250	6.000
TRCR0815	M8 x 15	250	3.000
TRCR1019	M10 x 19	250	1.500

RM Pinces

RM-MA

MÉTAL

Pince à levier

CODE		
RMMA01	1	40

RM-PA

MÉTAL

Pince extenseur

CODE		
RMPA01	1	10

RM-EX

MÉTAL

Pince à riveter manuel

CODE		
RMEX01	1	5

ACCESSOIRES POUR CÂBLES, CHAÎNES ET CLÔTURES

SJ Serre-cable DIN-741

SJ-Z

Zingué

MÉTAL — Câble dénudé — Chaîne — Corde — Z ZINC

CODE	DIMENSIONS		
SJZ0403	M4(Ø3)	200	2.400
SJZ0505	M5(Ø5)	200	1.200
SJZ0506	M5(Ø6 - 6,5)	100	1.200
SJZ0608	M6(Ø8)	100	600
SJZ0810	M8(Ø10)	100	400
SJZ0811	M8(Ø11)	100	400
SJZ1013	M10(Ø13)	50	150
SJZ1014	M10(Ø14)	50	200
SJZ1216	M12(Ø16)	50	100
SJZ1220	M12(Ø20)	25	75
SJZ1422	M14(Ø22)	15	45
SJZ1426	M14(Ø26)	15	45
SJZ1630	M16(Ø30)	10	30
SJZ1634	M16(Ø34)	10	20
SJZ1640	M16(Ø40)	5	15
SJZ1845	M18(Ø45)	5	-
SJZ2050	M20(Ø50)	5	-

Blister

CODE	DIMENSIONS	PCS	SACHETS
BZSJZ0403	M4(Ø3)	4	20
BZSJZ0505	M5(Ø5)	2	20
BZSJZ0506	M5(Ø6 - 6,5)	2	20
BZSJZ0608	M6(Ø8)	2	20

SJ-A4

Inoxydable A4

MÉTAL — Câble dénudé — Chaîne — Corde — A4 INOX

CODE	DIMENSIONS		
SJA42103	M4(Ø3)	50	1.200
SJA42305	M5(Ø5)	40	960
SJA42606	M5(Ø6)	20	900
SJA43008	M6(Ø8)	20	480
SJA43410	M8(Ø10)	10	240
SJA43611	M8(Ø11)	10	240
SJA44414	M10(Ø14)	5	225
SJA45016	M12(Ø16)	5	120
SJA45418	M12(Ø18)	5	80
SJA46122	M14(Ø22)	1	45
SJA46525	M14(Ø25)	1	24

SJ-O

Serre-câble ovale. Zingué

MÉTAL — Câble dénudé — Chaîne — Corde — Z ZINC

CODE	DIMENSIONS		
SJO0502	M5(Ø2)	100	1.200
SJO0503	M5(Ø3)	100	1.200
SJO0604	M6(Ø4)	100	600
SJO0605	M6(Ø5)	100	600
SJO0606	M6(Ø6)	25	600

Serre-câble plat SJ-P

SJ-PS

Simple. Zingué

MÉTAL — Câble dénudé — Chaîne — Corde — Z

CODE	DIMENSIONS		
SJPS0402	M4(Ø2)	100	4.500
SJPS0403	M4(Ø3)	100	2.400
SJPS0504	M5(Ø4)	100	2.400
SJPS0605	M6(Ø5)	100	1.200
SJPS0606	M6(Ø6)	50	600

SJ-PS A4

Simple. Inoxydable A4

MÉTAL — Câble dénudé — Chaîne — Corde — A4 INOX

CODE	DIMENSIONS		
SJPSA40403	M4(Ø3)	30	1.350
SJPSA40504	M5(Ø4)	30	1.350
SJPSA40605	M6(Ø5)	20	900
SJPSA40606	M6(Ø6)	10	450

SJ-PD

Double. Zingué

MÉTAL — Câble dénudé — Chaîne — Corde — Z

CODE	DIMENSIONS		
SJPD0402	M4(Ø2)	100	2.400
SJPD0403	M4(Ø3)	100	1.200
SJPD0504	M5(Ø4)	100	1.200
SJPD0605	M5(Ø5)	50	600
SJPD0606	M6(Ø6)	50	300
SJPD0808	M8(Ø8)	25	150

SJ-PD A4

Double. Inoxydable A4

MÉTAL — Câble dénudé — Chaîne — Corde — A4 INOX

CODE	DIMENSIONS		
SJPDA40403	M4(Ø3)	30	720
SJPDA40504	M5(Ø4)	30	720
SJPDA40605	M5(Ø5)	20	480
SJPDA40606	M6(Ø6)	10	240

TS-GA

Tendeur crochet/ceil DIN-1480

TS-GA

Zinguée

MÉTAL — Câble dénudé — Chaîne — Corde — Z

CODE	DIMENSIONS		
TSGA05	M5	50	300
TSGA06	M6	50	200
TSGA08	M8	25	100
TSGA10	M10	25	75
TSGA12	M12	10	20
TSGA14	M14	10	20
TSGA16	M16	10	20
TSGA20	M20	5	-
TSGA22	M22	1	-
TSGA24	M24	1	-
TSGA30	M30	1	-
TSGA36	M36	1	-

Blister

CODE	DIMENSIONS	PCS	SACHETS
BZTSGA06	M6	1	20

TS-GA A4

Inoxydable A4

MÉTAL — Câble dénudé — Chaîne — Corde — A4 INOX

CODE	DIMENSIONS		
TSGAA405	M5	10	240
TSGAA406	M6	10	120
TSGAA410	M10	5	30
TSGAA412	M12	5	30

TS-AA

Tendeur ceil/ceil DIN-1480

TS-AA

Zinguée

MÉTAL — Câble dénudé — Chaîne — Corde — Z

CODE	DIMENSIONS		
TSAA05	M5	50	300
TSAA06	M6	50	200
TSAA08	M8	25	100
TSAA10	M10	25	75
TSAA12	M12	10	30
TSAA14	M14	10	20
TSAA16	M16	10	20
TSAA20	M20	5	10
TSAA22	M22	1	-
TSAA24	M24	1	-
TSAA30	M30	1	-
TSAA36	M36	1	-

TS-AA A4

Inoxydable A4

MÉTAL — Câble dénudé — Chaîne — Corde — A4 INOX

CODE	DIMENSIONS		
TSAAA405	M5	10	240
TSAAA406	M6	10	120
TSAAA408	M8	10	60
TSAAA410	M10	5	20
TSAAA412	M12	5	20

Tendeur crochet/crochet DIN-1480 — TS-GG

MÉTAL — Câble dénudé — Chaîne — Corde — Zinc

TS-GG

Zinguée

CODE	DIMENSIONS		
TSGG05	M5	50	300
TSGG06	M6	50	200
TSGG08	M8	25	75
TSGG10	M10	25	75
TSGG12	M12	10	20
TSGG14	M14	10	20
TSGG16	M16	10	20
TSGG20	M20	5	-
TSGG22	M22	1	-
TSGG24	M24	1	-
TSGG30	M30	1	-
TSGG36	M36	1	-

MÉTAL — Câble dénudé — Chaîne — Corde — A4 INOX

TS-GG A4

Inoxydable A4

CODE	DIMENSIONS		
TSGGA405	M5	10	240
TSGGA406	M6	10	120
TSGGA408	M8	10	-
TSGGA410	M10	5	20
TSGGA412	M12	5	15

Tendeur tige à souder — TS-VS

MÉTAL — Câble dénudé — Chaîne — Corde — Zinc

CODE	DIMENSIONS		
TSVS06	M6	50	100
TSVS08	M8	25	50
TSVS10	M10	25	50
TSVS12	M12	25	50
TSVS14	M14	10	20
TSVS16	M16	10	-
TSVS20	M20	1	-
TSVS22	M22	1	-
TSVS24	M24	1	-
TSVS30	M30	1	-
TSVS36	M36	1	-

EV-H

Anneau de manipulation D-582

EV-H

Zinguée

MÉTAL — Câble dénudé — Chaîne — Corde — Z ZINC

CODE	DIMENSIONS		
EVH06	M6(Ø20)	100	400
EVH08	M8(Ø20)	100	400
EVH10	M10(Ø25)	100	200
EVH12	M12(Ø30)	100	-
EVH14	M14(Ø35)	50	150
EVH16	M16(Ø35)	50	100
EVH18	M18(Ø40)	50	-
EVH20	M20(Ø40)	50	-
EVH22	M22(Ø45)	25	50
EVH24	M24(Ø50)	25	-
EVH27	M28(Ø53)	10	-
EVH30	M30(Ø60)	10	20
EVH36	M36(Ø70)	1	-
EVH42	M42(Ø80)	1	-
EVH48	M48(Ø90)	1	-

EV-H A4

Inoxydable A4

MÉTAL — Câble dénudé — Chaîne — Corde — A4 INOX

CODE	DIMENSIONS		
EVHA406	M6(Ø15)	10	450
EVHA408	M8(Ø20)	10	450
EVHA410	M10(Ø25)	10	240
EVHA412	M12(Ø30)	5	120
EVHA414	M14(Ø30)	5	120
EVHA416	M16(Ø35)	1	-
EVHA420	M20(Ø38)	1	-
EVHA424	M24(Ø50)	1	24

EV-M

Anneau de manipulation D-580

EV-M

Zinguée

MÉTAL — Câble dénudé — Chaîne — Corde — Z ZINC

CODE	DIMENSIONS		
EVM06	M6 (Ø20)	100	400
EVM08	M8 (Ø20)	100	400
EVM10	M10 (Ø25)	100	200
EVM12	M12 (Ø30)	50	100
EVM14	M14 (Ø35)	50	100
EVM16	M16 (Ø35)	50	-
EVM18	M18 (Ø40)	50	-
EVM20	M20 (Ø40)	25	50
EVM22	M22 (Ø45)	25	50
EVM24	M24 (Ø50)	25	-
EVM27	M27 (Ø55)	10	-
EVM30	M30 (Ø60)	10	-
EVM33	M33 (Ø65)	1	-
EVM36	M36 (Ø70)	1	-
EVM42	M42(Ø80)	1	-
EVM48	M48 (Ø90)	1	-

EV-M A4

Inoxydable A4

MÉTAL — Câble dénudé — Chaîne — Corde — A4 INOX

CODE	DIMENSIONS		
EVMA406	M6 (Ø20)	10	450
EVMA408	M8 (Ø20)	10	450
EVMA410	M10 (Ø25)	10	240
EVMA412	M12(Ø30)	5	120
EVMA414	M14 (Ø35)	5	120
EVMA416	M16 (Ø35)	1	45
EVMA420	M20 (Ø40)	1	-
EVMA424	M24(Ø50)	1	12

Anse droite GR

MÉTAL — Câble dénudé — Chaîne — Corde — Z ZINGUÉ

GR-Z

Zingué

CODE	DIMENSIONS		
GRZ05	M5(Ø10)	50	1.200
GRZ06	M6(Ø12)	50	600
GRZ08	M8(Ø16)	50	300
GRZ10	M10(Ø19)	50	200
GRZ11	M11(Ø22)	25	150
GRZ12	M12(Ø25)	25	100
GRZ14	M14(Ø28)	25	75
GRZ16	M16(Ø32)	10	40
GRZ18	M18(Ø36)	5	30
GRZ20	M20(Ø38)	5	20
GRZ22	M22(Ø44)	1	-
GRZ25	M25(Ø50)	1	-
GRZ28	M28(Ø56)	1	-
GRZ32	M32(Ø64)	1	-
GRZ36	M36(Ø70)	1	-
GRZ38	M38(Ø76)	1	-
GRZ42	M42(Ø76)	1	-
GRZ45	M45(Ø80)	1	-
GRZ50	M50(Ø90)	1	-
GRZ56	M56(Ø100)	1	-
GRZ63	M63(Ø110)	1	-

Blister

CODE	DIMENSIONS	PCS	SACHETS
BZGRZ05	M5(Ø10)	4	20
BZGRZ06	M6(Ø12)	4	20
BZGRZ08	M8(Ø16)	2	20
BZGRZ10	M10(Ø19)	1	20

MÉTAL — Câble dénudé — Chaîne — Corde — A4 INOX

GR-A4

Inoxydable A4

CODE	DIMENSIONS		
GRA404	M4(Ø08)	25	1.125
GRA405	M5(Ø10)	25	1.125
GRA406	M6(Ø12)	25	600
GRA408	M8(Ø16)	10	240
GRA410	M10(Ø19)	10	120
GRA412	M12(Ø25)	5	60
GRA414	M14(Ø28)	5	60
GRA416	M16(Ø32)	5	40
GRA419	M20(Ø38)	1	-
GRA425	M25(Ø50)	1	-

GD — Guide câble DIN-6899/A

GD-Z

Zingué

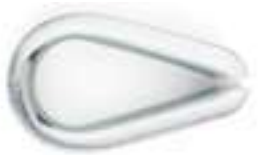

MÉTAL — Câble dénudé — Chaîne — Corde — Z ZINC

CODE	DIMENSIONS		
GDZ03	M3(Ø12)	200	2.400
GDZ04	M4(Ø13)	200	1.200
GDZ05	M5(Ø14)	200	600
GDZ06	M6(Ø15)	200	-
GDZ08	M8(Ø18)	100	200
GDZ10	M10(Ø22)	100	200
GDZ12	M12(Ø26)	100	200
GDZ13	M13(Ø28)	50	-
GDZ15	M15(Ø32)	50	-
GDZ18	M18(Ø40)	50	-
GDZ20	M20(Ø44)	25	-
GDZ24	M24(Ø48)	10	20

Blister

CODE	DIMENSIONS	PCS	SACHETS
BZGDZ03	M3(Ø12)	6	20
BZGDZ04	M4(Ø13)	4	20
BZGDZ05	M5(Ø14)	4	20
BZGDZ06	M6(Ø15)	4	20

GD-A4

Inoxydable A4

MÉTAL — Câble dénudé — Chaîne — Corde — A4 INOX

CODE	DIMENSIONS		
GDA402	M2(Ø10)	100	4.500
GDA403	M3(Ø12)	100	4.500
GDA404	M4(Ø13)	50	2.250
GDA405	M5(Ø14)	50	1.200
GDA406	M6(Ø15)	50	1.200
GDA408	M8(Ø18)	50	600
GDA410	M10(Ø22)	25	300
GDA412	M12(Ø26)	10	120
GDA415	M15(Ø32)	5	60

GI — Manille avec goupille

GI-Z

Zingué

MÉTAL — Câble dénudé — Chaîne — Corde — Z ZINC

CODE	DIMENSIONS		
GIZ36	M36(Ø78)	1	-
GIZ05	M5(Ø8)	50	1.200
GIZ06	M6(Ø10)	50	600
GIZ08	M8(Ø12)	50	300
GIZ10	M10(Ø16)	50	200
GIZ11	M11(Ø19)	25	150
GIZ12	M12(Ø28)	25	100
GIZ14	M14(Ø33)	10	60
GIZ16	M16(Ø37)	10	40
GIZ20	M20(Ø40)	5	30
GIZ22	M22(Ø47)	1	45
GIZ25	M25(Ø52)	1	-
GIZ28	M28(Ø63)	1	-
GIZ32	M32(Ø75)	1	-

Manille avec goupille — GI

MÉTAL | Câble dénudé | Chaîne | Corde | A4 INOX

GI-A4

Inoxydable A4

CODE	DIMENSIONS		
GIA404	M4(Ø6)	25	1.125
GIA405	M5(Ø8)	25	1.125
GIA406	M6(Ø10)	10	450
GIA408	M8(Ø12)	10	240
GIA410	M10(Ø16)	10	120
GIA412	M12(Ø28)	5	60
GIA414	M14(Ø33)	5	60
GIA416	M16(Ø37)	5	30

Crochet en "S" — GS

MÉTAL | Câble dénudé | Chaîne | Corde | Z ZINC

CODE	DIMENSIONS		
GSZ0325	M3(Ø8)	200	4.800
GSZ0435	M4(Ø10)	200	2.400
GSZ0545	M5(Ø13)	200	1.200
GSZ0655	M6(Ø15)	100	600
GSZ0765	M7(Ø20)	50	300
GSZ0875	M8(Ø22)	50	300
GSZ1010	M10(Ø25)	25	150

Mousqueton de pompier — MQ

MÉTAL | Câble dénudé | Chaîne | Corde | Z ZINC

MQ-BS

Avec fermeture de sécurité

CODE	DIMENSIONS		
MQBS04	M4(Ø6)	200	2.400
MQBS06	M6(Ø9)	100	600
MQBS07	M7(Ø10)	100	400
MQBS08	M8(Ø12)	50	300
MQBS09	M9(Ø15)	25	150
MQBS10	M10(Ø14,7)	25	150
MQBS11	M11(Ø18)	25	100
MQBS12	M12(Ø20)	10	60

MÉTAL | Câble dénudé | Chaîne | Corde | Z ZINC

MQ-B

Mousqueton de pompier

CODE	DIMENSIONS		
MQB04	M4(Ø6)	100	2.400
MQB05	M5(Ø8)	100	1.200
MQB06	M6(Ø9)	100	600
MQB07	M7(Ø10)	100	600
MQB08	M8(Ø12)	50	300
MQB09	M9(Ø15)	25	150
MQB10	M10(Ø15)	25	150
MQB11	M11(Ø18)	10	120
MQB12	M12(Ø20)	10	60
MQB14	M14(Ø25)	10	40
MQB15	M15(Ø26)	10	30

CM Accessoires pour clôtures

CM-BP

Collier poteau

MÉTAL

CODE	DIMENSIONS	
CMBRPOS33	33-35	250
CMBRPOS40	40-43	200
CMBRPOS42	42-45	200
CMBRPOS48	48-52	200
CMBRPOS50	50-53	200
CMBRPOS60	60-62	150

CM-BT

Collier tenseur

MÉTAL

CODE	DIMENSIONS	
CMBRTEN48	48	200

CM-TA

Capuchon

MÉTAL

CODE	DIMENSIONS	
CMTAPON33	33	500
CMTAPON40	40	350
CMTAPON42	42	350
CMTAPON48	48	300
CMTAPON50	50	250
CMTAPON60	60	250

CM-TP

Bouchon poteau

MÉTAL

CODE	DIMENSIONS	
CMTAPOS33	33	100
CMTAPOS40	40	200
CMTAPOS42	42	200
CMTAPOS48	48	150

CM-UN

Ongles

MÉTAL

CODE	DIMENSIONS	
CMUNAAGUJ	Con agujero	1.500

INDEX A PERFECT FIXING

Tenseurs pour clôtures CM-T

MÉTAL

CM-TENSO

Tenseur fil de fer

CODE	DIMENSIONS	
CMTENSOAL	85 x 29,5	250

MÉTAL

CM-TENSOVE

Tenseur fil de fer vert

CODE	DIMENSIONS	
CMTENSOVE	85 x 29,5	250

MÉTAL

CM-TT

Tenseur vis

CODE	DIMENSIONS	
CMTENSOTO	Tornillo	450

ACCESSOIRES TREILLIS

TA

Tendeurs et connecteurs de fils pour les treillis de vignes, les cultures d'arbres, les clôtures, etc...

NEW

TA-TF

Tendeur d'extrémité à 1 canal pour la terminaison des fils aux poteaux.

CODE	DIMENSIONS	
TATF02	Ø1.8 ÷ Ø3.2	300

NEW

TA-TU

Tendeur universel 2 canaux pour tous types de fils

CODE	DIMENSIONS	
TATU01	Ø1.4 ÷ Ø2.2	300
TATU02	Ø1.8 ÷ Ø3.2	250
TATU03	Ø3.3 ÷ Ø4.2	150

NEW

GO-AN

Ancrage en caoutchouc 100 % synthétique

CODE	DIMENSIONS	
GOAN03B	N°3	14.000
GOAN05B	N°5	10.000
GOAN05M	N°5	10.000
GOAN08B	N°8	6.000
GOAN08M	N°8	6.000
GOAN10B	N°10	7.040
GOAN12B	N°12	4.880
GOAN15B	N°15	4.400
GOAN18B	N°18	3.040
GOAN20B	N°20	2.240

INDEX A PERFECT FIXING

Fil PVC pour attache vigne MC

MC-MA NEW

Écheveau de 2kg

CODE	DIMENSIONS	
MCMA025	Ø2,5	12
MCMA030	Ø3	12
MCMA040	Ø4	12

MC-OV NEW

Bobine 1 kg

CODE	DIMENSIONS	
MCOV025	Ø2,5	12
MCOV030	Ø3	12
MCOV040	Ø4	12

MC-PR NEW

Prédécoupé

CODE	DIMENSIONS	
MCPR05250	Ø5 - L=250mm	24
MCPR05400	Ø5 - L=400mm	16
MCPR05600	Ø5 - L=600mm	12

FIXATIONS ET ACCESSOIRES POUR PLAQUES DE PLÂTRE

PL

Vis pour cloisons sèches, tête trompette, double filetage, vis pointue. Phosphaté. Empreinte PH

PL-F

Vis

GRATUIT - 1 embout dans chaque boîte

CREUX

Placo-prâtre

CODE	DIMENSIONS		CAPACITÉ DE PERÇADE	MIN. COMMANDE		
PL35019	3,5 x 19	PH2	< 0.6 mm	2.000	1.000	12.000
PL35025	3,5 x 25	PH2	< 0.6 mm	2.000	1.000	12.000
PL35035	3,5 x 35	PH2	< 0.6 mm	2.000	1.000	6.000
PL35045	3,5 x 45	PH2	< 0.6 mm	1.000	500	6.000
PL35055	3,5 x 55	PH2	< 0.6 mm	1.000	500	3.000
PL39025	3,9 x 25	PH2	< 0.6 mm	2.000	1.000	12.000
PL39035	3,9 x 35	PH2	< 0.6 mm	2.000	1.000	6.000
PL39045	3,9 x 45	PH2	< 0.6 mm	1.000	500	3.000
PL39055	3,9 x 55	PH2	< 0.6 mm	1.000	500	3.000
PL42070	4,2 x 70	PH2	< 0.6 mm	500	500	3.000
PL42080	4,2 x 80	PH2	< 0.6 mm	500	500	2.000
PL48090	4,8 x 90	PH2	< 0.6 mm	500	500	1.500
PL48100	4,8 x 100	PH2	< 0.6 mm	500	500	1.000
PL48110	4,8 x 110	PH2	< 0.6 mm	500	500	1.000
PL48120	4,8 x 120	PH2	< 0.6 mm	500	500	1.000
PL48130	4,8 x 130	PH2	< 0.6 mm	500	500	1.000

Blister

CODE	DIMENSIONS	PCS	SACHETS
BZPL35025	3,5 x 25	50	10
BZPL35035	3,5 x 35	40	10
BZPL35045	3,5 x 45	25	10

Boîte avec fenêtre

CODE	DIMENSIONS	PCS	BOÎTES
VPL35025	3,5 x 25	250	8
VPL35035	3,5 x 35	250	8
VPL35045	3,5 x 45	150	8

PL-EP

Seau plastique

CREUX

Placo-prâtre

CODE	DIMENSIONS		CAPACITÉ DE PERÇADE	MIN. COMMANDE	PCS. X SEAU	
PLEP35025	3,5 x 25	PH2	< 0.6 mm	1	4.000	1
PLEP35035	3,5 x 35	PH2	< 0.6 mm	1	3.000	1

Vis pour plaques de plâtre.Tête large — PL-CA

CREUX

Placo-prâtre

CODE	DIMENSIONS			
PLCAZ4213	4,2 x 13	PH2	1.000	12.000
PLCAZ4216	4,2 x 16	PH2	1.000	12.000
PLCAZ4219	4,2 x 19	PH2	1.000	12.000
PLCAZ4225	4,2 x 25	PH2	1.000	6.000
PLCAZ4232	4,2 x 32	PH2	500	6.000
PLCAZ4241	4,2 x 41	PH2	500	3.000
PLCAZ4251	4,2 x 51	PH2	200	2.400

Vis pour plaques de plâtre, tête trompette, filetage à pas large vis pointue — PL-RA

CREUX

Placo-prâtre

CODE	DIMENSIONS		MIN. COMMANDE		
PLRA3925	3,9 x 25	PH2	2.000	1.000	12.000
PLRA3935	3,9 x 35	PH2	2.000	1.000	6.000
PLRA3945	3,9 x 45	PH2	1.000	500	3.000
PLRA3955	3,9 x 55	PH2	1.000	500	3.000
PLRA4835	4,8 x 35	PH2	2.000	1.000	6.000

Vis pour cloisons sèches, autoperceuse, tête trompette — PL-TR

CREUX

Placo-prâtre

CODE	DIMENSIONS		CAPACITÉ DE PERÇADE	MIN. COMMANDE		
PLTR3525	3,5 x 25	PH2	0,6 - 3 mm	2.000	1.000	12.000
PLTR3535	3,5 x 35	PH2	0,6 - 3 mm	2.000	1.000	6.000
PLTR3545	3,5 x 45	PH2	0,6 - 3 mm	1.000	500	6.000

CP — Bandes a joint pour plaques de plâtre

CP-PA

Bande à joint papier

CREUX

Placo-prâtre

CODE	DIMENSIONS	PCS. X SEAU	
CPPA023	23 m x 50 mm	1	20
CPPA075	75 m x 50 mm	1	20
CPPA150	150 m x 50 mm	1	10

CP-GV

Bande Armée

CREUX

Placo-prâtre

CODE	DIMENSIONS		
CPGV012	12,5 m	1	20
CPGV030	30 m	1	10

CP-AC

Ruban isolant acoustique

CREUX

Placo-prâtre

CODE	DIMENSIONS	PCS. X SEAU	
CPAC300453	30m x 45 x 3	1	26
CPAC300703	30m x 70 x 3	1	17

CP-MV

Bande grillagée adhésive

CREUX

Placo-prâtre

CODE	DIMENSIONS	PCS. X SEAU	
CPMV020	20 m	1	100
CPMV045	45 m	1	64
CPMV090	90 m	1	36
CPMV150	150 m	1	16

OME — Cavalier universel

MULTI-MATERIAUX — Pierre, Brique creuse, Brique pleine, Brique d'adobe, Béton cellulaire, Béton creuse, Béton, Béton armé

CODE	DIMENSIONS		
OMEM06	M6	100	1.000

CE 13 UKCA 21

MAB — Demi-collier M6. Zingué

MÉTAL — Placo-plâtre, Brique creuse, Brique pleine, Béton, Béton creuse, Brique alvéolaire, Bois feuillu, Pierre

CODE	DIMENSIONS		
MABM6018	18 (M6)	100	2.400

HO-C — Cavalier pivot pour suspente

HO-CU

Giratoire

CREUX — Profilés en aluminium

CODE	DIMENSIONS		
HOCUM647	M6 (TC47)	100	1.000

CE 13 UKCA 21

HO-CR

Droit

CREUX — Profilés en aluminium

CODE	DIMENSIONS		
HOCRM647	M6 (TC47)	100	1.000
HOCRM660	M6 (TC60)	100	-

CE 13 UKCA 21

EMP

Raccordement de profil

CREUX

Profilés en aluminium

CODE	DIMENSIONS		
EMPTC45	TC 45	50	150
EMPTC47	TC 47	50	500
EMPTC60	TC 60	50	500

CAB

Faîtière pour la ligne de rencontre de profil

CREUX

Profilés en aluminium

CODE	DIMENSIONS		
CABTC47	TC 47	50	400
CABTC60	TC 60	50	-

ADU

Ancrage direct “U” pour suspension de profil sur faux plafonds

CREUX

Profilés en aluminium

CODE	DIMENSIONS		
ADUTC47	TC 47	100	400
ADUTC60	TC 60	100	400

PCU

Suspente angle faux plafond

MÉTAL

CODE	DIMENSIONS	MIN. COMMANDE		
PCU0005	5	200	100	800
PCU0006	6	200	100	800

Accessoire pour suspension SUS

CREUX

Profilés en aluminium

CODE	DIMENSIONS		
SUSTC47090	90 (TC47)	100	1.000
SUSTC47180	180 (TC47)	100	500
SUSTC47240	240 (TC47)	100	300
SUSTC47300	300 (TC47)	50	300
SUSTC47400	400 (TC47)	50	200

CE 13 UK CA 21

Trappes de visite pour plaques de plâtre TR

CREUX

Placo-prâtre

TR-BL

Laquée blanche (RAL 9016)

CODE	DIMENSIONS	
TRBL200200	200 x 200	1
TRBL300300	300 x 300	1
TRBL400400	400 x 400	1
TRBL500500	500 x 500	1
TRBL600600	600 x 600	1

CREUX

Placo-prâtre

TR-13

13 mm

CODE	DIMENSIONS	
TR13200200	200 x 200	2
TR13300300	300 x 300	2
TR13400400	400 x 400	2
TR13500500	500 x 500	1
TR13600600	600 x 600	1

CREUX

Placo-prâtre

TR-15

15 mm

CODE	DIMENSIONS	
TR15200200	200 x 200	2
TR15300300	300 x 300	2
TR15400400	400 x 400	2
TR15500500	500 x 500	1
TR15600600	600 x 600	1

FIXATION DIRECTE

FP-GUN

Pistolet semi-automatique. Cloueur à poudre

FP08GUN

Pour clous 08 mm

POUDRE

CODE	DIMENSIONS	
FP08GUN	8mm	1

FP12GUN

Pour clous 12 mm

POUDRE

CODE	DIMENSIONS	
FP12GUN	12mm	1

PISTOLETS FOURNIS AVEC MALLETTE COMPLÈTE

CONTENÚ DE LA MALLETTE

- Pistolet
- Écouvillon
- Guide d'utilisation
- Lunettes de protection
- Pièces de rechange
- Huile lubrifiante

FP-IM

Cartouches de poudre

FP-IP

Cartouches de poudre

POUDRE

CODE	PUISSANCE	COULEUR	
FPP3VE	POWER 3	VERT	100
FPP4AM	POWER 4	JAUNE	100
FPP5RO	POWER 5	ROUGE	100

FP-CR

Disque de charges

POUDRE

CODE	PUISSANCE	COULEUR	
FPCRRO	POWER 5	ROUGE	100
FPCRAM	POWER 4	JAUNE	100

FP-CL08

Clous pour cloueur à poudre pour pistolet FP08

FP-CG 08

Puissance réglable

POUDRE — Poutre IPN — Tôle

CODE	DIMENSIONS		
FPCG0816	3,8 x 16	100	4.500
FPCG0819	3,8 x 19	100	4.500

FP-CL 08

Clous standards avec rondelle plastique

POUDRE — Béton — Béton armé

CODE	DIMENSIONS		
FPCL0816	3,8 x 16	100	4.500
FPCL0819	3,8 x 19	100	4.500
FPCL0825	3,8 x 25	100	4.500
FPCL0827	3,8 x 27	100	2.400
FPCL0832	3,8 x 32	100	2.400
FPCL0838	3,8 x 38	100	2.400
FPCL0844	3,8 x 44	100	2.400
FPCL0851	3,8 x 51	100	2.400
FPCL0857	3,8 x 57	100	2.400
FPCL0864	3,8 x 64	100	1.200
FPCL0870	3,8 x 70	100	1.200

FP-AP 08

Clous standards avec rondelle plastique 66 mm

POUDRE — Béton — Béton armé

CODE	DIMENSIONS		
FPAP085166	3,8 x 51	100	200

FP-C30

Clous standards avec rondelle plastique 35 mm

POUDRE — Béton — Béton armé

CODE	DIMENSIONS	
FPC303708	3,8 x 37	100
FPC304708	3,8 x 47	100

FP-AM 08

Clous rainurés avec rondelle métallique 36 mm

POUDRE — Béton — Béton armé

CODE	DIMENSIONS		
FPAM0837	3,8 x 37	100	600
FPAM0851	3,8 x 51	100	600

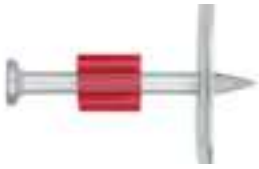

FP-CL08

Clous pour cloueur à poudre pour pistolet FP08

FP-CR 08 M6

Clous standards avec filetage M6 x 8 pour l'installation de collier

POUDRE — Béton, Béton armé, Poutre IPN

CODE	DIMENSIONS		
FPCR0812	3,8 x 12	100	2.400
FPCR0822	3,8 x 22	100	2.400
FPCR0827	3,8 x 27	100	2.400

FP-CR 08 M8

Clous standards avec filetage M8 x 8 pour l'installation de collier

POUDRE — Béton, Béton armé, Poutre IPN

CODE	DIMENSIONS		
FPCRM80812	3,8 x 12	100	2.400
FPCRM80827	3,8 x 27	100	2.400

FP-PI 08

Clip collier 13 mm avec clou

POUDRE — Béton, Béton armé

CODE	DIMENSIONS		
FPPI081613	3,8 x 13	100	600

FP-CL12

Clous pour cloueur à poudre pour pistolet FP12

FP-CG 12

Striés avec rondelle métallique 12 mm

POUDRE — Poutre IPN

CODE	DIMENSIONS		
FPCG1612	3,8 x 16	100	4.500
FPCG1912	3,8 x 19	100	-

FP-CGD 12

Striés avec rondelle double métallique et plastique

POUDRE — Poutre IPN

CODE	DIMENSIONS	
FPCGD1612	3,8 x 16	100
FPCGD1912	3,8 x 19	100

FP-CL 12

Standards avec rondelle métallique 12 mm

POUDRE — Béton, Béton armé

CODE	DIMENSIONS		
FPCL2212	3,8 x 22	100	-
FPCL2712	3,8 x 27	100	1.000
FPCL3212	3,8 x 32	100	1.000
FPCL3712	3,8 x 37	100	-
FPCL4212	3,8 x 42	100	-
FPCL4712	3,8 x 47	100	2.400

Clous pour cloueur à poudre pour pistolet FP12 — FP-CL12

POUDRE — Béton — Béton armé

CODE	DIMENSIONS	
FPCLD2212	3,8 x 22	100
FPCLD2712	3,8 x 27	100
FPCLD3212	3,8 x 32	100
FPCLD3712	3,8 x 37	100
FPCLD4212	3,8 x 42	100
FPCLD4712	3,8 x 47	100

FP-CLD 12

Standards avec rondelle double métallique + plastique 12 mm

POUDRE — Béton — Béton armé

CODE	DIMENSIONS	
FPCT3212	3,8 x 32	100

FP-CT 12

Pour la pose de faux plafonds

Accessoires pour pistolets FP08GUN et FP12GUN — FP-PIS

POUDRE

CODE	DIMENSIONS	
FPPISCL08	8	1

FP-PISCL08

Piston pour pistolet FP08GUN. Apte pour clous Ref: FP-AP y FP-C30

POUDRE

CODE	DIMENSIONS	
FPPISPL08	8	1

FP-PISPL08

Piston plat pour pistolet FP08GUN. Apte pour clous Ref: FP-CG, FP-CL, FP-AM, FP-CR, FP-PI

POUDRE

CODE	DIMENSIONS	
FPPISCL12	12	1

FP-PISCL12

Piston pour pistolet FP12GUN. Apte pour clous Ref: FP-CG12, FP-CGD12, FP-CL12, FP-CLD12

POUDRE

CODE	DIMENSIONS	
FPPISCM12	M6 x 8	1

FP-PISCM12

Piston pour pistolet FP12GUN. Apte pour clous de Ø12, M6

POUDRE

CODE	DIMENSIONS	
FPPISCT12	12	1

FP-PISCT12

Piston pour pistolet FP12GUN. Apte pour clous de FPCT3212

FG-GUN

Pistolet semi-automatique autonome. Cloueur à gaz

FG-GUN

GAZ

Pistolet semi-automatique autonome.
Cloueur à gaz pour materiaux creux

CODE	DIMENSIONS	
FG60GUN	Pistola gas / Gas gun / Pistolet gaz	1

CONTENU MALLETTE

- **Pistolet à gaz**
- **Chargeur**
- **2 batteries de long durée**
- **Clé Allen**
- **Guide d'utilisation**

PISTOLET FOURNI
AVEC MALLETTE COMPLÈTE

- **Technique de fixation directe pour fixations légères : organisation de câbles, pose de profils métalliques pour l'installation de cloisons en plaque de plâtre etc.**
- **Fixation métal ou bois sur béton ou parpaing.**
- **Pistolet fourni avec mallette complète comprenant un chargeur de batterie.**
- **Batteries de longues durées.**
- **Capacité pour clous jusqu'à 40 mm de longueur.**
- **Recharge de gaz fournie avec les consommables.**

FG-GUNEL

GAZ

Pistolet semi-automatique autonome.
Cloueur à gaz pour électriciens

CODE	DIMENSIONS	
FG60GUNEL	Pistola gas / Gas gun / Pistolet gaz	1

CONTENU MALLETTE

- **Pistolet à gaz**
- **Chargeur**
- **2 batteries de long durée**
- **Clé Allen**
- **Guide d'utilisation**
- **Canon pour électriciens**
- **Aimant**

Clous pour cloueur à gaz — FG-CL

GAZ — Béton — Béton cellulaire — Bois noble

CODE	DIMENSIONS		
FGCL15	2,6 x 15	1.000	
FGCL20	2,6 x 20	1.000	
FGCL25	2,6 x 25	1.000	
FGCL30	2,6 x 30	1.000	
FGCL35	2,6 x 35	1.000	
FGCL40	2,6 x 40	1.000	

FG-CL

Clous standards

GAZ — Béton — Béton cellulaire — Bois noble

CODE	DIMENSIONS		
FGCLH15	3,1 x 15	1.000	-
FGCLH17	3,1 x 17	1.000	5.000
FGCLH19	3,1 x 19	1.000	-
FGCLH22	3,1 x 22	1.000	-
FGCLH27	3,1 x 27	1.000	-
FGCLH32	3,1 x 32	1.000	-

FG-CLH

Clous pour matériaux durs

	FG-CLH					FG-CL					
	15	17	22	27	32	15	20	25	30	35	40
	●	●	●	●	○						
	○	●	●	●	●						
	○	●	●	●	●	○	○	○	○	○	○
		○	○	○	○	○	●	●	●	●	●
			○	○	○	●	●	●	●	●	●
				○	○	●	●	●	●	●	●

●/● Valable pour

○/○ Performances réduites

Accessoires pour l'installation avec un pistolet à gaz — FG-AC

MULTI-MATERIAUX — Pierre — Brique creuse — Brique pleine — Brique d'adobe — Béton cellulaire — Béton creuse — Béton — Béton armé

CODE	DIMENSIONS		
OMEM06	M6	100	1.000

OME

Ancrage universel

GAZ — Béton — Béton cellulaire — Tôle - profilé lourd — Bois noble

CODE	DIMENSIONS		
FGARAM25	Ø25	200	4.800

FG-ARAM

Rondelle métallique

FG-CL

Clous pour cloueur à gaz

FG-ARAM EP

Rondelle métallique. Seau plastique

GAZ | Béton | Béton cellulaire | Tôle - profilé lourd | Bois noble | Zinc

CODE	DIMENSIONS	PCS. X SEAU	
FGARAM25EP	Ø25	1.000	1

FG-PLET

Clip de fixation pour tiges filetées

GAZ | Béton | Béton cellulaire | Tôle - profilé lourd | Bois noble | Zinc

CODE	DIMENSIONS		
FGPLET	M6 - M8	100	400

AB-PID

Agrafe 1 pied pour déclenchement

GAZ | Zinc

CODE	DIMENSIONS		
ABPID016	16	100	1.200
ABPID020	20	100	1.200
ABPID025	25	100	600
ABPID032	32	100	600

FG-ABRA

Collier à pression

GAZ | Béton | Béton cellulaire | Tôle - profilé lourd | Bois noble | Ny NYLON

CODE	DIMENSIONS		
FGABRA15	15 - 18	100	-
FGABRA20	20 - 25	50	200
FGABRA25	25 - 32	50	-

INSTALLATION

PISTOLET

FG-BASE

Base pour collier de serrage

GAZ | Béton | Béton cellulaire | Tôle - profilé lourd | Bois noble | Ny NYLON

CODE	COULEUR		
FGBASEGR	GRIS	100	1.200
FGBASENE	NOIR	100	1.200

Accesoires pour pistolet à gaz FG-APG

FG-CAEL

Canon spécial pour électriciens

GAZ | Béton | Béton cellulaire | Tôle - profilé lourd | Bois noble

CODE	DIMENSIONS	
FGCAEL	11	1

FG-CLCAR

Chargeur de pistolet pour 40 clous

GAZ | Béton | Béton cellulaire | Tôle - profilé lourd | Bois noble

CODE	DIMENSIONS	
FGCLCAR40	40	1

FG-IMAN

Aimant

GAZ | Béton | Béton cellulaire | Tôle - profilé lourd | Bois noble

CODE	DIMENSIONS	
FGIMAN	Øinterior 11,25	1

FG-BAT

Batterie pour pistolet FP60GUN

GAZ | Béton | Béton cellulaire | Tôle - profilé lourd | Bois noble

CODE	
FG60BAT	1

FG-CAR

Chargeur pour pistolet FP60GUN

GAZ | Béton | Béton cellulaire | Tôle - profilé lourd | Bois noble

CODE	
FG60CAR	1

FG-GAS

Cartouche de gaz

GAZ | Béton | Béton cellulaire | Tôle - profilé lourd | Bois noble

CODE	DIMENSIONS		
FG60GAS	80 ml.	1	12

VIS POUR TOITURES ET FAÇADES

DIN-7504-K

Vis autoperceuse, tête hexagonale avec collerette estampée

DIN-7504-K

Vis

MÉTAL

Tôle - profilé lourd

Tôle

Disponible en diférentes couleurs

Disponible en diférentes revêtements. Consultez prix et délais de livraison.

CODE	DIMENSIONS			
ABE3509	3,5 x 9,5	6	1.000	24.000
ABE3513	3,5 x 13	6	1.000	12.000
ABE3516	3,5 x 16	6	1.000	12.000
ABE3519	3,5 x 19	6	1.000	12.000
ABE4213	4,2 x 13	7	1.000	12.000
ABE4216	4,2 x 16	7	1.000	8.000
ABE4219	4,2 x 19	7	1.000	8.000
ABE4225	4,2 x 25	7	500	6.000
ABE4232	4,2 x 32	7	500	6.000
ABE4238	4,2 x 38	7	500	6.000
ABE4813	4,8 x 13	8	1.000	8.000
ABE4816	4,8 x 16	8	1.000	6.000
ABE4819	4,8 x 19	8	500	6.000
ABE4825	4,8 x 25	8	500	6.000
ABE4832	4,8 x 32	8	500	3.000
ABE4838	4,8 x 38	8	500	3.000
ABE5519	5,5 x 19	8	500	6.000
ABE5522	5,5 x 22	8	500	4.000
ABE5525	5,5 x 25	8	500	4.000
ABE5532	5,5 x 32	8	500	3.000
ABE5538	5,5 x 38	8	500	3.000
ABE5550	5,5 x 50	8	500	2.000

CODE	DIMENSIONS			
ABE5563	5,5 x 63	8	250	1.000
ABE5575	5,5 x 75	8	250	1.500
ABE6319	6,3 x 19	10	500	3.000
ABE6325	6,3 x 25	10	500	3.000
ABE6332	6,3 x 32	10	500	2.000
ABE6338	6,3 x 38	10	500	2.000
ABE6350	6,3 x 50	10	250	1.500
ABE6363	6,3 x 63	10	250	1.500
ABE6375	6,3 x 75	10	250	1.000
ABE6380	6,3 x 80	10	250	1.000
ABE6390	6,3 x 90	10	250	750
ABE6310	6,3 x 100	10	100	600
ABE6311	6,3 x 110	10	100	600
ABE6312	6,3 x 120	10	100	600
ABE6313	6,3 x 130	10	100	600
ABE6314	6,3 x 140	10	100	600
ABE6315	6,3 x 150	10	100	600
ABE6316	6,3 x 160	10	100	400
ABE6318	6,3 x 180	10	100	300
ABE6320	6,3 x 200	10	100	300
ABE6322	6,3 x 220	10	100	200
ABE6324	6,3 x 240	10	100	200

Blister

CODE	DIMENSIONS	PCS	SACHETS
BZABE3509	3,5 x 9,5	20	20
BZABE3513	3,5 x 13	20	20
BZABE4213	4,2 x 13	20	20
BZABE4216	4,2 x 16	20	20
BZABE4219	4,2 x 19	20	20
BZABE4225	4,2 x 25	10	20
BZABE4813	4,8 x 13	20	20
BZABE4816	4,8 x 16	20	20
BZABE4819	4,8 x 19	10	20
BZABE4825	4,8 x 25	10	20
BZABE4832	4,8 x 32	10	20
BZABE4838	4,8 x 38	10	20
BZABE5519	5,5 x 19	10	20
BZABE5522	5,5 x 22	10	20
BZABE5525	5,5 x 25	10	20
BZABE5532	5,5 x 32	10	20
BZABE5538	5,5 x 38	10	20
BZABE5550	5,5 x 50	10	20
BZABE6325	6,3 x 25	10	20
BZABE6332	6,3 x 32	10	20
BZABE6338	6,3 x 38	10	20
BZABE6350	6,3 x 50	5	20

Boîte avec fenêtre

CODE	DIMENSIONS	PCS	BOÎTES
VABE3509	3,5 x 9,5	225	8
VABE3513	3,5 x 13	200	8
VABE4213	4,2 x 13	150	8
VABE4216	4,2 x 16	150	8
VABE4219	4,2 x 19	150	8
VABE4225	4,2 x 25	75	8
VABE4232	4,2 x 32	75	8
VABE4813	4,8 x 13	150	8
VABE4816	4,8 x 16	150	8
VABE4819	4,8 x 19	150	8
VABE4825	4,8 x 25	150	8
VABE4832	4,8 x 32	110	8
VABE4838	4,8 x 38	85	8
VABE5519	5,5 x 19	125	8
VABE5522	5,5 x 22	125	8
VABE5525	5,5 x 25	125	8
VABE5532	5,5 x 32	85	8
VABE5538	5,5 x 38	80	8
VABE5550	5,5 x 50	60	8
VABE5563	5,5 x 63	40	8
VABE6319	6,3 x 19	100	8
VABE6325	6,3 x 25	90	8
VABE6332	6,3 x 32	70	8
VABE6338	6,3 x 38	60	8
VABE6350	6,3 x 50	40	8
VABE6363	6,3 x 63	25	8

DIN-7504-K A2

Vis. Inoxydable A2

INOXYDABLE

Profilés en aluminium

CODE	DIMENSIONS			
ABEI4213	4,2 x 13	7	1.000	12.000
ABEI4216	4,2 x 16	7	1.000	8.000
ABEI4219	4,2 x 19	7	1.000	8.000
ABEI4813	4,8 x 13	8	1.000	8.000
ABEI4816	4,8 x 16	8	500	6.000
ABEI4819	4,8 x 19	8	500	6.000
ABEI4825	4,8 x 25	8	500	6.000
ABEI4832	4,8 x 32	8	500	3.000
ABEI5519	5,5 x 19	8	500	6.000
ABEI5522	5,5 x 22	8	500	4.000
ABEI5525	5,5 x 25	8	500	6.000
ABEI6319	6,3 x 19	10	500	3.000
ABEI6325	6,3 x 25	10	500	3.000

INDEX A PERFECT FIXING

Vis autoperceuse, tête hexagonale avec collerette estampée DIN-7504-K

MÉTAL — Tôle - profilé lourd — Tôle

DIN-7504-K + ARVUL

Vis avec rondelle vulcanisée acier-EPDM

Disponible en diférentes couleurs

Disponible en diférentes revêtements. Consultez prix et délais de livraison.

CODE	DIMENSIONS			
ABE144219	4,2 x 19 P14	7	1.000	4.000
ABE164219	4,2 x 19 P16	7	1.000	4.000
ABE144225	4,2 x 25 P14	7	500	3.000
ABE144816	4,8 x 16 P14	8	1.000	4.000
ABE164816	4,8 x 16 P16	8	1.000	4.000
ABE144819	4,8 x 19 P14	8	1.000	4.000
ABE164819	4,8 x 19 P16	8	1.000	3.000
ABE184819	4,8 x 19 P18	8	500	3.000
ABE144825	4,8 x 25 P14	8	1.000	4.000
ABE164825	4,8 x 25 P16	8	1.000	3.000
ABE184825	4,8 x 25 P18	8	500	3.000
ABE144832	4,8 x 32 P14	8	500	3.000
ABE164832	4,8 x 32 P16	8	500	3.000
ABE144838	4,8 x 38 P14	8	500	3.000
ABE164838	4,8 x 38 P16	8	500	2.000
ABE184838	4,8 x 38 P18	8	500	2.000
ABE165519	5,5 x 19 P16	8	1.000	3.000
ABE145522	5,5 x 22 P14	8	1.000	4.000
ABE165522	5,5 x 22 P16	8	1.000	3.000
ABE185522	5,5 x 22 P18	8	500	3.000
ABE255522	5,5 x 22 P25	8	500	1.500
ABE165525	5,5 x 25 P16	8	1.000	3.000
ABE185525	5,5 x 25 P18	8	500	3.000
ABE255525	5,5 x 25 P25	8	500	1.500
ABE145532	5,5 x 32 P14	8	1.000	3.000
ABE165532	5,5 x 32 P16	8	1.000	2.000
ABE185532	5,5 x 32 P18	8	500	2.000
ABE165538	5,5 x 38 P16	8	1.000	2.000
ABE185538	5,5 x 38 P18	8	500	2.000
ABE165550	5,5 x 50 P16	8	500	1.500
ABE185550	5,5 x 50 P18	8	500	1.500
ABE165563	5,5 x 63 P16	8	250	1.500
ABE185563	5,5 x 63 P18	8	250	1.000
ABE165575	5,5 x 75 P16	8	250	1.000
ABE166319	6,3 x 19 P16	10	500	3.000
ABE186319	6,3 x 19 P18	10	500	3.000
ABE166325	6,3 x 25 P16	10	500	2.000

CODE	DIMENSIONS			
ABE186325	6,3 x 25 P18	10	500	2.000
ABE256325	6,3 x 25 P25	10	500	1.500
ABE166332	6,3 x 32 P16	10	500	2.000
ABE186332	6,3 x 32 P18	10	500	2.000
ABE256332	6,3 x 32 P25	10	500	1.000
ABE166338	6,3 x 38 P16	10	500	2.000
ABE186338	6,3 x 38 P18	10	250	1.500
ABE256338	6,3 x 38 P25	10	250	750
ABE166350	6,3 x 50 P16	10	500	1.000
ABE186350	6,3 x 50 P18	10	250	1.000
ABE256350	6,3 x 50 P25	10	250	750
ABE166363	6,3 x 63 P16	10	250	1.000
ABE186363	6,3 x 63 P18	10	250	1.000
ABE256363	6,3 x 63 P25	10	100	600
ABE166375	6,3 x 75 P16	10	250	750
ABE186375	6,3 x 75 P18	10	250	750
ABE166380	6,3 x 80 P16	10	100	600
ABE186380	6,3 x 80 P18	10	100	600
ABE256380	6,3 x 80 P25	10	100	300
ABE166390	6,3 x 90 P16	10	100	600
ABE186390	6,3 x 90 P18	10	100	600
ABE256390	6,3 x 90 P25	10	100	400
ABE166310	6,3 x 100 P16	10	100	600
ABE186310	6,3 x 100 P18	10	100	400
ABE256310	6,3 x 100 P25	10	100	400
ABE166311	6,3 x 110 P16	10	100	600
ABE186311	6,3 x 110 P18	10	100	400
ABE256311	6,3 x 110 P25	10	100	300
ABE166312	6,3 x 120 P16	10	100	400
ABE186312	6,3 x 120 P18	10	100	400
ABE256312	6,3 x 120 P25	10	100	300
ABE166313	6,3 x 130 P16	10	100	400
ABE186313	6,3 x 130 P18	10	100	400
ABE256313	6,3 x 130 P25	10	100	300
ABE166314	6,3 x 140 P16	10	100	400
ABE186314	6,3 x 140 P18	10	100	400
ABE256314	6,3 x 140 P25	10	100	200

Blister

CODE	DIMENSIONS	PCS	SACHETS
BZABE144819	4,8 x 19 P14	18	10
BZABE144825	4,8 x 25 P14	18	10
BZABE165522	5,5 x 22 P14	15	10
BZABE165525	5,5 x 25 P16	15	10
BZABE165532	5,5 x 32 P14	12	10
BZABE165538	5,5 x 38 P16	12	10
BZABE165550	5,5 x 50 P16	10	10
BZABE166325	6,3 x 25 P16	10	10
BZABE166332	6,3 x 32 P16	8	10
BZABE166338	6,3 x 38 P16	8	10

Boîte avec fenêtre

CODE	DIMENSIONS	PCS	BOÎTES
VABE144819	4,8 x 19 P14	100	8
VABE164819	4,8 x 19 P16	70	8
VABE144825	4,8 x 25 P14	80	8
VABE165522	5,5 x 22 P14	70	8
VABE165525	5,5 x 25 P16	60	8
VABE165532	5,5 x 32 P14	50	8
VABE165538	5,5 x 38 P16	45	8
VABE165550	5,5 x 50 P16	35	8
VABE166325	6,3 x 25 P16	50	8
VABE166332	6,3 x 32 P16	50	8
VABE166338	6,3 x 38 P16	40	8

MÉTAL — Tôle - profilé lourd — Tôle

DIN-7504-K CP + ARVUL

Seau plastique

CODE	DIMENSIONS		PCS. X SEAU	
ABE144819CP	4,8 x 19 P14	8	1.250	1
ABE164819CP	4,8 x 19 P16	8	1.250	1
ABE165522CP	5,5 x 22 P16	8	1.250	1
ABE166325CP	6,3 x 25 P16	10	750	1

DIN-7504-K RE Vis autoperceuse, pointe foreuse reduite tête hexagonale 8 mms

DIN-7504-K RE

Vis

MÉTAL

Menuiserie aluminium · Tôle - profilé lourd · Tôle

CODE	DIMENSIONS			
ARE4816	4,8 x 16	8	500	6.000
ARE4819	4,8 x 19	8	500	6.000
ARE5522	5,5 x 22	8	500	4.000
ARE6320	6,3 x 20	8	500	3.000
ARE6325	6,3 x 25	8	500	3.000
ARE6332	6,3 x 32	8	500	3.000
ARE6338	6,3 x 38	8	500	3.000
ARE6350	6,3 x 50	8	250	1.500
ARE6363	6,3 x 63	8	250	1.500
ARE6380	6,3 x 80	8	250	1.000

Disponible en diférentes couleurs

Disponible en diférentes revêtements. Consultez prix et délais de livraison.

DIN-7504-K RE + ARVUL

Vis avec rondelle vulcanisée acier-EPDM

MÉTAL

Menuiserie aluminium · Tôle - profilé lourd · Tôle

CODE	DIMENSIONS			
ARE164816	4,8 x 16 P16	8	500	3.000
ARE164819	4,8 x 19 P16	8	500	3.000
ARE165522	5,5 x 22 P16	8	500	3.000
ARE166320	6,3 x 20 P16	8	500	3.000
ARE166325	6,3 x 25 P16	8	500	3.000
ARE166332	6,3 x 32 P16	8	500	2.000
ARE166338	6,3 x 38 P16	8	500	2.000
ARE166350	6,3 x 50 P16	8	250	1.500

Disponible en diférentes couleurs

Disponible en diférentes revêtements. Consultez prix et délais de livraison.

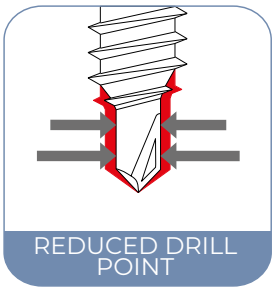

DIN-7504-K RE NI + ARVUL

Vis autoperceuse Atlantis C4-M à pointe réduite + rondelle vulcanisée EPDM-inox A2

MÉTAL

CODE	DIMENSIONS			
ARENI166325	6,25 x 25 P-16	8	500	3.000

Vis à poutre autoperceuse avec tête hexagonale. Pointe foreuse n° 5 — AUTO

MÉTAL — Poutre IPN, Tôle - profilé lourd, Tôle

CODE	DIMENSIONS		ÉPAISSEUR MAX. À FIXER (MM)	CAPACITÉ DE PERÇADE		
AUTO510	5,5 x 100	8	80	4,00-12,00	100	600
AUTO532	5,5 x 32	8	21,5	4,00-12,00	500	3.000
AUTO538	5,5 x 38	8	27,5	4,00-12,00	500	3.000
AUTO550	5,5 x 50	8	39,5	4,00-12,00	500	2.000
AUTO560	5,5 x 60	8	49,5	4,00-12,00	250	1.500
AUTO580	5,5 x 80	8	67	4,00-12,00	250	1.000

AUTO

Vis

Disponible en diférentes revêtements. Consultez prix et délais de livraison.

MÉTAL — Poutre IPN, Tôle - profilé lourd, Tôle

CODE	DIMENSIONS		ÉPAISSEUR MAX. À FIXER (MM)	CAPACITÉ DE PERÇADE		
AUTO16510	5,5 x 100 P16	8	78	4,00-12,00	100	600
AUTO16532	5,5 x 32 P16	8	19,5	4,00-12,00	500	2.000
AUTO16538	5,5 x 38 P16	8	25,5	4,00-12,00	500	2.000
AUTO16550	5,5 x 50 P16	8	37,5	4,00-12,00	500	2.000
AUTO16560	5,5 x 60 P16	8	47,5	4,00-12,00	250	1.000
AUTO16580	5,5 x 80 P16	8	65	4,00-12,00	250	1.000

AUTO + ARVUL

Vis avec rondelle vulcanisée acier-EPDM

Disponible en diférentes revêtements. Consultez prix et délais de livraison.

Vis autoperceuse, inoxydable bimétal avec tête hexagonale — ABE BIMETAL

MÉTAL — Tôle - profilé lourd, Tôle

CODE	DIMENSIONS		ÉPAISSEUR MAX. À FIXER (MM)	CAPACITÉ DE PERÇADE		
BIE4825	4,8 x 25	8	9	1,75-4,40	500	6.000
BIE5525	5,5 x 25	8	5	1,75-5,25	500	6.000
BIE5532	5,5 x 32	8	12	1,75-5,25	500	3.000
BIE5538	5,5 x 38	8	18	1,75-5,25	500	3.000
BIE5550	5,5 x 50	8	30	1,75-5,25	500	2.000
BIE5558	5,5 x 58	8	38	1,75-5,25	250	1.500
BIE5565	5,5 x 65	8	45	1,75-5,25	250	1.500
BIE5580	5,5 x 80	8	60	1,75-5,25	250	1.000
BIE6325	6,3 x 25	10	7	2,50-6,00	500	3.000

ABE BIMETAL

Vis

MÉTAL — Tôle - profilé lourd, Tôle

CODE	DIMENSIONS		ÉPAISSEUR MAX. À FIXER (MM)	CAPACITÉ DE PERÇADE		
BIE164825	4,8 x 25 P16	8	7	1,75-4,40	500	2.000
BIE165525	5,5 x 25 P16	8	3	1,75-5,25	500	2.000
BIE165532	5,5 x 32 P16	8	10	1,75-5,25	500	2.000
BIE165538	5,5 x 38 P16	8	16	1,75-5,25	500	1.500
BIE165550	5,5 x 50 P16	8	28	1,75-5,25	500	1.500
BIE165558	5,5 x 58 P16	8	36	1,75-5,25	250	1.500
BIE165565	5,5 x 65 P16	8	43	1,75-5,25	250	1.500
BIE165580	5,5 x 80 P16	8	58	1,75-5,25	250	1.000
BIE166325	6,3 x 25 P16	10	5	2,50-6,00	500	2.000

ABE BIMETAL + ARVUL

Vis avec rondelle vulcanisée acier-EPDM

AUTO BIMETAL

Vis autoperceuse, inoxydable bimétal avec tête hexagonale. Pointe foreuse n° 5

NEW ABE A4 BIMETAL

Vis. Inoxydable A4

MÉTAL — Tôle - profilé lourd — Tôle — A4 INOX

CODE	DIMENSIONS	ÉPAISSEUR MAX. À FIXER (MM)	CAPACITÉ DE PERÇADE		
BIE45525	5,5 x 25	3	1,75-5,25	500	4.000
BIE45532	5,5 x 32	10	1,75-5,25	500	3.000
BIE45550	5,5 x 50	28	1,75-5,25	500	2.000
BIE45565	5,5 x 65	43	1,75-5,25	250	1.500
BIE46325	6,3 x 25	5	2,50-6,00	500	3.000

AUTO BIMETAL

Vis autoperceuse, inoxydable bimétal avec tête hexagonale. Pointe foreuse n° 5

AUTO BIMETAL

Vis

MÉTAL — Poutre IPN — Tôle - profilé lourd — Tôle — A2

CODE	DIMENSIONS		ÉPAISSEUR MAX. À FIXER (MM)	CAPACITÉ DE PERÇADE		
BAUTO5540	5,5 x 40	8	10	4,00-12,00	500	3.000
BAUTO5550	5,5 x 50	8	20	4,00-12,00	500	3.000
BAUTO5565	5,5 x 65	8	35	4,00-12,00	250	1.500
BAUTO5580	5,5 x 80	8	50	4,00-12,00	250	1.000
BAUTO5510	5,5 x 100	8	70	4,00-12,00	100	600

AUTO BIMETAL + ARVUL

Vis avec rondelle vulcanisée acier-EPDM

MÉTAL — Poutre IPN — Tôle - profilé lourd — Tôle — A2

CODE	DIMENSIONS		ÉPAISSEUR MAX. À FIXER (MM)	CAPACITÉ DE PERÇADE		
BAUTO165540	5,5 x 40 P16	8	8	4,00-12,00	500	1.500
BAUTO165550	5,5 x 50 P16	8	18	4,00-12,00	500	1.500
BAUTO165565	5,5 x 65 P16	8	33	4,00-12,00	250	1.500
BAUTO165580	5,5 x 80 P16	8	48	4,00-12,00	250	1.000
BAUTO165510	5,5 x 100 P16	8	68	4,00-12,00	100	600

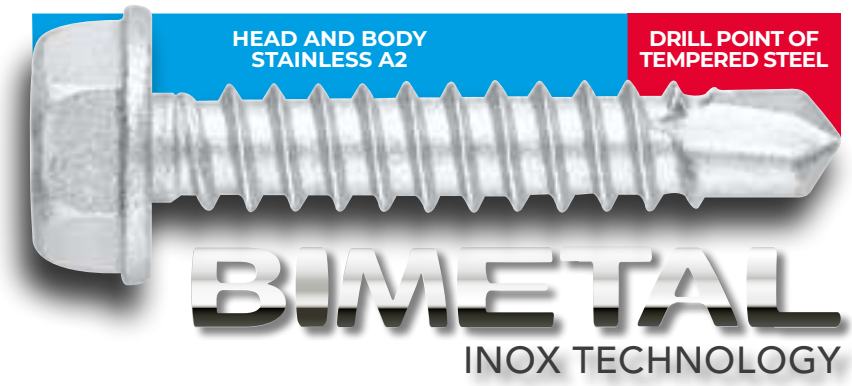

The benefits of a steel self-drilling screw with the anti-corrosion resistance of a stainless

ATLANTIS C3-H COATING

Vis à tôle à tête hexagonale AUE

MÉTAL | Menuiserie aluminium | Tôle | Z 275G

CODE	DIMENSIONS			
AUE6319	6,3 x 19	10	500	3.000
AUE6325	6,3 x 25	10	500	3.000
AUE6332	6,3 x 32	10	500	2.000
AUE6340	6,3 x 40	10	500	2.000
AUE6350	6,3 x 50	10	500	1.500
AUE6360	6,3 x 60	10	250	1.000
AUE6380	6,3 x 80	10	250	1.000
AUE6310	6,3 x 100	10	250	750
AUE6311	6,3 x 110	10	250	750
AUE6312	6,3 x 120	10	250	750
AUE6313	6,3 x 130	10	250	750
AUE6314	6,3 x 140	10	250	500
AUE6315	6,3 x 150	10	100	400

AUE

Vis

Disponible en diférentes couleurs

Disponible en diférentes revêtements. Consultez prix et délais de livraison.

MÉTAL | Menuiserie aluminium | Tôle | Z 275G

CODE	DIMENSIONS			
AUE166319	6,3 x 19 P16	10	500	2.000
AUE166325	6,3 x 25 P16	10	500	2.000
AUE186325	6,3 x 25 P18	10	500	2.000
AUE256325	6,3 x 25 P25	10	500	1.500
AUE166332	6,3 x 32 P16	10	500	2.000
AUE186332	6,3 x 32 P18	10	500	1.500
AUE166340	6,3 x 40 P16	10	500	1.500
AUE186340	6,3 x 40 P18	10	500	1.500
AUE166350	6,3 x 50 P16	10	500	1.500
AUE186350	6,3 x 50 P18	10	500	1.500
AUE166360	6,3 x 60 P16	10	250	1.000
AUE186360	6,3 x 60 P18	10	250	1.000
AUE166380	6,3 x 80 P16	10	250	750
AUE186380	6,3 x 80 P18	10	250	750
AUE186310	6,3 x 100 P18	10	250	750
AUE186311	6,3 x 110 P18	10	250	500
AUE186312	6,3 x 120 P18	10	100	400
AUE186313	6,3 x 130 P18	10	100	400
AUE186314	6,3 x 140 P18	10	100	400
AUE186315	6,3 x 150 P18	10	100	400

AUE + ARVUL

Vis avec rondelle vulcanisée acier-EPDM

Disponible en diférentes couleurs

Disponible en diférentes revêtements. Consultez prix et délais de livraison.

MÉTAL

CODE	DIMENSIONS		
AUENI166325	6,25 x 25 P-16	500	2.000

AUE NI + ARVUL

Vis autotaraudeuse Atlantis C4-M + rondelle vulcanisée EPDM-acier inoxydable A2

PS

Vis autoperceuse, tête hexagonale avec rondelle estampée, pour panneaux sandwich

PS 3

Pointe foreuse #3. Zinguée

MÉTAL — Tôle - profilé lourd

CODE	DIMENSIONS		ÉPAISSEUR MAX. À FIXER (MM)	CAPACITÉ DE PERÇADE		
PS55060	5,5 / 6,3 x 60	8	31 -45	1,50-6,00	500	1.500
PS55082	5,5 / 6,3 x 82	8	43 - 67	1,50-6,00	500	1.000
PS55098	5,5 / 6,3 x 98	8	54 - 83	1,50-6,00	500	1.000
PS55115	5,5 / 6,3 x 115	8	56 - 100	1,50-6,00	500	1.000
PS55130	5,5 / 6,3 x 130	8	66 - 115	1,50-6,00	200	400
PS55150	5,5 / 6,3 x 150	8	86 - 135	1,50-6,00	200	400
PS55180	5,5 / 6,3 x 180	8	116 - 165	1,50-6,00	200	400

PS 3 + ARVUL

Pointe foreuse #3 avec rondelle vulcanisée acier-EPDM. Zinguée

MÉTAL — Tôle - profilé lourd

CODE	DIMENSIONS		ÉPAISSEUR MAX. À FIXER (MM)	CAPACITÉ DE PERÇADE		
PS1655060	5,5 / 6,3 x 60 P16	8	31 -45	1,50-6,00	500	1.000
PS1655082	5,5 / 6,3 x 82 P16	8	43 - 67	1,50-6,00	500	1.000
PS1655098	5,5 / 6,3 x 98 P16	8	54 - 83	1,50-6,00	500	1.000
PS1655115	5,5 / 6,3 x 115 P16	8	56 - 100	1,50-6,00	500	-
PS1655130	5,5 / 6,3 x 130 P16	8	66 - 115	1,50-6,00	200	-
PS1655150	5,5 / 6,3 x 150 P16	8	86 - 135	1,50-6,00	200	400
PS1655180	5,5 / 6,3 x 180 P16	8	116 - 165	1,50-6,00	200	400

PS 3 + ARVUL A2

Pointe foreuse #3 revêtement ATLANTIS C4-M avec rondelle en acier inoxydable A2

MÉTAL — Tôle - profilé lourd

CODE	DIMENSIONS		ÉPAISSEUR MAX. À FIXER (MM)	CAPACITÉ DE PERÇADE		
PS1955195	5,5 / 6,3 x 195 P19	8	130 - 185	1,50-6,00	200	400
PS1955230	5,5 / 6,3 x 230 P19	8	166 - 215	1,50-6,00	200	-

NEW PST 3 + ARVUL A2

Vis autoforeuse #3 revêtement ATLANTIS C4-M avec rondelle en acier inoxydable A2

MÉTAL — Tôle - profilé lourd

CODE	DIMENSIONS		ÉPAISSEUR MAX. À FIXER (MM)	CAPACITÉ DE PERÇADE		
PST1655060	5,5 / 6,3 x 60 P16	8	31 -45	1,50-6,00	100	1.200
PST1655082	5,5 / 6,3 x 82 P16	8	43 - 67	1,50-6,00	100	600
PST1655098	5,5 / 6,3 x 98 P16	8	54 - 83	1,50-6,00	100	600
PST1655115	5,5 / 6,3 x 115 P16	8	56 - 100	1,50-6,00	100	600

Vis autoperceuse, tête hexagonale avec rondelle estampée, pour panneaux sandwich

PS

MÉTAL — Poutre IPN — Tôle - profilé lourd

PS 5

Pointe foreuse #5. Zinguée

CODE	DIMENSIONS		ÉPAISSEUR MAX. À FIXER (MM)	CAPACITÉ DE PERÇADE		
PSL55075	5,5 / 6,3 x 75	8	33 - 60	6,00-12,00	500	1.500
PSL55085	5,5 / 6,3 x 85	8	38 - 70	6,00-12,00	500	1.000
PSL55105	5,5 / 6,3 x 105	8	48 - 90	6,00-12,00	500	1.000
PSL55130	5,5 / 6,3 x 130	8	63 - 115	6,00-12,00	250	750
PSL55150	5,5 / 6,3 x 150	8	83 - 135	6,00-12,00	250	750
PSL55175	5,5 / 6,3 x 175	8	108 - 160	6,00-12,00	200	400
PSL55200	5,5 / 6,3 x 200	8	133 - 185	6,00-12,00	200	400
PSL55230	5,5 / 6,3 x 230	8	163 - 215	6,00-12,00	200	400

MÉTAL — Poutre IPN — Tôle - profilé lourd

PS 5 + ARVUL

Pointe foreuse #5 avec rondelle vulcanisée acier-EPDM. Zinguée

CODE	DIMENSIONS		ÉPAISSEUR MAX. À FIXER (MM)	CAPACITÉ DE PERÇADE		
PSL1655075	5,5 / 6,3 x 75 P16	8	33 - 60	6,00-12,00	500	1.000
PSL1655085	5,5 / 6,3 x 85 P16	8	38 - 70	6,00-12,00	500	1.000
PSL1655105	5,5 / 6,3 x 105 P16	8	48 - 90	6,00-12,00	500	-
PSL1655130	5,5 / 6,3 x 130 P16	8	63 - 115	6,00-12,00	250	500
PSL1655150	5,5 / 6,3 x 150 P16	8	83 - 135	6,00-12,00	250	500
PSL1655175	5,5 / 6,3 x 175 P16	8	-	6,00-12,00	200	400
PSL1655200	5,5 / 6,3 x 200 P16	8	-	6,00-12,00	200	400
PSL1655230	5,5 / 6,3 x 230 P16	8	-	6,00-12,00	200	400

MÉTAL — Poutre IPN — Tôle - profilé lourd

PS 5 + ARVUL A2

Pointe foreuse #5 revêtement ATLANTIS C4-M avec rondelle en acier inoxydable A2

CODE	DIMENSIONS		ÉPAISSEUR MAX. À FIXER (MM)	CAPACITÉ DE PERÇADE	
PSL1955255	5,5 / 6,3 x 255 P19	8	170 - 210	6,00-12,00	200
PSL1955285	5,5 / 6,3 x 285 P19	8	200 - 250	6,00-12,00	200

MÉTAL — Tôle - profilé lourd

PST 5 + ARVUL A2 NEW

Vis à pointe extra longue #5 revêtement ATLANTIS C4-M avec rondelle en acier inoxydable A2

CODE	DIMENSIONS		ÉPAISSEUR MAX. À FIXER (MM)	CAPACITÉ DE PERÇADE		
PSTL1655075	5,5 / 6,3 x 75 P16	8	33 - 60	6,00-12,00	100	1.200
PSTL1655085	5,5 / 6,3 x 85 P16	8	38 - 70	6,00-12,00	100	600
PSTL1655105	5,5 / 6,3 x 105 P16	8	48 - 90	6,00-12,00	100	600
PSTL1655130	5,5 / 6,3 x 130 P16	8	63 - 115	6,00-12,00	100	600

FIBR

Vis autoperceuse pointe foreuse pour fibreciment, premontée avec une rondelle d'étanchéité

MÉTAL — Poutre IPN, Tôle - profilé lourd, Tôle

CODE	DIMENSIONS		ÉPAISSEUR MAX. ÀFIXER (MM)	CAPACITÉ DE PERÇADE	
FI63110	6,3 x 110	8	75	6,00-12,00	250
FI63115	6,3 x 115	8	85	1,00-6,00	250
FI63120	6,3 x 120	8	85	6,00-12,00	250
FI63125	6,3 x 125	8	95	1,00-6,00	250
FI63130	6,3 x 130	8	95	6,00-12,00	250
FI63150	6,3 x 150	8	115	6,00-12,00	250
FI63160	6,3 x 160	8	125	6,00-12,00	250

TDR

Vis de réparation avec rondelle d'étanchéité

MÉTAL — Tôle, Tôle - profilé lourd, Poutre IPN

CODE	DIMENSIONS		
TDR2572025	7,2 x 25	500	1.000
TDR2572032	7,2 x 32	500	1.000
TDR2572038	7,2 x 38	250	750

ARVUL

Rondelle vulcanisée en acier-EPDM

ARVUL

Revêtement ATLANTIS C2-M

MÉTAL

CODE	DIMENSIONS	Ø INTÉRIEUR RONDELLE		
ARANE14	P14	2.5	1.000	12.000
ARANE16	P16	2.7	1.000	6.000
ARANE18	P18	3.2	1.000	6.000
ARANE25	P25	3.3	500	3.000

Boîte avec fenêtre

CODE	DIMENSIONS	PCS	BOÎTES
VARANE14	P14	100	8
VARANE16	P16	100	8
VARANE18	P18	100	8
VARANE25	P25	100	8

ARVUL A2

Inoxydable A2

INOXYDABLE

CODE	DIMENSIONS	Ø INTÉRIEUR RONDELLE		
ARINO14	P14	2.5	1.000	12.000
ARINO16	P16	2.7	1.000	6.000
ARINO18	P18	3.2	1.000	6.000
ARINO25	P25	3.3	500	3.000
ARINOM30	P30	6.3	500	1.500

Rondelle d'étanchéité — ARPAR

MÉTAL

ARPAR

Galvanisé

CODE	DIMENSIONS		
ARPAR25	P22	250	1.500

MÉTAL

ARPAR A2

Inoxydable A2

CODE	DIMENSIONS		
ARPARA225	P22	250	1.500

Capuchon nylon pour vis à tête hexagonale. — ATAP

MÉTAL

CODE	COULEUR			
ATAPO08AR	RAL 1001	8	1.000	2.000
ATAPO08BO	RAL 9002	8	1.000	2.000
ATAPO08BP	RAL 9010	8	1.000	2.000
ATAPO08BS	RAL 9003	8	1.000	2.000
ATAPO08GM	RAL 9006	8	1.000	2.000
ATAPO08NE	RAL 9005	8	1.000	2.000
ATAPO08PC	RAL 8004	8	1.000	2.000
ATAPO08RC	RAL 3003	8	1.000	2.000
ATAPO08RT	RAL 3011	8	1.000	2.000
ATAPO08RX	RAL 3009	8	1.000	2.000
ATAPO08VN	RAL 6028	8	1.000	2.000
ATAPO10AR	RAL 1001	10	1.000	2.000
ATAPO10BO	RAL 9002	10	1.000	2.000
ATAPO10BP	RAL 9010	10	1.000	2.000
ATAPO10BS	RAL 9003	10	1.000	2.000
ATAPO10GM	RAL 9006	10	1.000	2.000
ATAPO10NE	RAL 9005	10	1.000	2.000
ATAPO10PC	RAL 8004	10	1.000	2.000
ATAPO10RC	RAL 3003	10	1.000	2.000
ATAPO10RT	RAL 3011	10	1.000	2.000
ATAPO10RX	RAL 3009	10	1.000	2.000
ATAPO10VN	RAL 6028	10	1.000	2.000

VIS AUTO-PERCEUSES, FILETÉES À TÔLE ET PVC

DIN-7504-N Vis autoperceuse, tête bombée

DIN-7504-N HP Z

Zinguée. Empreinte PH

MÉTAL

Tôle - profilé lourd

Tôle

Disponible en diférentes revêtements. Consultez prix et délais de livraison.

PH

CODE	DIMENSIONS		ÉPAISSEUR MAX. À FIXER (MM)	CAPACITÉ DE PERÇADE		
ABR3509	3,5 x 9,5	PH2	2,8	0,70-2,25	1.000	24.000
ABR3511	3,5 x 11	PH2	4,2	0,70-2,25	1.000	24.000
ABR3513	3,5 x 13	PH2	6,2	0,70-2,25	1.000	24.000
ABR3516	3,5 x 16	PH2	9,2	0,70-2,25	1.000	16.000
ABR3519	3,5 x 19	PH2	12,1	0,70-2,25	1.000	12.000
ABR3522	3,5 x 22	PH2	15,1	0,70-2,25	1.000	12.000
ABR3525	3,5 x 25	PH2	18,1	0,70-2,25	500	12.000
ABR3532	3,5 x 32	PH2	25,1	0,70-2,25	500	6.000
ABR3913	3,9 x 13	PH2	5,8	0,70-2,40	1.000	16.000
ABR3916	3,9 x 16	PH2	8,8	0,70-2,40	1.000	12.000
ABR3919	3,9 x 19	PH2	11,7	0,70-2,40	1.000	12.000
ABR3925	3,9 x 25	PH2	17,7	0,70-2,40	500	8.000
ABR3932	3,9 x 32	PH2	24,5	0,70-2,40	500	6.000
ABR4213	4,2 x 13	PH2	4,3	1,75-3,00	1.000	12.000
ABR4216	4,2 x 16	PH2	7,3	1,75-3,00	1.000	12.000
ABR4219	4,2 x 19	PH2	10,3	1,75-3,00	1.000	12.000
ABR4222	4,2 x 22	PH2	13,3	1,75-3,00	500	8.000
ABR4225	4,2 x 25	PH2	17,7	1,75-3,00	500	6.000
ABR4232	4,2 x 32	PH2	24,5	1,75-3,00	500	6.000
ABR4238	4,2 x 38	PH2	30,5	1,75-3,00	500	6.000
ABR4250	4,2 x 50	PH2	41	1,75-3,00	500	3.000
ABR4813	4,8 x 13	PH2	3,7	1,75-4,40	1.000	8.000
ABR4816	4,8 x 16	PH2	5,5	1,75-4,40	1.000	8.000

CODE	DIMENSIONS		ÉPAISSEUR MAX. À FIXER (MM)	CAPACITÉ DE PERÇADE		
ABR4819	4,8 x 19	PH2	10,3	1,75-4,40	1.000	8.000
ABR4822	4,8 x 22	PH2	11,7	1,75-4,40	500	6.000
ABR4825	4,8 x 25	PH2	14,7	1,75-4,40	500	6.000
ABR4832	4,8 x 32	PH2	21,5	1,75-4,40	500	6.000
ABR4838	4,8 x 38	PH2	27,5	1,75-4,40	500	3.000
ABR4845	4,8 x 45	PH2	34,5	1,75-4,40	500	3.000
ABR4850	4,8 x 50	PH2	39,5	1,75-4,40	500	3.000
ABR4860	4,8 x 60	PH2	49,5	1,75-4,40	500	2.000
ABR4875	4,8 x 75	-	64,5	1,75-4,40	250	1.500
ABR4880	4,8 x 80	PH2	69,5	1,75-4,40	250	1.500
ABR4890	4,8 x 90	PH2	79,5	1,75-4,40	100	1.200
ABR4810	4,8 x 100	PH2	89,5	1,75-4,40	100	1.200
ABR4811	4,8 x 110	PH2	-	1,75-4,40	100	1.200
ABR4812	4,8 x 120	PH2	-	1,75-4,40	100	1.200
ABR5519	5,5 x 19	PH3	8,7	1,75-5,25	500	6.000
ABR5522	5,5 x 22	PH3	11,7	1,75-5,25	500	6.000
ABR5525	5,5 x 25	PH3	14,7	1,75-5,25	500	4.000
ABR5532	5,5 x 32	PH3	21,5	1,75-5,25	500	3.000
ABR5538	5,5 x 38	PH3	27,5	1,75-5,25	500	3.000
ABR5545	5,5 x 45	PH3	34,5	1,75-5,25	500	3.000
ABR5560	5,5 x 60	PH3	49,5	1,75-5,25	250	1.500
ABR5573	5,5 x 73	PH3	62,5	1,75-5,25	250	1.500

Blister

CODE	DIMENSIONS	PCS	SACHETS
BZABR3509	3,5 x 9,5	40	15
BZABR3513	3,5 x 13	40	15
BZABR3516	3,5 x 16	40	15
BZABR4213	4,2 x 13	40	15
BZABR4216	4,2 x 16	40	15
BZABR4219	4,2 x 19	40	15
BZABR4225	4,2 x 25	20	15
BZABR4232	4,2 x 32	20	15
BZABR4816	4,8 x 16	35	15
BZABR4819	4,8 x 19	35	15
BZABR4825	4,8 x 25	20	15
BZABR4832	4,8 x 32	20	15
BZABR4838	4,8 x 38	20	15
BZABR4845	4,8 x 45	20	15
BZABR4850	4,8 x 50	20	15
BZABR4860	4,8 x 60	20	15

Boîte avec fenêtre

CODE	DIMENSIONS	PCS	BOÎTES
VABR3509	3,5 x 9,5	275	8
VABR3511	3,5 x 11	250	8
VABR3513	3,5 x 13	250	8
VABR3516	3,5 x 16	225	8
VABR3519	3,5 x 19	225	8
VABR3525	3,5 x 25	180	8
VABR3913	3,9 x 13	250	8
VABR3916	3,9 x 16	200	8
VABR3919	3,9 x 19	200	8
VABR3925	3,9 x 25	150	8
VABR3932	3,9 x 32	200	8
VABR4213	4,2 x 13	200	8
VABR4216	4,2 x 16	200	8
VABR4219	4,2 x 19	175	8
VABR4222	4,2 x 22	175	8
VABR4225	4,2 x 25	125	8
VABR4232	4,2 x 32	90	8
VABR4238	4,2 x 38	75	8
VABR4250	4,2 x 50	50	8
VABR4813	4,8 x 13	125	8
VABR4816	4,8 x 16	125	8
VABR4819	4,8 x 19	110	8
VABR4822	4,8 x 22	90	8
VABR4825	4,8 x 25	90	8
VABR4832	4,8 x 32	75	8
VABR4838	4,8 x 38	55	8
VABR4845	4,8 x 45	50	8
VABR4850	4,8 x 50	40	8
VABR4860	4,8 x 60	40	8
VABR4880	4,8 x 80	25	8
VABR5532	5,5 x 32	50	8

Vis autoperceuse, tête bombée DIN-7504-N

INOXYDABLE — Menuiserie aluminium · Tôle - profilé lourd · Tôle · A2 INOX

DIN-7504-N HP A2

Inoxydable A2. Empreinte PH

PH

CODE	DIMENSIONS		ÉPAISSEUR MAX. À FIXER (MM)	CAPACITÉ DE PERÇADE		
ABRA23509	3,5 x 9,5	PH2	2,85	0,70-2,25	1.000	24.000
ABRA23513	3,5 x 13	PH2	6,2	0,70-2,25	500	12.000
ABRA23519	3,5 x 19	PH2	12,1	0,70-2,25	500	12.000
ABRA24213	4,2 x 13	PH2	4,3	1,75-3,00	500	12.000
ABRA24216	4,2 x 16	PH2	7,3	1,75-3,00	500	12.000
ABRA24219	4,2 x 19	PH2	10,3	1,75-3,00	500	12.000
ABRA24225	4,2 x 25	PH2	16,3	1,75-3,00	250	6.000
ABRA24816	4,8 x 16	PH2	5,5	1,75-4,40	250	6.000
ABRA24819	4,8 x 19	PH2	8,7	1,75-4,40	250	6.000
ABRA24825	4,8 x 25	PH2	14,7	1,75-4,40	250	6.000
ABRA24832	4,8 x 32	PH2	21,5	1,75-4,40	250	4.000
ABRA24838	4,8 x 38	PH2	27,5	1,75-4,40	250	3.000
ABRA24850	4,8 x 50	PH2	39,5	1,75-4,40	250	3.000

MÉTAL — Tôle - profilé lourd · Tôle · Z

DIN-7504-N HP N

Noire. Empreinte PH

PH

Autres dimensions, consultez prix et délai

CODE	DIMENSIONS		ÉPAISSEUR MAX. À FIXER (MM)	CAPACITÉ DE PERÇADE		
NBR3509	3,5 x 9,5	PH2	2,85	0,70-2,25	1.000	24.000
NBR3513	3,5 x 13	PH2	6,2	0,70-2,25	1.000	24.000
NBR3516	3,5 x 16	PH2	9,2	0,70-2,25	1.000	16.000
NBR3519	3,5 x 19	PH2	12,1	0,70-2,25	1.000	12.000
NBR4213	4,2 x 13	PH2	4,3	1,75-3,00	1.000	12.000
NBR4216	4,2 x 16	PH2	7,3	1,75-3,00	1.000	12.000
NBR4219	4,2 x 19	PH2	10,3	1,75-3,00	1.000	12.000
NBR4225	4,2 x 25	PH2	16,3	1,75-3,00	500	6.000
NBR4232	4,2 x 32	PH2	23	1,75-3,00	500	6.000
NBR4238	4,2 x 38	PH2	29	1,75-3,00	500	6.000
NBR4816	4,8 x 16	PH2	5,5	1,75-4,40	1.000	8.000
NBR4819	4,8 x 19	PH2	8,7	1,75-4,40	1.000	8.000
NBR4825	4,8 x 25	PH2	14,7	1,75-4,40	500	6.000
NBR4832	4,8 x 32	PH2	21,5	1,75-4,40	500	6.000
NBR4838	4,8 x 38	PH2	27,5	1,75-4,40	500	3.000
NBR4845	4,8 x 45	PH2	34,5	1,75-4,40	500	3.000
NBR4850	4,8 x 50	PH2	39,5	1,75-4,40	500	3.000

MÉTAL — Tôle - profilé lourd · Tôle · Z

DIN-7504-N HP B

Blanche. Empreinte PH

PH

Autres dimensions, consultez prix et délai

CODE	DIMENSIONS		ÉPAISSEUR MAX. À FIXER (MM)	CAPACITÉ DE PERÇADE		
ABR3509BLE	3,5 x 9,5	PH2	2,85	0,70-2,25	1.000	24.000
ABR3513BLE	3,5 x 13	PH2	6,2	0,70-2,25	1.000	24.000
ABR3516BLE	3,5 x 16	PH2	9,2	0,70-2,25	1.000	16.000
ABR4213BLE	4,2x 13	PH2	4,3	1,75-3,00	1.000	12.000
ABR4216BLE	4,2 x 16	PH2	7,3	1,75-3,00	1.000	12.000
ABR4219BLE	4,2 x 19	PH2	10,3	1,75-3,00	1.000	12.000
ABR4825BLE	4,8 x 25	PH2	14,7	1,75-4,40	500	6.000

DIN-7504-N Vis autoperceuse, tête bombée

DIN-7504-N HT

Zinguée. Empreinte TX/OXBIT

TX

GRATUIT - 1 embout dans chaque boîte

MÉTAL — Tôle - profilé lourd — Tôle

CODE	DIMENSIONS		ÉPAISSEUR MAX. ÀFIXER (MM)	CAPACITÉ DE PERÇADE		
ABRT3509	3,5 x 9,5	TX20/OXBIT20	2,8	0,70-2,25	1.000	24.000
ABRT3513	3,5 x 13	TX20/OXBIT20	6,2	0,70-2,25	1.000	24.000
ABRT3516	3,5 x 16	TX20/OXBIT20	9,2	0,70-2,25	1.000	16.000
ABRT3519	3,5 x 19	TX20/OXBIT20	12,1	0,70-2,25	1.000	12.000
ABRT3913	3,9 x 13	TX20/OXBIT20	5,8	0,70-2,40	1.000	16.000
ABRT3916	3,9 x 16	TX20/OXBIT20	8,8	0,70-2,40	1.000	12.000
ABRT3919	3,9 x 19	TX20/OXBIT20	11,7	0,70-2,40	1.000	12.000
ABRT3925	3,9 x 25	TX20/OXBIT20	17,7	0,70-2,40	500	8.000
ABRT4213	4,2 x 13	TX20/OXBIT20	4,3	1,75-3,00	1.000	12.000
ABRT4216	4,2 x 16	TX20/OXBIT20	7,3	1,75-3,00	1.000	12.000
ABRT4219	4,2 x 19	TX20/OXBIT20	10,3	1,75-3,00	1.000	12.000
ABRT4225	4,2 x 25	TX20/OXBIT20	17,7	1,75-3,00	500	6.000
ABRT4232	4,2 x 32	TX20/OXBIT20	24,5	1,75-3,00	500	6.000
ABRT4238	4,2 x 38	TX20/OXBIT20	30,5	1,75-3,00	500	6.000
ABRT4250	4,2 x 50	TX20/OXBIT20	41	1,75-3,00	500	3.000
ABRT4813	4,8 x 13	TX25/OXBIT25	3,7	1,75-4,40	1.000	8.000
ABRT4816	4,8 x 16	TX25/OXBIT25	5,5	1,75-4,40	1.000	8.000
ABRT4819	4,8 x 19	TX25/OXBIT25	10,3	1,75-4,40	1.000	8.000
ABRT4825	4,8 x 25	TX25/OXBIT25	14,7	1,75-4,40	500	6.000
ABRT4832	4,8 x 32	TX25/OXBIT25	21,5	1,75-4,40	500	6.000
ABRT4838	4,8 x 38	TX25/OXBIT25	27,5	1,75-4,40	500	3.000
ABRT4845	4,8 x 45	TX25/OXBIT25	34,5	1,75-4,40	500	3.000
ABRT4850	4,8 x 50	TX25/OXBIT25	39,5	1,75-4,40	500	3.000
ABRT4860	4,8 x 60	TX25/OXBIT25	49,5	1,75-4,40	500	2.000
ABRT4875	4,8 x 75	-	64,5	1,75-4,40	250	1.500
ABRT4880	4,8 x 80	TX25/OXBIT25	69,5	1,75-4,40	250	1.500
ABRT4890	4,8 x 90	TX25/OXBIT25	79,5	1,75-4,40	100	1.200
ABRT4810	4,8 x 100	TX25/OXBIT25	89,5	1,75-4,40	100	1.200
ABRT4811	4,8 x 110	TX25/OXBIT25	-	1,75-4,40	100	1.200
ABRT4812	4,8 x 120	TX25/OXBIT25	-	1,75-4,40	100	1.200
ABRT5519	5,5 x 19	TX25/OXBIT25	8,7	1,75-5,25	500	6.000
ABRT5525	5,5 x 25	TX25/OXBIT25	14,7	1,75-5,25	500	4.000
ABRT5532	5,5 x 32	Tx25/OXBIT25	21,5	1,75-5,25	500	3.000
ABRT5538	5,5 x 38	TX25/OXBIT25	27,5	1,75-5,25	500	3.000
ABRT5560	5,5 x 60	TX25/OXBIT25	49,5	1,75-5,25	250	1.500
ABRT5573	5,5 x 73	TX25/OXBIT25	62,5	1,75-5,25	250	1.500

DIN-7504-N HC

Zinguée. Empreinte carrée

GRATUIT - 1 embout dans chaque boîte

Carrée

MÉTAL — Menuiserie aluminium — Tôle - profilé lourd — Tôle

CODE	DIMENSIONS		ÉPAISSEUR MAX. ÀFIXER (MM)	CAPACITÉ DE PERÇADE		
ABRC3509	3,5 x 9,5	PC1	2,85	0,70-2,25	1.000	24.000
ABRC3513	3,5 x 13	PC1	6,2	0,70-2,25	1.000	24.000
ABRC3516	3,5 x 16	PC1	9,2	0,70-2,25	1.000	16.000
ABRC3519	3,5 x 19	PC1	12,1	0,70-2,25	1.000	12.000
ABRC3913	3,9 x 13	PC1	5,8	0,70-2,40	1.000	16.000
ABRC3916	3,9 x 16	PC1	8,8	0,70-2,40	1.000	12.000
ABRC3919	3,9 x 19	PC1	11,7	0,70-2,40	1.000	12.000
ABRC3925	3,9 x 25	PC1	17,7	0,70-2,40	500	8.000
ABRC3938	3,9 x 38	PC1	30,5	0,70-2,40	500	6.000
ABRC4213	4,2 x 13	PC2	4,3	1,75-3,00	1.000	12.000
ABRC4216	4,2 x 16	PC2	7,3	1,75-3,00	1.000	12.000
ABRC4219	4,2 x 19	PC2	10,3	1,75-3,00	1.000	12.000
ABRC4225	4,2 x 25	PC2	16,3	1,75-3,00	500	6.000
ABRC4232	4,2 x 32	PC2	23	1,75-3,00	500	6.000
ABRC4238	4,2 x 38	PC2	29	1,75-3,00	500	6.000
ABRC4816	4,8 x 16	PC2	5,5	1,75-4,40	1.000	8.000
ABRC4819	4,8 x 19	PC2	8,7	1,75-4,40	1.000	8.000
ABRC4825	4,8 x 25	PC2	14,7	1,75-4,40	500	6.000
ABRC4832	4,8 x 32	PC2	21,5	1,75-4,40	500	6.000
ABRC4838	4,8 x 38	PC2	27,5	1,75-4,40	500	3.000
ABRC4845	4,8 x 45	PC2	34,5	1,75-4,40	500	3.000
ABRC4850	4,8 x 50	PC2	39,5	1,75-4,40	500	3.000
ABRC4860	4,8 x 60	PC2	49,5	1,75-4,40	500	2.000
ABRC4880	4,8 x 80	PC2	69,5	1,75-4,40	250	1.500
ABRC4890	4,8 x 90	PC2	79,5	1,75-4,40	100	1.200
ABRC4810	4,8 x 100	PC2	89,5	1,75-4,40	100	1.200
ABRC5525	5,5 x 25	PC3	13	1,75-5,25	500	4.000
ABRC5573	5,5 x 73	PC3	61	1,75-5,25	250	1.500

Vis autoperceuse, tête fraisée DIN-7504-P

MÉTAL

Tôle - profilé lourd

Tôle

DIN-7504-P HP Z

Zinguée. Empreinte PH

PH

CODE	DIMENSIONS		ÉPAISSEUR MAX. À FIXER (MM)	CAPACITÉ DE PERÇADE		
ABP3509	3,5 x 9,5	PH2	2,85	0,70-2,25	1.000	24.000
ABP3511	3,5 x 11	PH2	4,2	0,70-2,25	1.000	24.000
ABP3513	3,5 x 13	PH2	6,2	0,70-2,25	1.000	24.000
ABP3516	3,5 x 16	PH2	9,2	0,70-2,25	1.000	24.000
ABP3519	3,5 x 19	PH2	12,1	0,70-2,25	1.000	12.000
ABP3522	3,5 x 22	PH2	15,1	0,70-2,25	1.000	12.000
ABP3525	3,5 x 25	PH2	18,1	0,70-2,25	500	12.000
ABP3913	3,9 x 13	PH2	5,8	0,70-2,40	1.000	24.000
ABP3916	3,9 x 16	PH2	8,8	0,70-2,40	1.000	12.000
ABP3919	3,9 x 19	PH2	11,7	0,70-2,40	1.000	12.000
ABP3922	3,9 x 22	PH2	14,7	0,70-2,40	500	12.000
ABP3925	3,9 x 25	PH2	17,7	0,70-2,40	500	12.000
ABP3932	3,9 x 32	PH2	24,5	0,70-2,40	500	6.000
ABP3938	3,9 x 38	PH2	30,5	0,70-2,40	500	6.000
ABP4213	4,2 x 13	PH2	4,3	1,75-3,00	1.000	12.000
ABP4216	4,2 x 16	PH2	7,3	1,75-3,00	1.000	12.000
ABP4219	4,2 x 19	PH2	10,3	1,75-3,00	1.000	12.000
ABP4222	4,2 x 22	PH2	13,3	1,75-3,00	500	12.000
ABP4225	4,2 x 25	PH2	16,3	1,75-3,00	500	6.000
ABP4232	4,2 x 32	PH2	23	1,75-3,00	500	6.000
ABP4238	4,2 x 38	PH2	29	1,75-3,00	500	6.000
ABP4813	4,8 x 13	PH2	3,7	1,75-4,40	1.000	12.000
ABP4816	4,8 x 16	PH2	5,5	1,75-4,40	1.000	12.000
ABP4819	4,8 x 19	PH2	8,7	1,75-4,40	1.000	8.000
ABP4825	4,8 x 25	PH2	14,7	1,75-4,40	500	6.000
ABP4832	4,8 x 32	PH2	21,5	1,75-4,40	500	6.000
ABP4838	4,8 x 38	PH2	27,5	1,75-4,40	500	3.000
ABP4850	4,8 x 50	PH2	39,5	1,75-4,40	500	3.000
ABP5519	5,5 x 19	PH3	8,7	1,75-5,25	500	6.000
ABP5525	5,5 x 25	PH3	14,7	1,75-5,25	500	6.000
ABP5532	5,5 x 32	PH3	21,5	1,75-5,25	500	3.000
ABP5538	5,5 x 38	PH3	27,5	1,75-5,25	500	3.000
ABP5550	5,5 x 50	PH3	39,5	1,75-5,25	500	3.000

Blister

CODE	DIMENSIONS	PCS	SACHETS
BZABP3513	3,5 x 13	40	20
BZABP3516	3,5 x 16	40	20
BZABP4219	4,2 x 19	40	20
BZABP4225	4,2 x 25	20	20
BZABP4232	4,2 x 32	20	20

Boîte avec fenêtre

CODE	DIMENSIONS	PCS	BOÎTES
VABP3513	3,5 x 13	250	8
VABP3516	3,5 x 16	225	8
VABP3519	3,5 x 19	200	8
VABP3525	3,5 x 25	180	8
VABP3913	3,9 x 13	200	8
VABP3916	3,9 x 16	200	8
VABP3919	3,9 x 19	175	8
VABP3925	3,9 x 25	150	8
VABP3938	3,9 x 38	100	8
VABP4213	4,2 x 13	175	8
VABP4216	4,2 x 16	175	8
VABP4219	4,2 x 19	175	8
VABP4225	4,2 x 25	125	8
VABP4232	4,2 x 32	90	8
VABP4238	4,2 x 38	75	8
VABP4816	4,8 x 16	125	8
VABP4819	4,8 x 19	100	8
VABP4825	4,8 x 25	90	8
VABP4832	4,8 x 32	75	8
VABP4838	4,8 x 38	75	8
VABP5532	5,5 x 32	50	8

DIN-7504-P Vis autoperceuse, tête fraisée

DIN-7504-P HP N

Noire. Empreinte PH

MÉTAL — Tôle - profilé lourd — Tôle

PH

CODE	DIMENSIONS		ÉPAISSEUR MAX. À FIXER (MM)	CAPACITÉ DE PERÇADE		
NBP3513	3,5 x 13	PH2	6,2	0,70-2,25	1.000	24.000
NBP3516	3,5 x 16	PH2	9,2	0,70-2,25	1.000	24.000
NBP3519	3,5 x 19	PH2	12,1	0,70-2,25	1.000	12.000
NBP3525	3,5 x 25	PH2	18,1	0,70-2,25	500	12.000
NBP4216	4,2 x 16	PH2	7,3	1,75-3,00	1.000	12.000
NBP4219	4,2 x 19	PH2	10,3	1,75-3,00	1.000	12.000
NBP4225	4,2 x 25	PH2	16,3	1,75-3,00	500	6.000
NBP4232	4,2 x 32	PH2	23	1,75-3,00	500	6.000
NBP4238	4,2 x 38	PH2	29	1,75-3,00	500	6.000
NBP4825	4,8 x 25	PH2	14,7	1,75-4,40	500	6.000
NBP4832	4,8 x 32	PH2	21,5	1,75-4,40	500	6.000
NBP4838	4,8 x 38	PH2	27,5	1,75-4,40	500	3.000
NBP4850	4,8 x 50	PH2	39,5	1,75-4,40	500	3.000

DIN-7504-P HT Z

Zinguée. Empreinte TX/OXBIT

MÉTAL — Tôle - profilé lourd — Tôle

TX

GRATUIT - 1 embout dans chaque boîte

CODE	DIMENSIONS		ÉPAISSEUR MAX. À FIXER (MM)	CAPACITÉ DE PERÇADE		
ABPT3513	3,5 x 13	Tx15/OXBIT15	6,2	0,70-2,25	1.000	24.000
ABPT3516	3,5 x 16	Tx15/OXBIT15	9,2	0,70-2,25	1.000	24.000
ABPT3519	3,5 x 19	Tx15/OXBIT15	12,1	0,70-2,25	1.000	12.000
ABPT3913	3,9 x 13	Tx15/OXBIT15	5,8	0,70-2,40	1.000	24.000
ABPT3916	3,9 x 16	Tx15/OXBIT15	8,8	0,70-2,40	1.000	12.000
ABPT4213	4,2 x 13	Tx20/OXBIT20	4,3	1,75-3,00	1.000	12.000
ABPT4216	4,2 x 16	Tx20/OXBIT20	7,3	1,75-3,00	1.000	12.000
ABPT4219	4,2 x 19	Tx20/OXBIT20	10,3	1,75-3,00	1.000	12.000
ABPT4225	4,2 x 25	Tx20/OXBIT20	16,3	1,75-3,00	500	6.000
ABPT4232	4,2 x 32	Tx20/OXBIT20	23	1,75-3,00	500	6.000
ABPT4819	4,8 x 19	Tx25/OXBIT25	8,7	1,75-4,40	1.000	8.000
ABPT4825	4,8 x 25	Tx25/OXBIT25	14,7	1,75-4,40	500	6.000
ABPT4832	4,8 x 32	Tx25/OXBIT25	21,5	1,75-4,40	500	6.000
ABPT4838	4,8 x 38	Tx25/OXBIT25	27,5	1,75-4,40	500	3.000
ABPT4850	4,8 x 50	Tx25/OXBIT25	39,5	1,75-4,40	500	3.000

ABA Vis autoperceuse avec pointe foreuse à 2 ailettes, tête fraisée

ABA

Zinguée. Empreinte PH

MÉTAL — Bois - métal

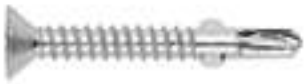

Disponible en diférentes revêtements. Consultez prix et délais de livraison.

PH

CODE	DIMENSIONS		ÉPAISSEUR MAX. À FIXER (MM)	CAPACITÉ DE PERÇADE		
ABA4832	4,8 x 32	PH2	16	1,75 - 4,00	500	6.000
ABA4838	4,8 x 38	PH2	22	1,75 - 4,00	500	6.000
ABA4845	4,8 x 45	PH2	29	1,75 - 4,00	500	3.000
ABA4850	4,8 x 50	PH2	34	1,75 - 4,00	500	3.000
ABA5538	5,5 x 38	PH2	19	1,75 - 5,00	500	3.000
ABA5545	5,5 x 45	PH2	26	1,75 - 5,00	500	3.000
ABA5555	5,5 x 55	PH2	36	1,75 - 5,00	500	3.000
ABA5565	5,5 x 65	PH2	46	1,75 - 5,00	500	2.000
ABA6360	6,3 x 60	PH3	40	2,50 - 6,00	250	1.500
ABA6370	6,3 x 70	PH3	50	2,50 - 6,00	250	1.500
ABA6385	6,3 x 85	PH3	65	2,50 - 6,00	250	1.000

Vis autoperceuse avec pointe foreuse à 2 ailettes, tête fraisée — ABA

MÉTAL — Bois - métal

ATA

Zinguée. Empreinte TX

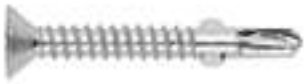

CODE	DIMENSIONS		ÉPAISSEUR MAX. À FIXER (MM)	CAPACITÉ DE PERÇADE		
ATA4832	4,8 x 32	TX25	16	1,75 - 4,00	500	6.000
ATA4838	4,8 x 38	TX25	22	1,75 - 4,00	500	6.000
ATA4845	4,8 x 45	TX25	29	1,75 - 4,00	500	3.000
ATA4850	4,8 x 50	TX25	34	1,75 - 4,00	500	3.000
ATA5538	5,5 x 38	TX25	19	1,75 - 5,00	500	3.000
ATA5545	5,5 x 45	TX25	26	1,75 - 5,00	500	3.000
ATA5550	5,5 x 50	TX25	31	1,75 - 5,00	500	3.000
ATA5555	5,5 x 55	TX25	36	1,75 - 5,00	500	2.000
ATA5565	5,5 x 65	TX25	46	1,75 - 5,00	500	2.000
ATA6350	6,3 x 50	TX30	30	2,50 - 6,00	500	2.000
ATA6360	6,3 x 60	TX30	40	2,50 - 6,00	250	1.500
ATA6370	6,3 x 70	TX30	50	2,50 - 6,00	250	1.500
ATA6385	6,3 x 85	TX30	65	2,50 - 6,00	250	1.000
ATA6310	6,3 x 100	TX30	80	2,50 - 6,00	250	750

Disponible en diférentes revêtements. Consultez prix et délais de livraison.

TX

Vis autoperceuse , tête type rivet. Empreinte PH — RS

MÉTAL — Menuiserie aluminium — Tôle - profilé lourd — Tôle

RS

Zinguée

CODE	DIMENSIONS		ÉPAISSEUR MAX. À FIXER (MM)	CAPACITÉ DE PERÇADE		
RSZ3509	3,5 x 9	PH2	2,8	0,75 - 2,25	500	22.500
RSZ3513	3,5 x 13	PH2	6,2	0,75 - 2,25	500	22.500
RSZ3516	3,5 x 16	PH2	9,2	0,75 - 2,25	500	22.500
RSZ4213	4,2 x 13	PH2	4,3	1,75 - 3	500	22.500
RSZ4216	4,2 x 16	PH2	7,3	1,75 - 3	500	12.000
RSZ4219	4,2 x 19	PH2	10,3	1,75 - 3	500	12.000
RSZ4225	4,2 x 25	PH2	16,3	1,75 - 3	250	6.000
RSZ4232	4,2 x 32	PH2	23	1,75 - 3	250	6.000
RSZ4813	4,8 x 13	PH2	3,7	1,75 - 4,4	500	12.000
RSZ4816	4,8 x 16	PH2	5,5	1,75 - 4,4	250	11.250
RSZ4819	4,8 x 19	PH2	8,7	1,75 - 4,4	250	11.250
RSZ4825	4,8 x 25	PH2	14,7	1,75 - 4,4	250	6.000
RSZ4832	4,8 x 32	PH2	21,5	1,75 - 4,4	250	3.000
RSZ4838	4,8 x 38	PH2	27,5	1,75 - 4,4	250	3.000

Disponible en diférentes revêtements. Consultez prix et délais de livraison.

INOXYDABLE — Menuiserie aluminium — Tôle - profilé lourd — Tôle

RS-A2

Inoxydable A2

CODE	DIMENSIONS		ÉPAISSEUR MAX. À FIXER (MM)	CAPACITÉ DE PERÇADE		
RSA23509	3,5 x 9,5	PH2	2,8	0,75 - 2,25	500	22.500
RSA24213	4,2 x 13	PH2	7,3	1,75 - 3	500	22.500
RSA24216	4,2 x 16	PH2	10,3	1,75 - 3	500	12.000
RSA24219	4,2 x 19	PH2	16,3	1,75 - 3	500	12.000
RSA24816	4,8 x 16	PH2	5,5	1,75 - 4,4	250	11.250
RSA24819	4,8 x 19	PH2	8,7	1,75 - 4,4	250	11.250
RSA24825	4,8 x 25	PH2	14,7	1,75 - 4,4	250	6.000

BCP

Vis auoperceuse, tête extra plate et empreinte PH

BCP Z

Zingué. Empreinte PH

MÉTAL

Menuiserie aluminium · Tôle - profilé lourd · Tôle

CODE	DIMENSIONS		ÉPAISSEUR MAX. À FIXER (MM)	CAPACITÉ DE PERÇADE		
BCPZ4214	4,2 x 14	PH2	6	0,70-2,00	500	12.000
BCPZ4223	4,2 x 23	PH2	15	0,70-2,00	500	12.000

Disponible en diférentes revêtements. Consultez prix et délais de livraison.

BCP A2

Inoxydable A2. Empreinte PH

INOXYDABLE

Menuiserie aluminium · Tôle - profilé lourd · Tôle

CODE	DIMENSIONS		ÉPAISSEUR MAX. À FIXER (MM)	CAPACITÉ DE PERÇADE		
BCPA24214	4,2 x 14	PH2	6	0,70-2,00	500	12.000
BCPA24223	4,2 x 23	PH2	6	-	500	12.000

BCP N

Noir. Empreinte PH

MÉTAL

Menuiserie aluminium · Tôle - profilé lourd · Tôle

CODE	DIMENSIONS		ÉPAISSEUR MAX. À FIXER (MM)	CAPACITÉ DE PERÇADE		
BCPN4214	4,2 x 14	PH2	6	0,70-2,00	500	12.000
BCPN4223	4,2 x 23	PH2	15	0,70-2,00	500	12.000

BCP B

Blanc. Empreinte PH

MÉTAL

Menuiserie aluminium · Tôle - profilé lourd · Tôle

CODE	DIMENSIONS		ÉPAISSEUR MAX. À FIXER (MM)	CAPACITÉ DE PERÇADE		
BCPB4214	4,2 x 14	PH2	6	0,70-2,00	500	12.000
BCPB4223	4,2 x 23	PH2	15	0,70-2,00	500	12.000

BCP CB

Tête blanche. Empreinte PH

MÉTAL

Menuiserie aluminium · Tôle - profilé lourd · Tôle

CODE	DIMENSIONS		ÉPAISSEUR MAX. À FIXER (MM)	CAPACITÉ DE PERÇADE		
BCPZ4214BL	4,2 x 14	PH2	6	0,70-2,00	500	22.500
BCPZ4223BL	4,2 x 23	PH2	15	0,70-2,00	500	12.000

INDEX A PERFECT FIXING

Vis autoperceuse, tête bombée basse avec rondelle estampée — TAE

MÉTAL — Tôle - profilé lourd — Tôle

TAEZ

Zinguée. Empreinte PH

CODE	DIMENSIONS		ÉPAISSEUR MAX. ÀFIXER (MM)	CAPACITÉ DE PERÇADE		
TAEZ4213	4,2 x 13	PH2	4,3	0,75 - 2,50	500	12.000
TAEZ4216	4,2 x 16	PH2	7,3	0,75 - 2,50	500	8.000
TAEZ4219	4,2 x 19	PH2	10,3	0,75 - 2,50	500	6.000
TAEZ4225	4,2 x 25	PH2	16,3	0,75 - 2,50	500	6.000
TAEZ4232	4,2 x 32	PH2	23	0,75 - 2,50	500	6.000

Disponible en diférentes revêtements. Consultez prix et délais de livraison.

MÉTAL — Tôle - profilé lourd — Tôle

TAEN

Noire. Empreinte PH

CODE	DIMENSIONS		ÉPAISSEUR MAX. ÀFIXER (MM)	CAPACITÉ DE PERÇADE		
TAEN4213	4,2 x 13	PH2	4,3	0,75 - 2,50	500	12.000
TAEN4216	4,2 x 16	PH2	7,3	0,75 - 2,50	500	8.000
TAEN4219	4,2 x 19	PH2	10,3	0,75 - 2,50	500	6.000
TAEN4225	4,2 x 25	PH2	16,3	0,75 - 2,50	500	6.000
TAEN4232	4,2 x 32	PH2	23	0,75 - 2,50	500	6.000

Vis à tole, tête bombée — DIN-7981 H

MÉTAL — Menuiserie aluminium — Tôle - profilé lourd — Tôle

DIN-7981 HP B

Blanche. Empreinte PH

CODE	DIMENSIONS			
T813509BLE	3,5 x 9,5	PH2	1.000	24.000
T814213BLE	4,2 x 13	PH2	500	12.000
T814225BLE	4,2 x 25	PH2	250	6.000

MÉTAL — Menuiserie aluminium — Tôle - profilé lourd — Tôle

DIN-7981 HP N

Noire. Empreinte PH

CODE	DIMENSIONS			
TZN812909	2,9 x 9,5	PH1	1.000	30.000
TZN813513	3,5 x 13	PH2	500	15.000
TZN813516	3,5 x 16	PH2	500	12.000
TZN813519	3,5 x 19	PH2	500	12.000
TZN813525	3,5 x 25	PH2	250	6.000
TZN814216	4,2 x 16	PH2	500	12.000
TZN814219	4,2 x 19	PH2	500	8.000
TZN814225	4,2 x 25	PH2	250	6.000
TZN814232	4,2 x 32	PH2	250	6.000
TZN814238	4,2 x 38	PH2	250	3.000
TZN814816	4,8 x 16	PH2	250	6.000
TZN814819	4,8 x 19	PH2	250	6.000
TZN814822	4,8 x 22	PH2	250	6.000
TZN814825	4,8 x 25	PH2	250	6.000
TZN814838	4,8 x 38	PH2	250	3.000
TZN814850	4,8 x 50	PH2	250	3.000

DIN-7981 H

Vis à tole, tête bombée

DIN-7981 HP Z

Zinguée. Empreinte PH

Disponible en diférentes couleurs

Disponible en diférentes revêtements. Consultez prix et délais de livraison.

MÉTAL

Menuiserie aluminium · Tôle - profilé lourd · Tôle

CODE	DIMENSIONS			
T8129006	2,9 x 6,5	PH1	1.000	45.000
T8129009	2,9 x 9,5	PH1	1.000	30.000
T8129013	2,9 x 13	PH1	1.000	24.000
T8129016	2,9 x 16	PH1	1.000	24.000
T8129019	2,9 x 19	PH1	1.000	24.000
T8129022	2,9 x 22	PH1	1.000	12.000
T8129025	2,9 x 25	PH1	500	12.000
T8135006	3,5 x 6,5	PH2	1.000	24.000
T8135009	3,5 x 9,5	PH2	1.000	24.000
T8135013	3,5 x 13	PH2	500	15.000
T8135016	3,5 x 16	PH2	500	12.000
T8135019	3,5 x 19	PH2	500	12.000
T8135025	3,5 x 25	PH2	250	6.000
T8135032	3,5 x 32	PH2	250	6.000
T8139009	3,9 x 9,5	PH2	500	15.000
T8139013	3,9 x 13	PH2	500	12.000
T8139016	3,9 x 16	PH2	500	12.000
T8139019	3,9 x 19	PH2	500	12.000
T8139022	3,9 x 22	PH2	250	6.000
T8139025	3,9 x 25	PH2	250	6.000
T8139032	3,9 x 32	PH2	250	6.000
T8139038	3,9 x 38	PH2	250	6.000
T8139045	3,9 x 45	PH2	250	3.000
T8139050	3,9 x 50	PH2	250	3.000
T8142009	4,2 x 9,5	PH2	500	12.000
T8142013	4,2 x 13	PH2	500	12.000
T8142016	4,2 x 16	PH2	500	12.000
T8142019	4,2 x 19	PH2	500	8.000
T8142022	4,2 x 22	PH2	250	6.000
T8142025	4,2 x 25	PH2	250	6.000
T8142032	4,2 x 32	PH2	250	6.000
T8142038	4,2 x 38	PH2	250	3.000
T8142045	4,2 x 45	PH2	250	3.000
T8142050	4,2 x 50	PH2	250	3.000
T8142060	4,2 x 60	PH2	250	3.000
T8142070	4,2 x 70	PH2	250	1.500
T8142080	4,2 x 80	PH2	250	1.500
T8142090	4,2 x 90	PH2	250	1.500
T8148009	4,8 x 9,5	PH2	500	12.000
T8148013	4,8 x 13	PH2	500	8.000
T8148016	4,8 x 16	PH2	250	6.000
T8148019	4,8 x 19	PH2	250	6.000
T8148022	4,8 x 22	PH2	250	6.000

CODE	DIMENSIONS			
T8148025	4,8 x 25	PH2	250	6.000
T8148032	4,8 x 32	PH2	250	4.000
T8148038	4,8 x 38	PH2	250	3.000
T8148045	4,8 x 45	PH2	250	3.000
T8148050	4,8 x 50	PH2	250	3.000
T8148060	4,8 x 60	PH2	250	1.500
T8148070	4,8 x 70	PH2	100	1.200
T8148080	4,8 x 80	PH2	100	1.200
T8148090	4,8 x 90	PH2	100	1.200
T8148100	4,8 x 100	PH2	100	1.200
T8148110	4,8 x 110	PH2	100	1.200
T8148120	4,8 x 120	PH2	100	1.200
T8155013	5,5 x 13	PH3	250	6.000
T8155016	5,5 x 16	PH3	250	6.000
T8155019	5,5 x 19	PH3	250	6.000
T8155022	5,5 x 22	PH3	250	4.000
T8155025	5,5 x 25	PH3	250	4.000
T8155032	5,5 x 32	PH3	250	3.000
T8155038	5,5 x 38	PH3	250	3.000
T8155045	5,5 x 45	PH3	250	3.000
T8155050	5,5 x 50	PH3	250	1.500
T8155060	5,5 x 60	PH3	100	1.200
T8155070	5,5 x 70	PH3	100	1.200
T8155080	5,5 x 80	PH3	100	1.200
T8155090	5,5 x 90	PH3	100	1.200
T8155100	5,5 x 100	PH3	100	1.200
T8155110	5,5 x 110	PH3	100	1.200
T8155120	5,5 x 120	PH3	100	1.200
T8163016	6,3 x 16	PH3	250	4.000
T8163019	6,3 x 19	PH3	250	3.000
T8163022	6,3 x 22	PH3	250	3.000
T8163025	6,3 x 25	PH3	250	3.000
T8163032	6,3 x 32	PH3	250	3.000
T8163038	6,3 x 38	PH3	250	1.500
T8163045	6,3 x 45	PH3	250	1.500
T8163050	6,3 x 50	PH3	250	1.500
T8163060	6,3 x 60	PH3	100	1.200
T8163070	6,3 x 70	PH3	100	1.200
T8163080	6,3 x 80	PH3	100	1.200
T8163090	6,3 x 90	PH3	50	600
T8163100	6,3 x 100	PH3	50	600
T8163110	6,3 x 110	PH3	50	600
T8163120	6,3 x 120	PH3	50	600

Blister

CODE	DIMENSIONS	PCS	SACHETS
BZT8135013	3,5 x 13	20	20
BZT8135016	3,5 x 16	20	20
BZT8135019	3,5 x 19	20	20
BZT8135009	3,5 x 9,5	40	20
BZT8139013	2,9 x 13	20	20
BZT8139016	2,9 x 16	20	20
BZT8139019	2,9 x 19	20	20
BZT8139025	2,9 x 25	10	20
BZT8139032	3,9 x 32	10	20
BZT8142013	4,2 x 13	20	20
BZT8142016	4,2 x 16	20	20
BZT8142019	4,2 x 19	20	20
BZT8142025	4,2 x 25	10	20
BZT8142032	4,2 x 32	10	20
BZT8142038	4,2 x 38	10	20
BZT8142009	4,2 x 9,5	20	20
BZT8148016	4,8 x 16	10	20
BZT8148019	4,8 x 19	10	20
BZT8148025	4,8 x 25	10	20
BZT8148032	4,8 x 32	10	20
BZT8148038	4,8 x 38	10	20
BZT8148050	4,8 x 50	10	20
BZT8148060	4,8 x 60	10	20
BZT8155025	3,5 x 25	10	20
BZT8155032	3,5 x 32	10	20
BZT8155038	5,5 x 38	10	20
BZT8155050	5,5 x 50	10	20

Boîte avec fenêtre

CODE	DIMENSIONS	PCS	BOÎTES
VT8135009	3,5 x 9,5	250	8
VT8135013	3,5 x 13	200	8
VT8135016	3,5 x 16	200	8
VT8135019	3,5 x 19	200	8
VT8135025	3,5 x 25	200	8
VT8139009	2,9 x 9,5	200	8
VT8139013	2,9 x 13	200	8
VT8139016	2,9 x 16	200	8
VT8139019	2,9 x 19	150	8
VT8139022	2,9 x 22	100	8
VT8139025	2,9 x 25	100	8
VT8142009	4,2 x 9,5	200	8
VT8142013	4,2 x 13	200	8
VT8142016	4,2 x 16	200	8
VT8142019	4,2 x 19	150	8
VT8142022	4,2 x 22	100	8
VT8142025	4,2 x 25	100	8
VT8142032	4,2 x 32	100	8
VT8142038	4,2 x 38	75	8
VT8142050	4,2 x 50	50	8
VT8148009	4,8 x 9,5	150	8
VT8148013	4,8 x 13	150	8
VT8148016	4,8 x 16	100	8
VT8148019	4,8 x 19	100	8
VT8148025	4,8 x 25	100	8
VT8148032	4,8 x 32	100	8
VT8148038	4,8 x 38	100	8
VT8148045	4,8 x 45	70	8
VT8148050	4,8 x 50	50	8
VT8148060	4,8 x 60	50	8
VT8148070	4,8 x 70	40	8
VT8148080	4,8 x 80	25	8
VT8155019	3,5 x 19	100	8
VT8155025	3,5 x 25	90	8
VT8155032	3,5 x 32	100	8
VT8155038	5,5 x 38	75	8

INDEX A PERFECT FIXING

Vis à tole, tête fraisée DIN-7982 H

MÉTAL

Menuiserie aluminium · Tôle - profilé lourd · Tôle

CODE	DIMENSIONS			
T8229006	2,9 x 6,5	PH1	1.000	45.000
T8229009	2,9 x 9,5	PH1	1.000	45.000
T8229013	2,9 x 13	PH1	1.000	45.000
T8229016	2,9 x 16	PH1	1.000	24.000
T8229019	2,9 x 19	PH1	1.000	24.000
T8229022	2,9 x 22	PH1	1.000	24.000
T8229025	2,9 x 25	PH1	500	12.000
T8235009	3,5 x 9,5	PH2	1.000	24.000
T8235013	3,5 x 13	PH2	500	22.500
T8235016	3,5 x 16	PH2	500	22.500
T8235019	3,5 x 19	PH2	500	12.000
T8235022	3,5 x 22	PH2	500	12.000
T8235025	3,5 x 25	PH2	250	11.250
T8235032	3,5 x 32	PH2	250	6.000
T8235038	3,5 x 38	PH2	250	6.000
T8239009	3,9 x 9,5	PH2	500	22.500
T8239013	3,9 x 13	PH2	500	12.000
T8239016	3,9 x 16	PH2	500	12.000
T8239019	3,9 x 19	PH2	500	12.000
T8239022	3,9 x 22	PH2	250	6.000
T8239025	3,9 x 25	PH2	250	6.000
T8239032	3,9 x 32	PH2	250	6.000
T8239038	3,9 x 38	PH2	250	6.000
T8239045	3,9 x 45	PH2	250	3.000
T8239050	3,9 x 50	PH2	250	3.000
T8242013	4,2 x 13	PH2	500	15.000
T8242016	4,2 x 16	PH2	500	12.000
T8242019	4,2 x 19	PH2	500	12.000
T8242022	4,2 x 22	PH2	250	11.250
T8242025	4,2 x 25	PH2	250	6.000
T8242032	4,2 x 32	PH2	250	6.000
T8242038	4,2 x 38	PH2	250	6.000
T8242045	4,2 x 45	PH2	250	3.000

CODE	DIMENSIONS			
T8242050	4,2 x 50	PH2	250	3.000
T8242060	4,2 x 60	PH2	250	3.000
T8242070	4,2 x 70	PH2	250	3.000
T8248013	4,8 x 13	PH2	500	12.000
T8248016	4,8 x 16	PH2	250	11.250
T8248019	4,8 x 19	PH2	250	6.000
T8248022	4,8 x 22	PH2	250	6.000
T8248025	4,8 x 25	PH2	250	6.000
T8248032	4,8 x 32	PH2	250	6.000
T8248038	4,8 x 38	PH2	250	3.000
T8248045	4,8 x 45	PH2	250	3.000
T8248050	4,8 x 50	PH2	250	3.000
T8248060	4,8 x 60	PH2	250	1.500
T8248070	4,8 x 70	PH2	100	2.400
T8255013	5,5 x 13	PH3	250	7.500
T8255016	5,5 x 16	PH3	250	6.000
T8255019	5,5 x 19	PH3	250	6.000
T8255022	5,5 x 22	PH3	250	6.000
T8255025	5,5 x 25	PH3	250	6.000
T8255032	5,5 x 32	PH3	250	3.000
T8255038	5,5 x 38	PH3	250	3.000
T8255045	5,5 x 45	PH3	250	3.000
T8255050	5,5 x 50	PH3	250	1.500
T8255060	5,5 x 60	PH3	100	1.200
T8255070	5,5 x 70	PH3	100	1.200
T8263025	6,3 x 25	PH3	250	3.000
T8263032	6,3 x 32	PH3	250	3.000
T8263038	6,3 x 38	PH3	250	3.000
T8263045	6,3 x 45	PH3	250	1.500
T8263050	6,3 x 50	PH3	250	1.500
T8263060	6,3 x 60	PH3	100	1.200
T8263070	6,3 x 70	PH3	100	1.200

Disponible en diférentes couleurs

Disponible en diférentes revêtements. Consultez prix et délais de livraison.

Blister

CODE	DIMENSIONS	PCS	SACHETS
BZT8242019	4,2 x 19	20	20
BZT8242025	4,2 x 25	10	20
BZT8248025	4,8 x 25	10	20
BZT8248038	4,8 x 38	10	20

Boîte avec fenêtre

CODE	DIMENSIONS	PCS	BOÎTES
VT8235009	3,5 x 9,5	250	8
VT8235013	3,5 x 13	200	8
VT8235016	3,5 x 16	200	8
VT8235019	3,5 x 19	200	8
VT8235025	3,5 x 25	100	8
VT8239016	2,9 x 16	200	8
VT8239019	2,9 x 19	200	8
VT8239022	2,9 x 22	100	8
VT8239025	2,9 x 25	100	8
VT8242016	4,2 x 16	200	8
VT8242019	4,2 x 19	200	8
VT8242025	4,2 x 25	100	8
VT8242032	4,2 x 32	100	8
VT8248019	4,8 x 19	100	8
VT8248025	4,8 x 25	100	8
VT8248032	4,8 x 32	95	8
VT8248038	4,8 x 38	80	8
VT8255032	3,5 x 32	75	8
VT8255038	3,5 x 38	70	8

T-CO

VISSERIE LAQUÉE EN COULEURS

PERSONNALISEZ VOTRE QUINCAILLERIE GRÂCE À NOTRE SERVICE DE LAQUAGE

CHOISISSEZ PARMI UNE LARGE GAMME DE VIS QUI PEUVENT ÊTRE LAQUÉES DANS PLUS DE 60 COULEURS.

154 DIN-7504-K

156 DIN-7504-K RE

158 AUE

165 DIN-7504-N HP

173 DIN-7982 HP

171 DIN-7981 HP

POURQUOI CHOISIR DES ATTACHES LAQUÉES ?

Finition impeccable et résistant

Choisissez parmi une variété de couleurs

Pour les projets avec du matériel visible

INDEX A PERFECT FIXING

T-CO

VISSERIE LAQUÉE EN COULEURS

VIS ENTIÈREMENT LAQUÉE

DIAMÈTRE	LONGUEUR	QUANTITÉ MINIMUM
Min. 2,9 mm - Max. 5,5 mm	Min. 6,5 mm - Max. 32 mm	15 Kgs (*)

(*) Selon dimensions et couleur informez-vous

Couleurs disponibles

- RAL 3005 Rouge vin
- RAL 5009 Bleu gris
- RAL 6005 Vert mousse
- RAL 9005 Noir foncé
- RAL 9010 Blanc pur

VIS TÊTE LAQUÉE

DIAMÈTRE	LONGUEUR	QUANTITÉ MINIMUM
Min. 3,9 mm - Max. 6,3 mm	Min. 13 mm - Max. 90 mm	(*)

(*) Consultez quantité minimum

Couleurs disponibles

- RAL 1000 Beige vert
- RAL 1001 Beige
- RAL 1007 Jaune narcisse
- RAL 1011 Beige brun
- RAL 1015 Ivoire clair
- RAL 3002 Rouge carmin
- RAL 3003 Rouge rubis
- RAL 3004 Rouge pourpre
- RAL 3005 Rouge vin
- RAL 3009 Rouge oxyde
- RAL 3011 Rouge brun
- RAL 3020 R. signalisation
- RAL 5002 Bleu outremer
- RAL 5003 Bleu saphir
- RAL 5005 Bleu de sécurité
- RAL 5008 Bleu gris
- RAL 5009 Bleu gris
- RAL 5010 Bleu gentiane
- RAL 5011 Bleu acier
- RAL 5019 Bleu capri
- RAL 6005 Vert mousse
- RAL 6009 Vert sapin
- RAL 6021 Vert pâle
- RAL 6022 Vert olive
- RAL 6028 Vert pin
- RAL 7011 Gris fer
- RAL 7012 Gris basalte
- RAL 7015 Gris ardoise
- RAL 7016 Gris anthracite
- RAL 7021 Gris noirâtre
- RAL 7022 G. terre d'ombre
- RAL 7024 Gris graphite
- RAL 7032 Gris silex
- RAL 7033 Gris ciment
- RAL 7034 Gris jaune
- RAL 7035 Gris clair
- RAL 7040 Gris fenêtre
- RAL 7045 Gris télévision
- RAL 8003 Brun argile
- RAL 8004 Brun cuivré
- RAL 8012 Brun rouge
- RAL 8014 Brun sépia
- RAL 8017 Brun chocolat
- RAL 8019 Brun gris
- RAL 8024 Brun beige
- RAL 8025 Brun pâle
- RAL 9002 Blanc gris
- RAL 9003 Blanc de sécurité
- RAL 9005 Noir foncé
- RAL 9006 Aluminium blanc
- RAL 9007 Aluminium gris
- RAL 9010 Blanc pur
- RAL 9011 Noir graphite
- RAL 9016 B. signalisation
- RAL 9018 Blanc papyrus

CPC

Vis à tôle, tête extraplate

CP-Z

Zinguée. Empreinte PH

MÉTAL

Menuiserie aluminium · Tôle - profilé lourd · Tôle

CODE	DIMENSIONS		ÉPAISSEUR MAX. ÀFIXER (MM)		
TCPZ4213	4,2 x 13	PH2	6	500	12.000
TCPZ4222	4,2 x 22	PH2	15	500	12.000
TCPZ4232	4,2 x 32	PH2	25	500	6.000

Disponible en diferentes revêtements. Consultez prix et délais de livraison.

CP-A2

Inoxydable A2. Empreinte PH

INOXYDABLE

Menuiserie aluminium · Tôle - profilé lourd · Tôle

CODE	DIMENSIONS		ÉPAISSEUR MAX. ÀFIXER (MM)		
TCPA24213	4,2 x 13	PH2	6	500	12.000
TCPA24222	4,2 x 22	PH2	15	500	12.000
TCPA24232	4,2 x 32	PH2	25	500	6.000

CP-B

Blanche. Empreinte PH

MÉTAL

Menuiserie aluminium · Tôle - profilé lourd · Tôle

CODE	DIMENSIONS		ÉPAISSEUR MAX. ÀFIXER (MM)		
TCPB4213	4,2 x 13	PH2	6	500	12.000
TCPB4222	4,2 x 22	PH2	15	500	12.000
TCPB4232	4,2 x 32	PH2	25	500	6.000

CP-N

Noire. Empreinte PH

MÉTAL

Menuiserie aluminium · Tôle - profilé lourd · Tôle

CODE	DIMENSIONS		ÉPAISSEUR MAX. ÀFIXER (MM)		
TCPN4213	4,2 x 13	PH2	6	500	12.000
TCPN4222	4,2 x 22	PH2	15	500	12.000
TCPN4232	4,2 x 32	PH2	25	500	6.000

INDEX A PERFECT FIXING

Vis pour la menuiserie PVC

PVC

MÉTAL

Menuiserie PVC

PVC-10 Z

Diamétre tête 7,5 mm

CODE	DIMENSIONS			
P103925Z	3,9 x 25	PH2	1.000	12.000
P103930Z	3,9 x 30	PH2	1.000	12.000
P103938Z	3,9 x 38	PH2	500	6.000
P103945Z	3,9 x 45	PH2	500	3.000

Disponible en diférentes revêtements. Consultez prix et délais de livraison.

MÉTAL

Menuiserie PVC

PVC-20 B

Tête réduite, diamètre 7mm

CODE	DIMENSIONS			
P204325	4,3 x 25	PH2	1.000	12.000
P204330	4,3 x 30	PH2	1.000	6.000
P204338	4,3 x 38	PH2	500	6.000
P204345	4,3 x 45	PH2	500	3.000
P204355	4,3 x 55	PH2	500	3.000

MÉTAL

Menuiserie PVC

PVC-20 Z

Tête réduite diamètre 7mm

CODE	DIMENSIONS			
P204316Z	4,3 x 16	PH2	1.000	24.000
P204319Z	4,3 x 19	PH2	1.000	12.000
P204322Z	4,3 x 22	PH2	1.000	12.000
P204325Z	4,3 x 25	PH2	1.000	12.000
P204330Z	4,3 x 30	PH2	1.000	6.000
P204338Z	4,3 x 38	PH2	500	6.000
P204345Z	4,3 x 45	PH2	500	3.000
P204355Z	4,3 x 55	PH2	500	3.000

Disponible en diférentes revêtements. Consultez prix et délais de livraison.

MÉTAL

Menuiserie PVC

PVC-30

Vis de réparation, diamètre tête 7,5 mm. Bichromatée

CODE	DIMENSIONS			
P304825	4,8 x 25	PH2	500	6.000
P304838	4,8 x 38	PH2	500	6.000

MÉTAL

Menuiserie PVC

PVC-40 B

Pointe foreuse pilote. Bichromatée

CODE	DIMENSIONS			
P403916	3,9 x 16	PH2	1.000	16.000
P403919	3,9 x 19	PH2	1.000	12.000
P403925	3,9 x 25	PH2	1.000	12.000
P403932	3,9 x 32	PH2	1.000	6.000
P403938	3,9 x 38	PH2	500	6.000

PVC

Vis pour la menuiserie PVC

PVC-40 Z

Pointe foreuse pilote. Zinguée

MÉTAL

Menuiserie PVC

CODE	DIMENSIONS			
P403913Z	3,9 x 13	PH2	1.000	24.000
P403916Z	3,9 x 16	PH2	1.000	16.000
P403919Z	3,9 x 19	PH2	1.000	12.000
P403925Z	3,9 x 25	PH2	1.000	12.000
P403932Z	3,9 x 32	PH2	1.000	6.000
P403938Z	3,9 x 38	PH2	500	6.000

Disponible en diferentes revêtements. Consultez prix et délais de livraison.

PVC-50 B

Filetage métrique, pointe foret. Bichromatée

MÉTAL

Menuiserie PVC

CODE	DIMENSIONS			
P50M416	M4 x 16	PH2	1.000	16.000
P50M419	M4 x 19	PH2	1.000	12.000
P50M425	M4 x 25	PH2	1.000	12.000
P50M432	M4 x 32	PH2	1.000	6.000
P50M438	M4 x 38	PH2	500	6.000

PVC-50 Z

Filetage métrique, pointe foret. Zinguée

MÉTAL

Menuiserie PVC

CODE	DIMENSIONS			
P50M413Z	M4 x 13	PH2	1.000	24.000
P50M416Z	M4 x 16	PH2	1.000	16.000
P50M419Z	M4 x 19	PH2	1.000	12.000
P50M425Z	M4 x 25	PH2	1.000	12.000
P50M432Z	M4 x 32	PH2	1.000	6.000

Disponible en diferentes revêtements. Consultez prix et délais de livraison.

PVC-70

Tête spéciale pour capuchon. Bichromatée

MÉTAL

Menuiserie PVC

CODE	DIMENSIONS			
P704855	4,8 x 55	PH2	500	3.000
P704865	4,8 x 65	PH2	500	2.000
P704880	4,8 x 80	PH2	250	1.500
P704895	4,8 x 95	PH2	250	1.500

PVC-70 TP

Capuchon blanc et noir pour vis PVC-70

MÉTAL

Menuiserie PVC

CODE	DIAMÈTRE	COULEUR		
P70TPBL	13	BLANC	1.000	24.000
P70TPNG	13	NOIR	1.000	24.000

INDEX A PERFECT FIXING

Vis pour la menuiserie PVC

PVC

MÉTAL Menuiserie PVC B

PVC-90

Tête bombée basse avec rondelle. Bichromatée

CODE	DIMENSIONS			
P903510	3,5 x 10	PH2	1.000	24.000
P904017	4 x 17	PH2	1.000	12.000

MÉTAL Menuiserie PVC Z

PVC-VEK

Tête spéciale. VEKAPLAST

CODE	DIMENSIONS			
P100VEK	VEKAPLAST 4,8 x 10	PH2	500	6.000

Disponible en diférentes revêtements. Consultez prix et délais de livraison.

MÉTAL Menuiserie PVC B

PVC-VEK 13

Tête spéciale et foret. VEKAPLAST

CODE	DIMENSIONS			
P100VEK13	VEKAPLAST 4 x 10	PH2	500	12.000

MÉTAL Menuiserie PVC B

PVC-VEK 10

Tête spéciale. VEKAPLAST

CODE	DIMENSIONS		
P100VEK10	VEKAPLAST 4 x 10	PH2	500

MÉTAL Menuiserie PVC Z

PVC-KOM 10

Tête spéciale. KOMMERLING

CODE	DIMENSIONS			
P100KOM10	KOMMERLING 5,5 x 10	PH2	500	6.000

Disponible en diférentes revêtements. Consultez prix et délais de livraison.

VIS POUR BOIS

TEX

Vis à bois à haut rendement

TEX-BP

Bichromatée. Empreinte PZ

PZ

BOIS

CODE	DIMENSIONS		MIN. COMMANDE		
•• TEXBP25010	2,5 x 10	PZ1	2.000	1.000	45.000
•• TEXBP25012	2,5 x 12	PZ1	2.000	1.000	45.000
•• TEXBP25016	2,5 x 16	PZ1	2.000	1.000	45.000
• TEXBP25020	2,5 x 20	PZ1	2.000	1.000	24.000
• TEXBP25025	2,5 x 25	PZ1	2.000	1.000	24.000
•• TEXBP30012	3 x 12	PZ1	2.000	1.000	45.000
•• TEXBP30015	3 x 15	PZ1	2.000	1.000	24.000
• TEXBP30016	3 x 16	PZ1	2.000	1.000	24.000
• TEXBP30020	3 x 20	PZ1	2.000	1.000	24.000
TEXBP30025	3 x 25	PZ1	2.000	1.000	24.000
TEXBP30030	3 x 30	PZ1	2.000	1.000	12.000
TEXBP30035	3 x 35	PZ1	2.000	1.000	12.000
TEXBP30040	3 x 40	PZ1	2.000	1.000	6.000
TEXBP30045	3 x 45	PZ1	1.000	500	6.000
• TEXBP35010	3,5 x 10	PZ2	2.000	1.000	24.000
• TEXBP35012	3,5 x 12	PZ2	2.000	1.000	24.000
• TEXBP35015	3,5 x 15	PZ2	2.000	1.000	24.000
• TEXBP35016	3,5 x 16	PZ2	2.000	1.000	24.000
• TEXBP35020	3,5 x 20	PZ2	2.000	1.000	24.000
TEXBP35025	3,5 x 25	PZ2	2.000	1.000	12.000
TEXBP35030	3,5 x 30	PZ2	2.000	1.000	12.000
TEXBP35035	3,5 x 35	PZ2	2.000	1.000	12.000
TEXBP35040	3,5 x 40	PZ2	1.000	500	6.000
TEXBP35045	3,5 x 45	PZ2	1.000	500	6.000
TEXBP35050	3,5 x 50	PZ2	1.000	500	6.000
•• TEXBP40012	4 x 12	PZ2	2.000	1.000	24.000
•• TEXBP40015	4 x 15	PZ2	2.000	1.000	24.000
• TEXBP40016	4 x 16	PZ2	2.000	1.000	24.000
• TEXBP40020	4 x 20	PZ2	2.000	1.000	12.000
• TEXBP40025	4 x 25	PZ2	2.000	1.000	12.000
TEXBP40030	4 x 30	PZ2	2.000	1.000	6.000
TEXBP40035	4 x 35	PZ2	1.000	500	6.000
TEXBP40040	4 x 40	PZ2	1.000	500	3.000
TEXBP40045	4 x 45	PZ2	1.000	500	3.000
TEXBP40050	4 x 50	PZ2	1.000	500	3.000
• TEXBP40055	4 x 55	PZ2	500	250	1.500
TEXBP40060	4 x 60	PZ2	500	250	3.000
TEXBP40070	4 x 70	PZ2	500	250	1.500

CODE	DIMENSIONS		MIN. COMMANDE		
TEXBP40080	4 x 80	PZ2	500	250	1.500
•• TEXBP45016	4,5 x 16	PZ2	2.000	1.000	12.000
• TEXBP45020	4,5 x 20	PZ2	2.000	1.000	12.000
•• TEXBP45025	4,5 x 25	PZ2	2.000	1.000	12.000
• TEXBP45030	4,5 x 30	PZ2	1.000	500	6.000
TEXBP45035	4,5 x 35	PZ2	1.000	500	6.000
TEXBP45040	4,5 x 40	PZ2	1.000	500	3.000
TEXBP45045	4,5 x 45	PZ2	500	250	3.000
TEXBP45050	4,5 x 50	PZ2	500	250	3.000
TEXBP45060	4,5 x 60	PZ2	500	250	1.500
TEXBP45070	4,5 x 70	PZ2	500	250	1.500
TEXBP45080	4,5 x 80	PZ2	200	100	1.200
• TEXBP50025	5 x 25	PZ2	2.000	1.000	6.000
• TEXBP50030	5 x 30	PZ2	1.000	500	6.000
TEXBP50035	5 x 35	PZ2	1.000	500	6.000
TEXBP50040	5 x 40	PZ2	1.000	500	6.000
TEXBP50045	5 x 45	PZ2	500	250	3.000
TEXBP50050	5 x 50	PZ2	500	250	3.000
TEXBP50060	5 x 60	PZ2	500	250	1.500
TEXBP50070	5 x 70	PZ2	400	200	1.200
TEXBP50080	5 x 80	PZ2	200	100	1.200
TEXBP50090	5 x 90	PZ2	200	100	1.200
TEXBP50100	5 x 100	PZ2	200	100	1.200
• TEXBP50110	5 x 110	PZ2	200	100	1.200
TEXBP50120	5 x 120	PZ2	200	100	1.200
• TEXBP60040	6 x 40	PZ3	500	250	3.000
•• TEXBP60045	6 x 45	PZ3	500	250	3.000
• TEXBP60050	6 x 50	PZ3	500	250	1.500
TEXBP60060	6 x 60	PZ3	500	250	1.500
TEXBP60070	6 x 70	PZ3	200	100	1.200
TEXBP60080	6 x 80	PZ3	200	100	1.200
TEXBP60090	6 x 90	PZ3	200	100	600
TEXBP60100	6 x 100	PZ3	200	100	600
TEXBP60110	6 x 110	PZ3	200	100	600
TEXBP60120	6 x 120	PZ3	200	100	600

• Mesures sans agrément
• Jusqu'à epuisement du stock

Blister

CODE	DIMENSIONS	PCS	SACHETS
BZTXBP30016	3 x 16	40	20
BZTXBP30020	3 x 20	40	20
BZTXBP30025	3 x 25	40	20
BZTXBP30030	3 x 30	40	20
BZTXBP35016	3,5 x 16	40	20
BZTXBP35020	3,5 x 20	40	20
BZTXBP35025	3,5 x 25	40	20
BZTXBP35030	3,5 x 30	40	20
BZTXBP35035	3,5 x 35	20	20
BZTXBP35040	3,5 x 40	20	20
BZTXBP35050	3,5 x 50	20	20
BZTXBP40025	4 x 25	40	20
BZTXBP40030	4 x 30	20	20
BZTXBP40035	4 x 35	20	20
BZTXBP40040	4 x 40	20	20
BZTXBP40045	4 x 45	20	20
BZTXBP40050	4 x 50	10	20
BZTXBP40060	4 x 60	10	20
BZTXBP45030	4,5 x 30	20	20
BZTXBP45035	4,5 x 35	20	20
BZTXBP45040	4,5 x 40	20	20
BZTXBP45045	4,5 x 45	10	20
BZTXBP45050	4,5 x 50	10	20
BZTXBP45060	4,5 x 60	10	20
BZTXBP45070	4,5 x 70	10	20
BZTXBP50030	5 x 30	10	20
BZTXBP50035	5 x 35	10	20
BZTXBP50040	5 x 40	10	20
BZTXBP50050	5 x 50	10	20
BZTXBP50060	5 x 60	10	20
BZTXBP50070	5 x 70	4	20
BZTXBP50080	5 x 80	4	20
BZTXBP60050	6 x 50	10	20
BZTXBP60060	6 x 60	10	20
BZTXBP60070	6 x 70	4	20
BZTXBP60080	6 x 80	4	20

Boîte avec fenêtre

CODE	DIMENSIONS	PCS	BOÎTES
VTEXBP30016	3 x 16	200	8
VTEXBP30020	3 x 20	200	8
VTEXBP30025	3 x 25	200	8
VTEXBP30030	3 x 30	170	8
VTEXBP30040	3 x 40	120	8
VTEXBP35016	3,5 x 16	200	8
VTEXBP35020	3,5 x 20	200	8
VTEXBP35025	3,5 x 25	170	8
VTEXBP35030	3,5 x 30	150	8
VTEXBP35035	3,5 x 35	100	8
VTEXBP35040	3,5 x 40	75	8
VTEXBP35050	3,5 x 50	75	8
VTEXBP40025	4 x 25	125	8
VTEXBP40030	4 x 30	100	8
VTEXBP40035	4 x 35	75	8
VTEXBP40040	4 x 40	75	8
VTEXBP40045	4 x 45	75	8
VTEXBP40050	4 x 50	50	8
VTEXBP40060	4 x 60	50	8
VTEXBP45030	4,5 x 30	100	8
VTEXBP45035	4,5 x 35	75	8
VTEXBP45040	4,5 x 40	75	8
VTEXBP45045	4,5 x 45	50	8
VTEXBP45050	4,5 x 50	50	8
VTEXBP45060	4,5 x 60	50	8
VTEXBP45070	4,5 x 70	50	8
VTEXBP50030	5 x 30	75	8
VTEXBP50035	5 x 35	75	8
VTEXBP50040	5 x 40	50	8
VTEXBP50050	5 x 50	50	8
VTEXBP50060	5 x 60	25	8
VTEXBP50070	5 x 70	25	8
VTEXBP50080	5 x 80	25	8
VTEXBP50090	5 x 90	25	8
VTEXBP60050	6 x 50	40	8
VTEXBP60060	6 x 60	30	8
VTEXBP60070	6 x 70	20	8
VTEXBP60080	6 x 80	20	8

INDEX
A PERFECT FIXING

Vis à bois à haut rendement

TEX

BOIS

Bois noble | Bois de pin | Panneau bois épais | Bois feuillu

TEX-ZP

Zinguée. Empreinte Pz

Disponible en diférentes revêtements. Consultez prix et délais de livraison.

PZ

CODE	DIMENSIONS		MIN. COMMANDE		
••TEXZP25010	2,5 x 10	PZ1	2.000	1.000	45.000
••TEXZP25012	2,5 x 12	PZ1	2.000	1.000	45.000
••TEXZP25016	2,5 x 16	PZ1	2.000	1.000	45.000
•TEXZP25020	2,5 x 20	PZ1	2.000	1.000	45.000
•TEXZP25025	2,5 x 25	PZ1	2.000	1.000	45.000
••TEXZP30010	3 x 10	PZ1	2.000	1.000	45.000
••TEXZP30012	3 x 12	PZ1	2.000	1.000	45.000
••TEXZP30015	3 x 15	PZ1	2.000	1.000	24.000
• TEXZP30016	3 x 16	PZ1	2.000	1.000	24.000
• TEXZP30020	3 x 20	PZ1	2.000	1.000	24.000
TEXZP30025	3 x 25	PZ1	2.000	1.000	24.000
TEXZP30030	3 x 30	PZ1	2.000	1.000	12.000
TEXZP30035	3 x 35	PZ1	2.000	1.000	12.000
TEXZP30040	3 x 40	PZ1	2.000	1.000	6.000
TEXZP30045	3 x 45	PZ1	1.000	500	6.000
• TEXZP35010	3,5 x 10	PZ2	2.000	1.000	24.000
• TEXZP35012	3,5 x 12	PZ2	2.000	1.000	24.000
• TEXZP35015	3,5 x 15	PZ2	2.000	1.000	24.000
• TEXZP35016	3,5 x 16	PZ2	2.000	1.000	24.000
• TEXZP35020	3,5 x 20	PZ2	2.000	1.000	24.000
TEXZP35025	3,5 x 25	PZ2	2.000	1.000	12.000
TEXZP35030	3,5 x 30	PZ2	2.000	1.000	12.000
TEXZP35035	3,5 x 35	PZ2	2.000	1.000	12.000
TEXZP35040	3,5 x 40	PZ2	1.000	500	6.000
TEXZP35045	3,5 x 45	PZ2	1.000	500	6.000
TEXZP35050	3,5 x 50	PZ2	1.000	500	6.000
••TEXZP40012	4 x 12	PZ2	2.000	1.000	24.000
••TEXZP40015	4 x 15	PZ2	2.000	1.000	24.000
• TEXZP40016	4 x 16	PZ2	2.000	1.000	24.000
• TEXZP40020	4 x 20	PZ2	2.000	1.000	12.000
• TEXZP40025	4 x 25	PZ2	2.000	1.000	12.000
TEXZP40030	4 x 30	PZ2	2.000	1.000	6.000
TEXZP40035	4 x 35	PZ2	1.000	500	6.000
TEXZP40040	4 x 40	PZ2	1.000	500	3.000
TEXZP40045	4 x 45	PZ2	1.000	500	3.000
TEXZP40050	4 x 50	PZ2	1.000	500	3.000
•TEXZP40055	4 x 55	PZ2	500	250	3.000
TEXZP40060	4 x 60	PZ2	500	250	3.000

CODE	DIMENSIONS		MIN. COMMANDE		
TEXZP40070	4 x 70	PZ2	500	250	1.500
TEXZP40080	4 x 80	PZ2	500	250	1.500
••TEXZP45016	4,5 x 16	PZ2	2.000	1.000	12.000
• TEXZP45020	4,5 x 20	PZ2	2.000	1.000	12.000
••TEXZP45025	4,5 x 25	PZ2	2.000	1.000	12.000
• TEXZP45030	4,5 x 30	PZ2	1.000	500	6.000
TEXZP45035	4,5 x 35	PZ2	1.000	500	6.000
TEXZP45040	4,5 x 40	PZ2	1.000	500	3.000
TEXZP45045	4,5 x 45	PZ2	500	250	3.000
TEXZP45050	4,5 x 50	PZ2	500	250	3.000
TEXZP45060	4,5 x 60	PZ2	500	250	1.500
TEXZP45070	4,5 x 70	PZ2	500	250	1.500
TEXZP45080	4,5 x 80	PZ2	200	100	1.200
• TEXZP50025	5 x 25	PZ2	2.000	1.000	6.000
• TEXZP50030	5 x 30	PZ2	1.000	500	6.000
TEXZP50035	5 x 35	PZ2	1.000	500	6.000
TEXZP50040	5 x 40	PZ2	1.000	500	6.000
TEXZP50045	5 x 45	PZ2	500	250	3.000
TEXZP50050	5 x 50	PZ2	500	250	3.000
TEXZP50060	5 x 60	PZ2	500	250	1.500
TEXZP50070	5 x 70	PZ2	400	200	1.200
TEXZP50080	5 x 80	PZ2	200	100	1.200
TEXZP50090	5 x 90	PZ2	200	100	1.200
TEXZP50100	5 x 100	PZ2	200	100	1.200
•TEXZP50110	5 x 110	PZ2	200	100	1.200
TEXZP50120	5 x 120	PZ2	200	100	1.200
• TEXZP60040	6 x 40	PZ3	500	250	3.000
••TEXZP60045	6 x 45	PZ3	500	250	3.000
• TEXZP60050	6 x 50	PZ3	500	250	1.500
TEXZP60060	6 x 60	PZ3	500	250	1.500
TEXZP60070	6 x 70	PZ3	200	100	600
TEXZP60080	6 x 80	PZ3	200	100	1.200
TEXZP60090	6 x 90	PZ3	200	100	1.200
TEXZP60100	6 x 100	PZ3	200	100	600
TEXZP60110	6 x 110	PZ3	200	100	600
TEXZP60120	6 x 120	PZ3	200	100	600

• Mesures sans agrément
• Jusqu'á epuisement du stock

Blister

CODE	DIMENSIONS	PCS	SACHETS
BZTXZP30016	3 x 16	40	20
BZTXZP30020	3 x 20	40	20
BZTXZP30025	3 x 25	40	20
BZTXZP30030	3 x 30	40	20
BZTXZP35016	3,5 x 16	40	20
BZTXZP35020	3,5 x 20	40	20
BZTXZP35025	3,5 x 25	40	20
BZTXZP35030	3,5 x 30	40	20
BZTXZP35035	3,5 x 35	20	20
BZTXZP35040	3,5 x 40	20	20
BZTXZP35050	3,5 x 50	20	20
BZTXZP40025	4 x 25	40	20
BZTXZP40030	4 x 30	20	20
BZTXZP40035	4 x 35	20	20
BZTXZP40040	4 x 40	20	20
BZTXZP40045	4 x 45	20	20
BZTXZP40050	4 x 50	10	20
BZTXZP40060	4 x 60	10	20
BZTXZP45030	4,5 x 30	20	20
BZTXZP45035	4,5 x 35	20	20
BZTXZP45040	4,5 x 40	20	20
BZTXZP45045	4,5 x 45	10	20
BZTXZP45050	4,5 x 50	10	20
BZTXZP45060	4,5 x 60	10	20
BZTXZP45070	4,5 x 70	10	20
BZTXZP50030	5 x 30	10	20
BZTXZP50035	5 x 35	10	20
BZTXZP50040	5 x 40	10	20
BZTXZP50050	5 x 50	10	20
BZTXZP50060	5 x 60	10	20
BZTXZP50070	5 x 70	4	20
BZTXZP50080	5 x 80	4	20
BZTXZP60050	6 x 50	10	20
BZTXZP60060	6 x 60	10	20
BZTXZP60070	6 x 70	4	20
BZTXZP60080	6 x 80	4	20

Boîte avec fenêtre

CODE	DIMENSIONS	PCS	BOÎTES
VTEXZP30016	3 x 16	200	8
VTEXZP30020	3 x 20	200	8
VTEXZP30025	3 x 25	200	8
VTEXZP30030	3 x 30	170	8
VTEXZP30040	3 x 40	120	8
VTEXZP35016	3,5 x 16	200	8
VTEXZP35020	3,5 x 20	200	8
VTEXZP35025	3,5 x 25	170	8
VTEXZP35030	3,5 x 30	150	8
VTEXZP35035	3,5 x 35	100	8
VTEXZP35040	3,5 x 40	75	8
VTEXZP35050	3,5 x 50	75	8
VTEXZP40025	4 x 25	125	8
VTEXZP40030	4 x 30	100	8
VTEXZP40035	4 x 35	75	8
VTEXZP40040	4 x 40	75	8
VTEXZP40045	4 x 45	75	8
VTEXZP40050	4 x 50	50	8
VTEXZP40060	4 x 60	50	8
VTEXZP45030	4,5 x 30	100	8
VTEXZP45035	4,5 x 35	75	8
VTEXZP45040	4,5 x 40	75	8
VTEXZP45045	4,5 x 45	50	8
VTEXZP45050	4,5 x 50	50	8
VTEXZP45060	4,5 x 60	50	8
VTEXZP45070	4,5 x 70	50	8
VTEXZP50030	5 x 30	75	8
VTEXZP50035	5 x 35	75	8
VTEXZP50040	5 x 40	50	8
VTEXZP50045	5 x 45	50	8
VTEXZP50050	5 x 50	50	8
VTEXZP50060	5 x 60	25	8
VTEXZP50070	5 x 70	25	8
VTEXZP50080	5 x 80	25	8
VTEXZP60050	6 x 50	40	8
VTEXZP60060	6 x 60	30	8
VTEXZP60070	6 x 70	20	8
VTEXZP60080	6 x 80	20	8

TEX

Vis à bois à haut rendement

TEX-BT

Bichromatée. Empreinte Tx

TX

BOIS

CODE	DIMENSIONS		MIN. COMMANDE		
TEXBT10080	10 x 80	TX40	50	50	-
TEXBT10100	10 x 100	TX40	50	50	400
TEXBT10120	10 x 120	TX40	50	50	-
TEXBT10140	10 x 140	TX40	50	50	300
TEXBT10160	10 x 160	TX40	50	50	-
TEXBT10180	10 x 180	TX40	50	50	-
TEXBT10200	10 x 200	TX40	50	50	-
TEXBT10220	10 x 220	TX40	50	50	-
TEXBT10240	10 x 240	TX40	50	50	-
• TEXBT30016	3 x 16	TX10	2.000	1.000	24.000
• TEXBT30020	3 x 20	TX10	2.000	1.000	24.000
TEXBT30025	3 x 25	TX10	2.000	1.000	24.000
TEXBT30030	3 x 30	TX10	2.000	1.000	12.000
TEXBT30035	3 x 35	TX10	2.000	1.000	12.000
TEXBT30040	3 x 40	TX10	2.000	1.000	6.000
•• TEXBT35012	3,5 x 12	TX15	2.000	1.000	24.000
• TEXBT35016	3,5 x 16	TX15	2.000	1.000	24.000
• TEXBT35020	3,5 x 20	TX15	2.000	1.000	24.000
TEXBT35025	3,5 x 25	TX15	2.000	1.000	12.000
TEXBT35030	3,5 x 30	TX15	2.000	1.000	12.000
TEXBT35035	3,5 x 35	TX15	2.000	1.000	12.000
TEXBT35040	3,5 x 40	TX15	1.000	500	6.000
TEXBT35045	3,5 x 45	TX15	1.000	500	6.000
TEXBT35050	3,5 x 50	TX15	1.000	500	6.000
• TEXBT40016	4 x 16	TX20	2.000	1.000	24.000
• TEXBT40020	4 x 20	TX20	2.000	1.000	12.000
• TEXBT40025	4 x 25	TX20	2.000	1.000	12.000
TEXBT40030	4 x 30	TX20	2.000	1.000	6.000
TEXBT40035	4 x 35	TX20	1.000	500	6.000
TEXBT40040	4 x 40	TX20	1.000	500	3.000
TEXBT40045	4 x 45	TX20	1.000	500	3.000
TEXBT40050	4 x 50	TX20	1.000	500	3.000
TEXBT40055	4 x 55	TX20	500	250	3.000
TEXBT40060	4 x 60	TX20	500	250	3.000
TEXBT40070	4 x 70	TX20	500	250	1.500
• TEXBT45025	4,5 x 25	TX20	2.000	1.000	12.000
• TEXBT45030	4,5 x 30	TX20	1.000	500	6.000
TEXBT45035	4,5 x 35	TX20	1.000	500	6.000
TEXBT45040	4,5 x 40	TX20	1.000	500	3.000
TEXBT45045	4,5 x 45	TX20	500	250	3.000
TEXBT45050	4,5 x 50	TX20	500	250	3.000
TEXBT45060	4,5 x 60	TX20	500	250	1.500
TEXBT45070	4,5 x 70	TX20	500	250	1.500
TEXBT45080	4,5 x 80	TX20	200	100	1.200
• TEXBT50030	5 x 30	TX25	1.000	500	6.000
TEXBT50035	5 x 35	TX25	1.000	500	6.000
TEXBT50040	5 x 40	TX25	1.000	500	6.000

CODE	DIMENSIONS		MIN. COMMANDE		
TEXBT50045	5 x 45	TX25	500	250	3.000
TEXBT50050	5 x 50	TX25	500	250	3.000
TEXBT50060	5 x 60	TX25	500	250	2.000
TEXBT50070	5 x 70	TX25	400	200	1.200
TEXBT50080	5 x 80	TX25	200	100	1.200
TEXBT50090	5 x 90	TX25	200	100	1.200
TEXBT50100	5 x 100	TX25	200	100	1.200
TEXBT50120	5 x 120	TX25	200	100	1.200
• TEXBT60040	6 x 40	TX30	500	250	3.000
• TEXBT60045	6 x 45	TX30	500	250	3.000
• TEXBT60050	6 x 50	TX30	500	250	2.000
TEXBT60060	6 x 60	TX30	500	250	1.500
TEXBT60070	6 x 70	TX30	200	100	1.200
TEXBT60080	6 x 80	TX30	200	100	1.200
TEXBT60090	6 x 90	TX30	200	100	800
TEXBT60100	6 x 100	TX30	200	100	800
TEXBT60110	6 x 110	TX30	200	100	600
TEXBT60120	6 x 120	TX30	200	100	1.200
TEXBT60130	6 x 130	TX30	200	100	600
TEXBT60140	6 x 140	TX30	200	100	600
TEXBT60150	6 x 150	TX30	200	100	600
TEXBT60160	6 x 160	TX30	100	100	600
TEXBT60180	6 x 180	TX30	100	100	800
TEXBT60200	6 x 200	TX30	100	100	800
TEXBT60220	6 x 220	TX30	100	100	-
TEXBT60240	6 x 240	TX30	100	100	-
TEXBT60260	6 x 260	TX30	100	100	-
TEXBT60280	6 x 280	TX30	100	100	-
TEXBT60300	6 x 300	TX30	100	100	-
TEXBT80080	8 x 80	TX40	200	100	600
TEXBT80100	8 x 100	TX40	100	50	300
TEXBT80120	8 x 120	TX40	100	50	400
TEXBT80140	8 x 140	TX40	50	50	400
TEXBT80160	8 x 160	TX40	50	50	400
TEXBT80180	8 x 180	TX40	50	50	200
TEXBT80200	8 x 200	TX40	50	50	400
TEXBT80220	8 x 220	TX40	50	50	400
TEXBT80240	8 x 240	TX40	50	50	400
TEXBT80260	8 x 260	TX40	50	50	-
TEXBT80280	8 x 280	TX40	50	50	-
TEXBT80300	8 x 300	TX40	50	50	200
TEXBT80320	8 x 320	TX40	50	50	-
TEXBT80340	8 x 340	TX40	50	50	-
TEXBT80360	8 x 360	TX40	50	50	-
TEXBT80380	8 x 380	TX40	50	50	-
TEXBT80400	8 x 400	TX40	50	50	-

• Mesures sans agrément
• Jusqu'à epuisement du stock

TEX

Vis à bois à haut rendement

BOIS — Bois noble, Bois de pin, Panneau bois épais, Bois feuillu

TEX-ZT

Zinguée. Empreinte TX

CODE	DIMENSIONS		MIN. COMMANDE		
• TEXZT30016	3 x 16	TX10	2.000	1.000	24.000
• TEXZT30020	3 x 20	TX10	2.000	1.000	24.000
TEXZT30025	3 x 25	TX10	2.000	1.000	24.000
TEXZT30030	3 x 30	TX10	2.000	1.000	12.000
TEXZT30035	3 x 35	TX10	2.000	1.000	12.000
TEXZT30040	3 x 40	TX10	2.000	1.000	6.000
•• TEXZT35012	3,5 x 12	TX15	2.000	1.000	24.000
• TEXZT35016	3,5 x 16	TX15	2.000	1.000	24.000
• TEXZT35020	3,5 x 20	TX15	2.000	1.000	24.000
TEXZT35025	3,5 x 25	TX15	2.000	1.000	12.000
TEXZT35030	3,5 x 30	TX15	2.000	1.000	12.000
TEXZT35035	3,5 x 35	TX15	2.000	1.000	12.000
TEXZT35040	3,5 x 40	TX15	1.000	500	6.000
TEXZT35045	3,5 x 45	TX15	1.000	500	6.000
TEXZT35050	3,5 x 50	TX15	1.000	500	6.000
• TEXZT40016	4 x 16	TX20	2.000	1.000	24.000
• TEXZT40020	4 x 20	TX20	2.000	1.000	12.000
• TEXZT40025	4 x 25	TX20	2.000	1.000	12.000
TEXZT40030	4 x 30	TX20	2.000	1.000	6.000
TEXZT40035	4 x 35	TX20	1.000	500	6.000
TEXZT40040	4 x 40	TX20	1.000	500	6.000
TEXZT40045	4 x 45	TX20	1.000	500	6.000
TEXZT40050	4 x 50	TX20	1.000	500	6.000
TEXZT40055	4 x 55	TX20	500	250	3.000
TEXZT40060	4 x 60	TX20	500	250	3.000
TEXZT40070	4 x 70	TX20	500	250	1.500
• TEXZT45030	4,5 x 30	TX20	1.000	500	6.000
TEXZT45035	4,5 x 35	TX20	1.000	500	6.000
TEXZT45040	4,5 x 40	TX20	1.000	500	3.000
TEXZT45050	4,5 x 50	TX20	500	250	3.000
TEXZT45060	4,5 x 60	TX20	500	250	1.500
TEXZT45070	4,5 x 70	TX20	500	250	1.500
TEXZT45080	4,5 x 80	TX20	200	100	1.200
• TEXZT50030	5 x 30	TX25	1.000	500	6.000
TEXZT50035	5 x 35	TX25	1.000	500	6.000
TEXZT50040	5 x 40	TX25	1.000	500	6.000
TEXZT50045	5 x 45	TX25	500	250	3.000
TEXZT50050	5 x 50	TX25	500	250	3.000
TEXZT50060	5 x 60	TX25	500	250	2.000
TEXZT50070	5 x 70	TX25	400	200	1.200

CODE	DIMENSIONS		MIN. COMMANDE		
TEXZT50080	5 x 80	TX25	200	100	1.200
TEXZT50090	5 x 90	TX25	200	100	1.200
TEXZT50100	5 x 100	TX25	200	100	1.200
• TEXZT60050	6 x 50	TX30	500	250	2.000
TEXZT60060	6 x 60	TX30	500	250	1.500
TEXZT60070	6 x 70	TX30	200	100	1.200
TEXZT60080	6 x 80	TX30	200	100	1.200
TEXZT60090	6 x 90	TX30	200	100	800
TEXZT60100	6 x 100	TX30	200	100	800
TEXZT60110	6 x 110	TX30	200	100	600
TEXZT60120	6 x 120	TX30	200	100	600
TEXZT60130	6 x 130	TX30	100	100	600
TEXZT60140	6 x 140	TX30	100	100	600
TEXZT60150	6 x 150	TX30	100	100	600
TEXZT60160	6 x 160	TX30	100	100	600
TEXZT60180	6 x 180	TX30	100	100	800
TEXZT60200	6 x 200	TX30	100	100	300
TEXZT60220	6 x 220	TX30	100	100	-
TEXZT60240	6 x 240	TX30	100	100	600
TEXZT60260	6 x 260	TX30	100	100	-
TEXZT60280	6 x 280	TX30	100	100	-
TEXZT60300	6 x 300	TX30	100	100	-

• Mesures sans agrément
• Jusqu'à epuisement du stock

CE 16

Disponible en diférentes revêtements. Consultez prix et délais de livraison.

TX

INOXYDABLE — Bois noble, Bois de pin, Panneau bois épais, Bois feuillu

TEX-A2

Inoxydable A2. Empreinte Tx

CODE	DIMENSIONS			
TEXA250050	5 x 50	TX25	250	3.000
TEXA250060	5 x 60	TX25	100	2.400
TEXA250070	5 x 70	TX25	100	2.400

CE 18

TX

Boîte avec fenêtre

CODE	DIMENSIONS	PCS	BOÎTES
VTEXA250050	5 x 50	20	8
VTEXA250060	5 x 60	20	8
VTEXA250070	5 x 70	20	8

Présentoir

Visserie pour bois

BLISTER

BOÎTE FENÊTRE

BOÎTE PROFESSIONNELLE

DIMENSIONS
Largeur: 100 cm
Hauteur: 240 cm

TEX

Vis à bois à haut rendement

BOIS — Bois noble, Bois de pin, Panneau bois épais, Bois feuillu

TEC-BT

Bichromatée. Empreinte TX. Tête large

CODE	DIMENSIONS			
TECBT60080	6 x 80	TX30	200	1.200
TECBT60100	6 x 100	TX30	100	1.200
TECBT60120	6 x 120	TX30	100	600
TECBT60140	6 x 140	TX30	100	600
TECBT60160	6 x 160	TX30	100	400
TECBT60180	6 x 180	TX30	100	-
TECBT60200	6 x 200	TX30	100	-
TECBT80080	8 x 80	TX40	50	600
TECBT80100	8 x 100	TX40	50	300
TECBT80120	8 x 120	TX40	50	300
TECBT80140	8 x 140	TX40	50	300
TECBT80160	8 x 160	TX40	50	200
TECBT80180	8 x 180	TX40	50	-
TECBT80200	8 x 200	TX40	50	-
TECBT80220	8 x 220	TX40	50	-

CODE	DIMENSIONS			
TECBT80240	8 x 240	TX40	50	-
TECBT80260	8 x 260	TX40	50	-
TECBT80280	8 x 280	TX40	50	-
TECBT80300	8 x 300	TX40	50	-
TECBT10100	10 x 100	TX40	50	300
TECBT10120	10 x 120	TX40	50	300
TECBT10140	10 x 140	TX40	50	300
TECBT10160	10 x 160	TX40	50	200
TECBT10180	10 x 180	TX40	50	-
TECBT10200	10 x 200	TX40	25	-
TECBT10220	10 x 220	TX40	25	-
TECBT10240	10 x 240	TX40	25	-
TECBT10260	10 x 260	TX40	25	-
TECBT10280	10 x 280	TX40	25	-
TECBT10300	10 x 300	TX40	25	-

TX

BOIS — Bois noble, Bois de pin, Panneau bois épais, Bois feuillu

TEX-AB

Rondelle vis à bois

CODE	DIMENSIONS		
TEXABM06	Ø6	100	2.400
TEXABM08	Ø8	100	2.400
TEXABM10	Ø10	100	1.200

INDEXwood V1

LOGICIEL DE CONCEPTION POUR LE CALCUL DES STRUCTURES EN BOIS

Permet le calcul des fixations structurelles en bois avec des tire-fonds, selon l'Eurocode 5 (norme EN 1995-1-1).

TEX

VIS A BOIS HAUT RENDEMENT

CARACTÉRISTIQUES DES VIS TEX • TABLEAU COMPARATIF

TECBT	TEXBT	TEXBP	TEXZT	TEXZP	Ø	LONGUEUR VIS	LONGUEUR FILETAGE	NETTOYEUR	EMPREINTE
-	-	TEXBP25010	-	TEXZP25010	2,5	10	TOTAL	NON	TX10 / PZ1
-	-	TEXBP25012	-	TEXZP25012		12			
-	-	TEXBP25016	-	TEXZP25016		16			
-	-	TEXBP25020	-	TEXZP25020		20			
-	-	TEXBP25025	-	TEXZP25025		25			
-	-	TEXBP30010	-	TEXZP30010	3	10	TOTAL	NON	TX10 / PZ1
-	-	TEXBP30012	-	TEXZP30012		12			
-	-	TEXBP30015	-	TEXZP30015		15			
-	TEXBT30016	TEXBP30016	TEXZT30016	TEXZP30016		16			
-	TEXBT30020	TEXBP30020	TEXZT30020	TEXZP30020		20			
-	TEXBT30025	TEXBP30025	TEXZT30025	TEXZP30025		25			
-	TEXBT30030	TEXBP30030	TEXZT30030	TEXZP30030		30			
-	TEXBT30035	TEXBP30035	TEXZT30035	TEXZP30035		35			
-	TEXBT30040	TEXBP30040	TEXZT30040	TEXZP30040		40			
-	-	TEXBP30045	-	TEXZP30045		45			
-	-	TEXBP35010	-	TEXZP35010	3,5	10	TOTAL	NON	TX15 / PZ2
-	TEXBT35012	TEXBP35012	TEXZT35012	TEXZP35012		12			
-	-	TEXBP35015	-	TEXZP35015		15			
-	TEXBT35016	TEXBP35016	TEXZT35016	TEXZP35016		16			
-	TEXBT35020	TEXBP35020	TEXZT35020	TEXZP35020		20			
-	TEXBT35025	TEXBP35025	TEXZT35025	TEXZP35025		25			
-	TEXBT35030	TEXBP35030	TEXZT35030	TEXZP35030		30			
-	TEXBT35035	TEXBP35035	TEXZT35035	TEXZP35035		35			
-	TEXBT35040	TEXBP35040	TEXZT35040	TEXZP35040		40	26	OUI	
-	TEXBT35045	TEXBP35045	TEXZT35045	TEXZP35045		45	30		
-	TEXBT35050	TEXBP35050	TEXZT35050	TEXZP35050		50	35		
-	-	TEXBP40012	-	TEXZP40012	4	12	TOTAL	NON	TX20 / PZ2
-	-	TEXBP40015	-	TEXZP40015		15			
-	TEXBT40016	TEXBP40016	TEXZT40016	TEXZP40016		16			
-	TEXBT40020	TEXBP40020	TEXZT40020	TEXZP40020		20			
-	TEXBT40025	TEXBP40025	TEXZT40025	TEXZP40025		25			
-	TEXBT40030	TEXBP40030	TEXZT40030	TEXZP40030		30			
-	TEXBT40035	TEXBP40035	TEXZT40035	TEXZP40035		35			
-	TEXBT40040	TEXBP40040	TEXZT40040	TEXZP40040		40	26		
-	TEXBT40045	TEXBP40045	TEXZT40045	TEXZP40045		45	30	OUI	
-	TEXBT40050	TEXBP40050	TEXZT40050	TEXZP40050		50	35		
-	TEXBT40055	TEXBP40055	TEXZT40055	TEXZP40055		55	37		
-	TEXBT40060	TEXBP40060	TEXZT40060	TEXZP40060		60	40		
-	TEXBT40070	TEXBP40070	TEXZT40070	TEXZP40070		70	48		
-	-	TEXBP40080	-	TEXZP40080		80	53		
-	-	TEXBP45016	-	TEXZP45016	4,5	16	TOTAL	NON	TX20 / PZ2
-	-	TEXBP45020	-	TEXZP45020		20			
-	TEXBT45025	TEXBP45025	-	TEXZP45025		25			
-	TEXBT45030	TEXBP45030	TEXZT45030	TEXZP45030		30			
-	TEXBT45035	TEXBP45035	TEXZT45035	TEXZP45035		35			
-	TEXBT45040	TEXBP45040	TEXZT45040	TEXZP45040		40	26	OUI	
-	TEXBT45045	TEXBP45045	-	TEXZP45045		45	30		
-	TEXBT45050	TEXBP45050	TEXZT45050	TEXZP45050		50	35		
-	TEXBT45060	TEXBP45060	TEXZT45060	TEXZP45060		60	40		
-	TEXBT45070	TEXBP45070	TEXZT45070	TEXZP45070		70	48		
-	TEXBT45080	TEXBP45080	TEXZT45080	TEXZP45080		80	53		

INDEX
A PERFECT FIXING

TECBT	TEXBT	TEXBP	TEXZT	TEXZP	Ø	LONGUEUR VIS	LONGUEUR FILETAGE	NETTOYEUR	EMPREINTE
-	-	TEXBP50025	-	TEXZP50025		25			
-	TEXBT50030	TEXBP50030	TEXZT50030	TEXZP50030		30	TOTAL		
-	TEXBT50035	TEXBP50035	TEXZT50035	TEXZP50035		35			
-	TEXBT50040	TEXBP50040	TEXZT50040	TEXZP50040		40		NON	
-	TEXBT50045	TEXBP50045	TEXZT50045	TEXZP50045		45	30		
-	TEXBT50050	TEXBP50050	TEXZT50050	TEXZP50050		50			
-	TEXBT50060	TEXBP50060	TEXZT50060	TEXZP50060	5	60			TX25 / PZ2
-	TEXBT50070	TEXBP50070	TEXZT50070	TEXZP50070		70	50		
-	TEXBT50080	TEXBP50080	TEXZT50080	TEXZP50080		80			
-	TEXBT50090	TEXBP50090	TEXZT50090	TEXZP50090		90	60	OUI	
-	TEXBT50100	TEXBP50100	TEXZT50100	TEXZP50100		100			
-	-	TEXBP50110	-	TEXZP50110		110	70		
-	TEXBT50120	TEXBP50120	-	TEXZP50120		120			
-	TEXBT60040	TEXBP60040	-	TEXZP60040		40			
-	TEXBT60045	TEXBP60045	-	TEXZP60045		45	30	NON	
-	TEXBT60050	TEXBP60050	TEXZT60050	TEXZP60050		50			
-	TEXBT60060	TEXBP60060	TEXZT60060	TEXZP60060		60			
-	TEXBT60070	TEXBP60070	TEXZT60070	TEXZP60070		70	50		
TECBT60080	TEXBT60080	TEXBP60080	TEXZT60080	TEXZP60080		80			
-	TEXBT60090	TEXBP60090	TEXZT60090	TEXZP60090		90	60		
TECBT60100	TEXBT60100	TEXBP60100	TEXZT60100	TEXZP60100		100			
-	TEXBT60110	TEXBP60110	TEXZT60110	TEXZP60110		110			
TECBT60120	TEXBT60120	TEXBP60120	TEXZT60120	TEXZP60120		120			
-	TEXBT60130	-	TEXZT60130	-	6	130			TX30 / PZ3
TECBT60140	TEXBT60140	-	TEXZT60140	-		140			
-	TEXBT60150	-	TEXZT60150	-		150		OUI	
TECBT60160	TEXBT60160	-	TEXZT60160	-		160			
TECBT60180	TEXBT60180	-	TEXZT60180	-		180	70		
TECBT60200	TEXBT60200	-	TEXZT60200	-		200			
-	TEXBT60220	-	TEXZT60220	-		220			
-	TEXBT60240	-	TEXZT60240	-		240			
-	TEXBT60260	-	TEXZT60260	-		260			
-	TEXBT60280	-	TEXZT60280	-		280			
-	TEXBT60300	-	TEXZT60300	-		300			
TECBT80080	TEXBT80080	-	-	-		80	50	NON	
TECBT80100	TEXBT80100	-	-	-		100	60		
TECBT80120	TEXBT80120	-	-	-		120			
TECBT80140	TEXBT80140	-	-	-		140			
TECBT80160	TEXBT80160	-	-	-		160	80		
TECBT80180	TEXBT80180	-	-	-		180			
TECBT80200	TEXBT80200	-	-	-		200			
TECBT80220	TEXBT80220	-	-	-		220			
TECBT80240	TEXBT80240	-	-	-	8	240		OUI	
TECBT80260	TEXBT80260	-	-	-		260			
TECBT80280	TEXBT80280	-	-	-		280			
TECBT80300	TEXBT80300	-	-	-		300	100		
-	TEXBT80320	-	-	-		320			
-	TEXBT80340	-	-	-		340			TX40
-	TEXBT80360	-	-	-		360			
-	TEXBT80380	-	-	-		380			
-	TEXBT80400	-	-	-		400			
-	TEXBT10080	-	-	-		80	50	NON	
TECBT10100	TEXBT10100	-	-	-		100	60		
TECBT10120	TEXBT10120	-	-	-		120			
TECBT10140	TEXBT10140	-	-	-		140			
TECBT10160	TEXBT10160	-	-	-		160	80		
TECBT10180	TEXBT10180	-	-	-	10	180		OUI	
TECBT10200	TEXBT10200	-	-	-		200			
TECBT10220	TEXBT10220	-	-	-		220	100		
TECBT10240	TEXBT10240	-	-	-		240			
TECBT10260	-	-	-	-		80	40		
TECBT10280	-	-	-	-		100	80		
TECBT10300	-	-	-	-		120			

TP

Vis à bois. Tête fraisée

TP-PO B

Bichromatée. Empreinte PZ

PZ

BOIS

Bois de pin | Bois feuillu | Panneau bois épais

CODE	DIMENSIONS		LONGUEUR FILETAGE	MIN. COMMANDE		
• TPPO25010	2,5 x 10	PZ1	Total	2.000	1.000	45.000
• TPPO25012	2,5 x 12	PZ1	Total	2.000	1.000	45.000
• TPPO25016	2,5 x 16	PZ1	Total	2.000	1.000	45.000
TPPO25020	2,5 x 20	PZ1	Total	2.000	1.000	24.000
TPPO25025	2,5 x 25	PZ1	Total	2.000	1.000	24.000
• TPPO30012	3 x 12	PZ1	Total	2.000	1.000	45.000
• TPPO30016	3 x 16	PZ1	Total	2.000	1.000	24.000
• TPPO30020	3 x 20	PZ1	Total	2.000	1.000	24.000
TPPO30025	3 x 25	PZ1	Total	2.000	1.000	12.000
TPPO30030	3 x 30	PZ1	Total	2.000	1.000	12.000
TPPO30040	3 x 40	PZ1	Total	2.000	1.000	6.000
• TPPO35016	3,5 x 16	PZ2	Total	2.000	1.000	24.000
• TPPO35020	3,5 x 20	PZ2	Total	2.000	1.000	12.000
TPPO35025	3,5 x 25	PZ2	Total	2.000	1.000	12.000
TPPO35030	3,5 x 30	PZ2	Total	2.000	1.000	12.000
TPPO35035	3,5 x 35	PZ2	Total	1.000	500	6.000
TPPO35040	3,5 x 40	PZ2	Total	1.000	500	6.000
TPPO35050	3,5 x 50	PZ2	Total	500	250	3.000
• TPPO40016	4 x 16	PZ2	Total	2.000	1.000	16.000
• TPPO40020	4 x 20	PZ2	Total	2.000	1.000	12.000
• TPPO40025	4 x 25	PZ2	Total	2.000	1.000	12.000
TPPO40030	4 x 30	PZ2	Total	1.000	500	6.000
TPPO40035	4 x 35	PZ2	Total	1.000	500	6.000
TPPO40040	4 x 40	PZ2	Total	1.000	500	6.000
TPPO40045	4 x 45	PZ2	Total	1.000	500	3.000
TPPO40050	4 x 50	PZ2	Total	500	250	3.000
TPPO40060	4 x 60	PZ2	Total	500	250	3.000
TPPO40070	4 x 70	PZ2	Parcial 52	500	250	3.000
• TPPO45020	4,5 x 20	PZ2	Total	1.000	500	12.000
• TPPO45025	4,5 x 25	PZ2	Total	1.000	500	6.000
• TPPO45030	4,5 x 30	PZ2	Total	1.000	500	6.000
TPPO45035	4,5 x 35	PZ2	Total	1.000	500	6.000
TPPO45040	4,5 x 40	PZ2	Total	1.000	500	3.000
TPPO45045	4,5 x 45	PZ2	Total	500	250	3.000
TPPO45050	4,5 x 50	PZ2	Total	500	250	3.000
TPPO45060	4,5 x 60	PZ2	Total	500	250	3.000
TPPO45070	4,5 x 70	PZ2	Parcial 52	500	250	1.500
TPPO45080	4,5 x 80	PZ2	Parcial 52	200	100	1.200
• TPPO50020	5 x 20	PZ2	Total	1.000	500	6.000
• TPPO50025	5 x 25	PZ2	Total	1.000	500	6.000
• TPPO50030	5 x 30	PZ2	Total	500	250	6.000
TPPO50035	5 x 35	PZ2	Total	500	250	3.000
TPPO50040	5 x 40	PZ2	Total	500	250	3.000
TPPO50045	5 x 45	PZ2	Total	500	250	3.000
TPPO50050	5 x 50	PZ2	Total	500	250	3.000
TPPO50060	5 x 60	PZ2	Total	500	250	1.500
TPPO50070	5 x 70	PZ2	Parcial 52	200	100	1.200
TPPO50080	5 x 80	PZ2	Parcial 52	200	100	1.200
TPPO50090	5 x 90	PZ2	Parcial 60	200	100	1.200
TPPO50100	5 x 100	PZ2	Parcial 60	200	100	1.200
TPPO50120	5 x 120	PZ2	Parcial 75	200	100	1.200
• TPPO60040	6 x 40	PZ3	Total	500	250	3.000
TPPO60050	6 x 50	PZ3	Total	500	250	1.500
TPPO60060	6 x 60	PZ3	Total	500	250	1.500
TPPO60070	6 x 70	PZ3	Parcial 52	200	100	1.200
TPPO60080	6 x 80	PZ3	Parcial 52	200	100	1.200
TPPO60090	6 x 90	PZ3	Parcial 60	200	100	1.200
TPPO60100	6 x 100	PZ3	Parcial 60	100	100	1.200
TPPO60110	6 x 110	PZ3	Parcial 70	100	100	600
TPPO60120	6 x 120	PZ3	Parcial 70/75	100	100	600
TPPO60130	6 x 130	PZ3	Parcial 70/75	100	100	600
TPPO60140	6 x 140	PZ3	Parcial 70/75	100	100	600
TPPO60150	6 x 150	PZ3	Parcial 70/75	100	100	600
TPPO60160	6 x 160	PZ3	Parcial 70/75	100	100	400
TPPO60180	6 x 180	PZ3	Parcial 70/75	100	100	300
TPPO60200	6 x 200	PZ3	Parcial 70/75	100	100	300
TPPO60220	6 x 220	PZ3	Parcial 70/75	100	100	300

• Mesures sans agrément

Vis à bois. Tête fraisée

TP

TP-PO B

Bichromatée. Empreinte PZ

Blister

CODE	DIMENSIONS	PCS	SACHETS
BZTPP025016	2,5 x 16	40	20
BZTPP025020	2,5 x 20	40	20
BZTPP025025	2,5 x 25	40	20
BZTPP030016	3 x 16	40	20
BZTPP030020	3 x 20	40	20
BZTPP030025	3 x 25	40	20
BZTPP030030	3 x 30	40	20
BZTPP035016	3,5 x 16	40	20
BZTPP035020	3,5 x 20	40	20
BZTPP035025	3,5 x 25	40	20
BZTPP035030	3,5 x 30	40	20
BZTPP035035	3,5 x 35	20	20
BZTPP035040	3,5 x 40	20	20
BZTPP035050	3,5 x 50	20	20
BZTPP040016	4 x 16	40	20
BZTPP040020	4 x 20	40	20
BZTPP040025	4 x 25	40	20
BZTPP040030	4 x 30	20	20
BZTPP040035	4 x 35	20	20
BZTPP040040	4 x 40	20	20
BZTPP040045	4 x 45	20	20
BZTPP040050	4 x 50	10	20
BZTPP040060	4 x 60	10	20
BZTPP045030	4,5 x 30	20	20
BZTPP045035	4,5 x 35	20	20
BZTPP045040	4,5 x 40	20	20
BZTPP045045	4,5 x 45	10	20
BZTPP045050	4,5 x 50	10	20
BZTPP045060	4,5 x 60	10	20
BZTPP045070	4,5 x 70	10	20
BZTPP050030	5 x 30	10	20
BZTPP050035	5 x 35	10	20
BZTPP050040	5 x 40	10	20
BZTPP050050	5 x 50	10	20
BZTPP050060	5 x 60	10	20
BZTPP050070	5 x 70	4	20
BZTPP050080	5 x 80	4	20
BZTPP050100	5 x 100	4	20
BZTPP060040	6 x 40	10	20
BZTPP060050	6 x 50	10	20
BZTPP060060	6 x 60	10	20
BZTPP060070	6 x 70	4	20
BZTPP060080	6 x 80	4	20
BZTPP060090	6 x 90	4	20
BZTPP060100	6 x 100	4	20

Boîte avec fenêtre

CODE	DIMENSIONS	PCS	BOÎTES
VTPPO30016	3 x 16	250	8
VTPPO30020	3 x 20	250	8
VTPPO30025	3 x 25	250	8
VTPPO30030	3 x 30	250	8
VTPPO30040	3 x 40	250	8
VTPPO35016	3,5 x 16	250	8
VTPPO35020	3,5 x 20	250	8
VTPPO35025	3,5 x 25	250	8
VTPPO35030	3,5 x 30	250	8
VTPPO35035	3,5 x 35	150	8
VTPPO35040	3,5 x 40	150	8
VTPPO35050	3,5 x 50	100	8
VTPPO40016	4 x 16	250	8
VTPPO40020	4 x 20	250	8
VTPPO40025	4 x 25	250	8
VTPPO40030	4 x 30	175	8
VTPPO40035	4 x 35	150	8
VTPPO40040	4 x 40	150	8
VTPPO40045	4 x 45	150	8
VTPPO40050	4 x 50	100	8
VTPPO40060	4 x 60	100	8
VTPPO45030	4,5 x 30	150	8
VTPPO45035	4,5 x 35	150	8
VTPPO45040	4,5 x 40	150	8
VTPPO45045	4,5 x 45	90	8
VTPPO45050	4,5 x 50	100	8
VTPPO45060	4,5 x 60	80	8
VTPPO45070	4,5 x 70	60	8
VTPPO50030	5 x 30	100	8
VTPPO50035	5 x 35	100	8
VTPPO50040	5 x 40	100	8
VTPPO50050	5 x 50	100	8
VTPPO50060	5 x 60	80	8
VTPPO50070	5 x 70	35	8
VTPPO50080	5 x 80	30	8
VTPPO50090	5 x 90	30	8
VTPPO60040	6 x 40	100	8
VTPPO60050	6 x 50	80	8
VTPPO60060	6 x 60	60	8
VTPPO60070	6 x 70	30	8
VTPPO60080	6 x 80	30	8

TP

Vis à bois. Tête fraisée

TP-PO Z

Zinguée. Empreinte PZ

Disponible en diférentes revêtements. Consultez prix et délais de livraison.

PZ

BOIS — Bois de pin — Bois feuillu — Panneau bois épais

CODE	DIMENSIONS		LONGUEUR FILETAGE	MIN. COMMANDE		
• TPPOZ25010	2,5 x 10	PZ1	Total	2.000	1.000	45.000
• TPPOZ25012	2,5 x 12	PZ1	Total	2.000	1.000	45.000
• TPPOZ25016	2,5 x 16	PZ1	Total	2.000	1.000	45.000
TPPOZ25020	2,5 x 20	PZ1	Total	2.000	1.000	24.000
TPPOZ25025	2,5 x 25	PZ1	Total	2.000	1.000	24.000
• TPPOZ30012	3 x 12	PZ1	Total	2.000	1.000	45.000
• TPPOZ30016	3 x 16	PZ1	Total	2.000	1.000	24.000
• TPPOZ30020	3 x 20	PZ1	Total	2.000	1.000	24.000
TPPOZ30025	3 x 25	PZ1	Total	2.000	1.000	12.000
TPPOZ30030	3 x 30	PZ1	Total	2.000	1.000	12.000
TPPOZ30040	3 x 40	PZ1	Total	2.000	1.000	6.000
• TPPOZ35016	3,5 x 16	PZ2	Total	2.000	1.000	24.000
• TPPOZ35020	3,5 x 20	PZ2	Total	2.000	1.000	12.000
TPPOZ35025	3,5 x 25	PZ2	Total	2.000	1.000	12.000
TPPOZ35030	3,5 x 30	PZ2	Total	2.000	1.000	12.000
TPPOZ35035	3,5 x 35	PZ2	Total	1.000	500	6.000
TPPOZ35040	3,5 x 40	PZ2	Total	1.000	500	6.000
TPPOZ35050	3,5 x 50	PZ2	Total	500	250	3.000
• TPPOZ40016	4 x 16	PZ2	Total	2.000	1.000	16.000
• TPPOZ40020	4 x 20	PZ2	Total	2.000	1.000	12.000
• TPPOZ40025	4 x 25	PZ2	Total	2.000	1.000	12.000
TPPOZ40030	4 x 30	PZ2	Total	1.000	500	6.000
TPPOZ40035	4 x 35	PZ2	Total	1.000	500	6.000
TPPOZ40040	4 x 40	PZ2	Total	1.000	500	6.000
TPPOZ40045	4 x 45	PZ2	Total	1.000	500	3.000
TPPOZ40050	4 x 50	PZ2	Total	500	250	3.000
TPPOZ40060	4 x 60	PZ2	Total	500	250	3.000
TPPOZ40070	4 x 70	PZ2	Parcial 52	500	250	1.500
• TPPOZ45020	4,5 x 20	PZ2	Total	1.000	500	12.000
• TPPOZ45025	4,5 x 25	PZ2	Total	1.000	500	6.000
• TPPOZ45030	4,5 x 30	PZ2	Total	1.000	500	6.000
TPPOZ45035	4,5 x 35	PZ2	Total	1.000	500	6.000
TPPOZ45040	4,5 x 40	PZ2	Total	1.000	500	3.000
TPPOZ45045	4,5 x 45	PZ2	Total	500	250	3.000
TPPOZ45050	4,5 x 50	PZ2	Total	500	250	3.000
TPPOZ45060	4,5 x 60	PZ2	Total	500	250	3.000
TPPOZ45070	4,5 x 70	PZ2	Parcial 52	500	250	1.500
TPPOZ45080	4,5 x 80	PZ2	Parcial 52	200	100	1.200
• TPPOZ50020	5 x 20	PZ2	Total	1.000	500	6.000
• TPPOZ50025	5 x 25	PZ2	Total	1.000	500	6.000
• TPPOZ50030	5 x 30	PZ2	Total	500	250	6.000
TPPOZ50035	5 x 35	PZ2	Total	500	250	3.000
TPPOZ50040	5 x 40	PZ2	Total	500	250	3.000
TPPOZ50045	5 x 45	PZ2	Total	500	250	3.000
TPPOZ50050	5 x 50	PZ2	Total	500	250	3.000
TPPOZ50060	5 x 60	PZ2	Total	500	250	1.500
TPPOZ50070	5 x 70	PZ2	Parcial 52	200	100	1.200
TPPOZ50080	5 x 80	PZ2	Parcial 52	200	100	1.200
TPPOZ50090	5 x 90	PZ2	Parcial 60	200	100	1.200
TPPOZ50100	5 x 100	PZ2	Parcial 60	200	100	1.200
TPPOZ50120	5 x 120	PZ2	Parcial 75	200	100	1.200
• TPPOZ60040	6 x 40	PZ3	Total	500	250	3.000
TPPOZ60050	6 x 50	PZ3	Total	500	250	1.500
TPPOZ60060	6 x 60	PZ3	Total	500	250	1.500
TPPOZ60070	6 x 70	PZ3	Parcial 52	200	100	1.200
TPPOZ60080	6 x 80	PZ3	Parcial 52	200	100	1.200
TPPOZ60090	6 x 90	PZ3	Parcial 60	200	100	1.200
TPPOZ60100	6 x 100	PZ3	Parcial 60	100	100	1.200
TPPOZ60110	6 x 110	PZ3	Parcial 70	100	100	600

• Mesures sans agrément

Vis à bois. Tête fraisée

TP

TP-PO Z

Zinguée. Empreinte PZ

Boîte avec fenêtre

CODE	DIMENSIONS	PCS	BOÎTES
VTPOZ30025	3 x 25	250	8
VTPOZ30030	3 x 30	250	8
VTPOZ35016	2,5 x 16	250	8
VTPOZ35020	2,5 x 20	250	8
VTPOZ35025	2,5 x 25	250	8
VTPOZ35030	3,5 x 30	250	8
VTPOZ35035	3,5 x 35	150	8
VTPOZ35040	3,5 x 40	150	8
VTPOZ35050	3,5 x 50	100	8
VTPOZ40016	3 x 16	250	8
VTPOZ40020	3 x 20	250	8
VTPOZ40025	4 x 25	250	8
VTPOZ40030	4 x 30	175	8
VTPOZ40035	4 x 35	150	8
VTPOZ40040	4 x 40	150	8
VTPOZ40045	4 x 45	150	8
VTPOZ40050	4 x 50	100	8
VTPOZ40060	4 x 60	100	8
VTPOZ45030	4,5 x 30	150	8
VTPOZ45035	4,5 x 35	150	8
VTPOZ45040	4,5 x 40	150	8
VTPOZ45045	4,5 x 45	90	8
VTPOZ45050	4,5 x 50	100	8
VTPOZ45060	4,5 x 60	80	8
VTPOZ45070	4,5 x 70	60	8
VTPOZ50030	5 x 30	100	8
VTPOZ50035	5 x 35	100	8
VTPOZ50040	5 x 40	100	8
VTPOZ50050	5 x 50	100	8
VTPOZ50060	5 x 60	80	8
VTPOZ50070	5 x 70	35	8
VTPOZ50080	5 x 80	30	8
VTPOZ50090	5 x 90	30	8
VTPOZ60060	6 x 60	60	8
VTPOZ60070	6 x 70	30	8
VTPOZ60080	6 x 80	30	8

Disponible en diférentes revêtements. Consultez prix et délais de livraison.

TP

Vis à bois. Tête fraisée

TP-TO

Bichromatée. Empreinte TX

Disponible en diférentes revêtements. Consultez prix et délais de livraison.

TX

BOIS

Bois de pin | Bois feuillu | Panneau bois épais

CODE	DIMENSIONS		MIN. COMMANDE		
TPT030025	3 x 25	TX10	2.000	1.000	12.000
TPT030030	3 x 30	TX10	2.000	1.000	12.000
• TPT035015	3,5 x 15	TX15	2.000	1.000	24.000
• TPT035017	3,5 x 17	TX15	2.000	1.000	24.000
• TPT035020	3,5 x 20	TX15	2.000	1.000	12.000
TPT035025	3,5 x 25	TX15	2.000	1.000	12.000
TPT035030	3,5 x 30	TX15	2.000	1.000	12.000
TPT035040	3,5 x 40	TX15	1.000	500	6.000
TPT035050	3,5 x 50	TX15	1.000	500	3.000
• TPT040020	4 x 20	TX20	2.000	1.000	12.000
• TPT040025	4 x 25	TX20	2.000	1.000	12.000
TPT040030	4 x 30	TX20	1.000	500	6.000
TPT040035	4 x 35	TX20	1.000	500	6.000
TPT040040	4 x 40	TX20	1.000	500	6.000
TPT040045	4 x 45	TX20	1.000	500	6.000
TPT040050	4 x 50	TX20	500	250	3.000
TPT040060	4 x 60	TX20	500	250	3.000
TPT040070	4 x 70	TX20	500	250	1.500
• TPT045030	4,5 x 30	TX20	1.000	500	6.000
TPT045035	4,5 x 35	TX20	1.000	500	6.000
TPT045040	4,5 x 40	TX20	1.000	500	6.000
TPT045045	4,5 x 45	TX20	500	250	3.000
TPT045050	4,5 x 50	TX20	500	250	3.000
TPT045060	4,5 x 60	TX20	500	250	3.000
TPT045070	4,5 x 70	TX20	500	250	1.500
• TPT050030	5 x 30	TX25	500	250	6.000

CODE	DIMENSIONS		MIN. COMMANDE		
TPT050035	5 x 35	TX25	500	250	6.000
TPT050040	5 x 40	TX25	500	250	3.000
TPT050045	5 x 45	TX25	500	250	3.000
TPT050050	5 x 50	TX25	500	250	3.000
TPT050060	5 x 60	TX25	500	250	1.500
TPT050070	5 x 70	TX25	200	100	1.200
TPT050080	5 x 80	TX25	200	100	1.200
TPT050090	5 x 90	TX25	200	100	1.200
TPT050100	5 x 100	TX25	200	100	1.200
TPT050120	5 x 120	TX25	200	100	1.200
TPT060060	6 x 60	TX30	500	250	1.500
TPT060070	6 x 70	TX30	200	100	1.200
TPT060080	6 x 80	TX30	200	100	1.200
TPT060090	6 x 90	TX30	200	100	1.200
TPT060100	6 x 100	TX30	100	100	1.200
TPT060110	6 x 110	TX30	100	100	600
TPT060120	6 x 120	TX30	100	100	600
TPT060130	6 x 130	TX30	100	100	600
TPT060140	6 x 140	TX30	100	100	600
TPT060150	6 x 150	TX30	100	100	600
TPT060160	6 x 160	TX30	100	100	400
TPT060180	6 x 180	TX30	100	100	300
TPT060200	6 x 200	TX30	100	100	300
TPT060220	6 x 220	TX30	100	100	300

• Mesures sans agrément

Boîte avec fenêtre

CODE	DIMENSIONS	PCS	BOÎTES
VTPT030025	3 x 25	250	8
VTPT030030	3 x 30	250	8
VTPT035015	3,5 x 15	250	8
VTPT035020	3,5 x 20	250	8
VTPT035025	3,5 x 25	250	8
VTPT035030	3,5 x 30	250	8
VTPT035040	3,5 x 40	150	8
VTPT035050	3,5 x 50	100	8
VTPT040020	4 x 20	250	8
VTPT040025	4 x 25	250	8
VTPT040030	4 x 30	175	8
VTPT040035	4 x 35	150	8
VTPT040040	4 x 40	150	8
VTPT040045	4 x 45	150	8
VTPT040050	4 x 50	100	8
VTPT040060	4 x 60	100	8
VTPT045030	4,5 x 30	150	8
VTPT045035	4,5 x 35	150	8
VTPT045040	4,5 x 40	150	8
VTPT045045	4,5 x 45	90	8
VTPT045050	4,5 x 50	100	8
VTPT045060	4,5 x 60	80	8
VTPT045070	4,5 x 70	60	8
VTPT050030	5 x 30	100	8
VTPT050035	5 x 35	100	8
VTPT050040	5 x 40	100	8
VTPT050050	5 x 50	100	8
VTPT050060	5 x 60	80	8
VTPT050070	5 x 70	35	8
VTPT050080	5 x 80	30	8
VTPT050090	5 x 90	30	8
VTPT060060	6 x 60	60	8
VTPT060070	6 x 70	30	8
VTPT060080	6 x 80	30	8

Vis à bois. Tête fraisée — TP

INOXYDABLE — Bois de pin — Bois feuillu — Panneau bois épais — A2 INOX

TP-A2

Inoxydable A2. Empreinte PZ

PZ

CODE	DIMENSIONS			
TPA230016	3 x 16	PZ1	200	9.000
TPA230025	3 x 25	PZ1	200	9.000
TPA235020	3,5 x 20	PZ2	200	9.000
TPA235025	3,5 x 25	PZ2	200	9.000
TPA235030	3,5 x 30	PZ2	200	9.000
TPA235040	3,5 x 40	PZ2	200	4.800
TPA240030	4 x 30	PZ2	200	4.800
TPA240040	4 x 40	PZ2	200	4.800
TPA240050	4 x 50	PZ2	200	4.800
TPA245030	4,5 x 30	PZ2	200	4.800
TPA245050	4,5 x 50	PZ2	200	2.400
TPA250050	5 x 50	PZ2	200	2.400
TPA250070	5 x 70	PZ2	200	2.400

Vis à bois, tête bombée. Bichromatée. Empreinte PZ — TR-PO

BOIS — Bois de pin — Bois feuillu — B

PZ

CODE	DIMENSIONS			
TRPO30016	3 x 16	PZ1	1.000	24.000
TRPO30020	3 x 20	PZ1	1.000	12.000
TRPO35016	3,5 x 16	PZ2	1.000	24.000
TRPO35020	3,5 x 20	PZ2	1.000	12.000
TRPO35025	3,5 x 25	PZ2	1.000	12.000
TRPO35030	3,5 x 30	PZ2	1.000	12.000
TRPO35035	3,5 x 35	PZ2	500	6.000
TRPO40016	4 x 16	PZ2	1.000	12.000
TRPO40020	4 x 20	PZ2	1.000	12.000
TRPO40025	4 x 25	PZ2	1.000	12.000
TRPO40030	4 x 30	PZ2	500	6.000
TRPO40035	4 x 35	PZ2	500	6.000
TRPO40040	4 x 40	PZ2	500	6.000
TRPO40050	4 x 50	PZ2	250	3.000
TRPO45016	4,5 x 16	PZ2	500	12.000
TRPO45020	4,5 x 20	PZ2	500	8.000
TRPO45025	4,5 x 25	PZ2	500	6.000
TRPO45030	4,5 x 30	PZ2	500	6.000
TRPO45035	4,5 x 35	PZ2	500	6.000
TRPO45040	4,5 x 40	PZ2	500	3.000
TRPO45045	4,5 x 45	PZ2	250	3.000
TRPO50020	5 x 20	PZ2	500	6.000
TRPO50030	5 x 30	PZ2	250	6.000
TRPO50040	5 x 40	PZ2	250	3.000
TRPO50050	5 x 50	PZ2	250	3.000

DIN-571

Tirefond à visser pour bois et aggloméré. Tête hexagonale

DIN-571

Zingué

Disponible en diférentes revêtements. Consultez prix et délais de livraison.

BOIS

Bois de pin | Bois feuillu

CODE	DIMENSIONS			
• TB05030	5 x 30	8	200	4.800
• TB05040	5 x 40	8	200	2.400
TB05050	5 x 50	8	200	2.400
TB05060	5 x 60	8	200	2.400
• TB06025	6 x 25	10	200	2.400
• TB06030	6 x 30	10	200	2.400
• TB06035	6 x 35	10	200	2.400
• TB06040	6 x 40	10	200	2.400
• TB06045	6 x 45	10	200	2.400
• TB06050	6 x 50	10	200	2.400
TB06060	6 x 60	10	200	1.200
TB06070	6 x 70	10	200	1.200
TB06080	6 x 80	10	200	1.200
TB06090	6 x 90	10	100	1.200
TB06100	6 x 100	10	100	1.200
TB06110	6 x 110	10	100	1.200
TB06120	6 x 120	10	100	800
TB07030	7 x 30	12	200	2.400
TB07040	7 x 40	12	200	1.600
TB07050	7 x 50	12	200	1.200
TB07060	7 x 60	12	100	1.200
TB07070	7 x 70	12	100	1.200
TB07080	7 x 80	12	100	800
TB07090	7 x 90	12	100	400
TB07100	7 x 100	12	100	600
TB07120	7 x 120	12	100	600
• TB08030	8 x 30	13	200	1.200
• TB08040	8 x 40	13	200	1.200
• TB08045	8 x 45	13	200	1.200
• TB08050	8 x 50	13	200	1.200
• TB08060	8 x 60	13	200	1.200
• TB08070	8 x 70	13	200	800
TB08080	8 x 80	13	200	800
TB08090	8 x 90	13	100	600
TB08100	8 x 100	13	100	600
TB08110	8 x 110	13	100	600
TB08120	8 x 120	13	100	600
TB08130	8 x 130	13	100	400

CODE	DIMENSIONS			
TB08140	8 x 140	13	100	400
TB08150	8 x 150	13	100	400
TB08160	8 x 160	13	100	400
TB08180	8 x 180	13	100	300
TB08200	8 x 200	13	100	300
• TB10040	10 x 40	17	100	600
• TB10050	10 x 50	17	100	600
• TB10060	10 x 60	17	100	600
• TB10070	10 x 70	17	100	600
• TB10080	10 x 80	17	100	400
• TB10090	10 x 90	17	100	400
TB10100	10 x 100	17	100	400
TB10110	10 x 110	17	50	300
TB10120	10 x 120	17	50	300
TB10130	10 x 130	17	50	300
TB10140	10 x 140	17	50	200
TB10150	10 x 150	17	50	200
TB10160	10 x 160	17	50	200
TB10180	10 x 180	17	50	150
TB10200	10 x 200	17	50	150
• TB12060	12 x 60	19	50	300
• TB12070	12 x 70	19	50	300
• TB12080	12 x 80	19	50	300
• TB12090	12 x 90	19	50	300
• TB12100	12 x 100	19	50	300
TB12120	12 x 120	19	50	200
TB12130	12 x 130	19	50	100
TB12140	12 x 140	19	50	100
TB12150	12 x 150	19	50	200
TB12160	12 x 160	19	50	200
TB12180	12 x 180	19	50	150
TB12200	12 x 200	19	50	150
TB12220	12 x 220	19	50	100
TB12240	12 x 240	19	50	100
TB12260	12 x 260	19	50	100
• TB14100	14 x 100	22	50	200

• Mesures sans agrément

Blister

CODE	DIMENSIONS	PCS	SACHETS
BZTB05030	5 x 30	4	20
BZTB05040	5 x 40	4	20
BZTB05050	5 x 50	4	20
BZTB06030	6 x 30	4	20
BZTB06040	6 x 40	4	20
BZTB06050	6 x 50	4	20
BZTB06060	6 x 60	4	20
BZTB06070	6 x 70	4	20
BZTB06080	6 x 80	4	20
BZTB07050	7 x 50	4	20
BZTB07060	7 x 60	4	20
BZTB07070	7 x 70	4	20
BZTB08040	8 x 40	4	20
BZTB08050	8 x 50	4	20
BZTB08060	8 x 60	4	20
BZTB08070	8 x 70	4	20
BZTB08080	8 x 80	4	15
BZTB08090	8 x 90	2	15
BZTB08100	8 x 100	2	15
BZTB10050	10 x 50	2	15
BZTB10060	10 x 60	2	15
BZTB10080	10 x 80	2	15

Boîte avec fenêtre

CODE	DIMENSIONS	PCS	BOÎTES
VTB05040	5 x 40	50	8
VTB05050	5 x 50	50	8
VTB06040	6 x 40	50	8
VTB06050	6 x 50	40	8
VTB06060	6 x 60	30	8
VTB07050	7 x 50	25	8
VTB07060	7 x 60	20	8
VTB07070	7 x 70	20	8
VTB07080	7 x 80	20	8
VTB08050	8 x 50	20	8
VTB08060	8 x 60	20	8
VTB08070	8 x 70	20	8
VTB08080	8 x 80	15	8
VTB08090	8 x 90	10	8
VTB08100	8 x 100	10	8
VTB10070	10 x 70	10	8
VTB10080	10 x 80	10	8
VTB10090	10 x 90	10	8
VTB10100	10 x 100	10	8

Tirefond à visser pour bois et aggloméré. Tête hexagonale — DIN-571

INOXYDABLE — Bois de pin — Bois feuillu — A2 INOX

DIN-571 A2

Inoxydable A2

CODE	DIMENSIONS			
• TBA206040	6 x 40	10	100	2.400
• TBA206050	6 x 50	10	100	1.200
TBA206060	6 x 60	10	100	1.200
TBA206070	6 x 70	10	100	1.200
• TBA208050	8 x 50	13	100	1.200
• TBA208060	8 x 60	13	100	1.200
• TBA208070	8 x 70	13	100	600
TBA208080	8 x 80	13	100	600
• TBA210080	10 x 80	17	100	400

• Mesures sans agrément

BOIS — Bois de pin — Bois feuillu — Z ZINC

571 TR

Filetage intégral

CODE	DIMENSIONS			
TBR06050	6 x 50	10	200	1.200
TBR06060	6 x 60	10	200	1.200
TBR06070	6 x 70	10	200	1.200
TBR08050	8 x 50	13	200	1.200
TBR08060	8 x 60	13	200	800
TBR08070	8 x 70	13	200	800
TBR08080	8 x 80	13	200	800
TBR10060	10 x 60	17	100	600
TBR10080	10 x 80	17	100	400

Vis inviolable. Empreinte TX — INV

BOIS — Bois de pin — Bois feuillu — Z ZINC

INV Z

Zinguée

CODE	DIMENSIONS		MIN. COMMANDE		
• INVZ6040	6 x 40	TX40	200	100	1.200
INVZ6050	6 x 50	TX40	200	100	1.200
INVZ6060	6 x 60	TX40	200	100	600
INVZ6070	6 x 70	TX40	200	100	600
• INVZ7030	7 x 30	TX40	200	100	1.200
• INVZ7040	7 x 40	TX40	200	100	1.200
INVZ7050	7 x 50	TX40	200	100	1.200
INVZ7060	7 x 60	TX40	200	100	600
INVZ7070	7 x 70	TX40	200	100	600
INVZ7080	7 x 80	TX40	200	100	600
INVZ7090	7 x 90	TX40	200	100	600
• INVZ7105	7 x 105	TX40	200	100	600
• INVZ7120	7 x 120	TX40	200	100	600
• INVZ7140	7 x 140	TX40	200	100	600
• INVZ7165	7 x 165	TX40	200	100	300
• INVZ7205	7 x 205	TX40	200	100	300

• Mesures sans agrément

Disponible en diférentes revêtements. Consultez prix et délais de livraison.

Boîte avec fenêtre

CODE	DIMENSIONS	PCS	BOÎTES
VINVZ7060	7 x 60	15	8
VINVZ7070	7 x 70	15	8

INV

Vis inviolable. Empreinte TX

INV A2

Inoxydable A2

INOXYDABLE — Bois de pin — Bois feuillu

CODE	DIMENSIONS			
• INVA27050	7 x 50	TX40	100	1.200
• INVA27060	7 x 60	TX40	100	600
INVA27070	7 x 70	TX40	100	600
INVA27080	7 x 80	TX40	100	600

• Mesures sans agrément

INV N

Noire

BOIS — Bois de pin — Bois feuillu

CODE	DIMENSIONS			
• INVN6040	6 x 40	TX40	100	1.200
INVN6050	6 x 50	TX40	100	1.200
INVN6060	6 x 60	TX40	100	600
INVN6070	6 x 70	TX40	100	600
• INVN7030	7 x 30	TX40	100	1.200
• INVN7040	7 x 40	TX40	100	1.200
INVN7050	7 x 50	TX40	100	1.200
INVN7060	7 x 60	TX40	100	600
INVN7070	7 x 70	TX40	100	600
INVN7080	7 x 80	TX40	100	600
INVN7090	7 x 90	TX40	100	600

• Mesures sans agrément

Boîte avec fenêtre

CODE	DIMENSIONS	PCS	BOÎTES
VINVN7060	7 x 60	15	8
VINVN7070	7 x 70	15	8

ESTRINV Z

Étoile pour tête inviolable. Zinguée

BOIS

CODE	DIMENSIONS	MIN. COMMANDE	
ESTRINV40Z	ZINC	400	100

ESTRINV N

Étoile pour tête inviolable. Noire

BOIS

CODE	DIMENSIONS	MIN. COMMANDE	
ESTRINV40N	NEGRA/BLACK/NOIRE	400	100

Vis d´assemblage — TRE

BOIS — Bois de pin — Bois feuillu — Panneau bois épais — Z

TRE-Z

Zinguée

CODE	DIMENSIONS		
TREZ05050	Ø5 x 50	300	1.800
TREZ07050	Ø7 x 50	200	2.400

Blister

CODE	DIMENSIONS	PCS	SACHETS
BZTREZ05050	Ø5 x 50	4	20
BZTREZ07050	Ø7 x 50	4	20

BOIS — Bois de pin — Bois feuillu — Panneau bois épais — PV

TRE-PV

Noir

CODE	DIMENSIONS		
TREPV05050	Ø5 x 50	300	1.800
TREPV07050	Ø7 x 50	200	2.400

Blister

CODE	DIMENSIONS	PCS	SACHETS
BZTREPV0550	Ø5 x 50	4	20
BZTREPV0750	Ø7 x 50	4	20

Vis autoperceuse acier-bois — FS

BOIS — Bois de pin — Bois feuillu — Tôle - bois — Z

FS Z

Zinguée

CODE	DIMENSIONS			
AFZN144819	4,8 x 19 P14	8	250	3.000
AFZN144828	4,8 x 28 P14	8	250	3.000
AFZN144835	4,8 x 35 P14	8	250	3.000

BOIS — Bois de pin — Bois feuillu — Tôle - bois — RAL 3009

FS 3009

RAL 3009. Rouge tuile

CODE	DIMENSIONS			
AFRT144819	4,8 x 19 P14 3009	8	250	3.000
AFRT144828	4,8 x 28 P14 3009	8	250	3.000
AFRT144835	4,8 x 35 P14 3009	8	250	3.000

FS

Vis autoperceuse acier-bois

FS 3011

RAL 3011. Rouge-brun

BOIS — Bois de pin — Bois feuillu — Tôle - bois — RAL 3011

CODE	DIMENSIONS			
AFRD144819	4,8 x 19 P14 3011	8	250	3.000
AFRD144828	4,8 x 28 P14 3011	8	250	3.000
AFRD144835	4,8 x 35 P14 3011	8	250	3.000

FS 5010

RAL 5010. Bleu gentiane

BOIS — Bois de pin — Bois feuillu — Tôle - bois — RAL 5010

CODE	DIMENSIONS			
• AFAZ144819	4,8 x 19 P14 5010	8	250	3.000
• AFAZ144828	4,8 x 28 P14 5010	8	250	3.000
• AFAZ144835	4,8 x 35 P14 5010	8	250	3.000

• Jusqu'á epuisement du stock

FS 6005

RAL 6005. Vert mousse

BOIS — Bois de pin — Bois feuillu — Tôle - bois — RAL 6005

CODE	DIMENSIONS			
AFVE144819	4,8 x 19 P14 6005	8	250	3.000
AFVE144828	4,8 x 28 P14 6005	8	250	3.000
AFVE144835	4,8 x 35 P14 6005	8	250	3.000

FS 8004

RAL 8004. Marron cuivré

BOIS — Bois de pin — Bois feuillu — Tôle - bois — RAL 8004

CODE	DIMENSIONS			
AFMC144819	4,8 x 19 P14 8004	8	250	3.000
AFMC144828	4,8 x 28 P14 8004	8	250	3.000
AFMC144835	4,8 x 35 P14 8004	8	250	3.000

FS 8017

RAL 8017. Marron chocolat

BOIS — Bois de pin — Bois feuillu — Tôle - bois — RAL 8017

CODE	DIMENSIONS			
AFMD144819	4,8 x 19 P14 8017	8	250	3.000
AFMD144828	4,8 x 28 P14 8017	8	250	3.000
AFMD144835	4,8 x 35 P14 8017	8	250	3.000

Vis autoperceuse acier-bois — FS

BOIS — Bois de pin — Bois feuillu — Tôle - bois — RAL 8019

FS 8019

RAL 8019. Gris-brun

CODE	DIMENSIONS			
AFPG144819	4,8 x 19 P14 8019	8	250	3.000
AFPG144828	4,8 x 28 P14 8019	8	250	3.000
AFPG144835	4,8 x 35 P14 8019	8	250	3.000

BOIS — Bois de pin — Bois feuillu — Tôle - bois — RAL 9006

FS 9006

RAL 9008. Gris aluminium

CODE	DIMENSIONS			
AFGR144819	4,8 x 19 P14 9006	8	250	3.000
AFGR144828	4,8 x 28 P14 9006	8	250	3.000
AFGR144835	4,8 x 35 P14 9006	8	250	3.000

BOIS — Bois de pin — Bois feuillu — Tôle - bois — RAL 9010

FS 9010

RAL 9010. Blanc

CODE	DIMENSIONS			
AFBL144819	4,8 x 19 P14 9010	8	250	3.000
AFBL144828	4,8 x 28 P14 9010	8	250	3.000
AFBL144835	4,8 x 35 P14 9010	8	250	3.000

BOIS — Bois de pin — Bois feuillu — Tôle - bois — RAL 9011

FS 9011

RAL 9011. Noir

CODE	DIMENSIONS			
AFNE144819	4,8 x 19 P14 9011	8	250	3.000
AFNE144828	4,8 x 28 P14 9011	8	250	3.000
AFNE144835	4,8 x 35 P14 9011	8	250	3.000

Vis tête cylindrique spéciale extra plate, double filetage, pour aluminium. Empreinte TX. Zinguée — FIMA

BOIS — Menuiserie aluminium — Tôle - profilé lourd — Tôle — Z ZINC

CODE	DIMENSIONS			
TFI4825	4,8 x 25	TX20	500	6.000
TFI4835	4,8 x 35	TX20	500	6.000
TFI4845	4,8 x 45	TX20	500	3.000
TFI4855	4,8 x 55	TX20	500	3.000
TFI4865	4,8 x 65	TX20	250	1.500
TFI4875	4,8 x 75	TX20	250	1.500
TFI4890	4,8 x 90	TX20	250	1.500

POINTES, PITONS ET CROCHETS

AL

Gonds à visser

AL-RE

Gond à visser rond en acier

MULTI-MATERIAUX

Bois de pin | Bois feuillu | Bois noble

CODE	DIMENSIONS		
ALRE20015	2 x 15 x 7	500	22.500
ALRE25020	2,5 x 20 x 12	500	22.500
ALRE25025	2,5 x 25 x 12	500	12.000
ALRE25030	2,5 x 30 x 12	300	7.200
ALRE35050	3,5 x 50 x 14	300	3.600
ALRE35040	3,5 x 40 x 14	300	7.200
ALRE40060	4 x 60 x 16	200	2.400
ALRE40070	4 x 70 x 16	200	1.200
ALRE40080	4 x 80 x 16	100	1.200

Blister

CODE	DIMENSIONS	PCS	SACHETS
BZALRE20015	2 x 15 x 7	25	20
BZALRE25020	2,5 x 20 x 12	25	20
BZALRE25025	2,5 x 25 x 12	25	20
BZALRE25030	2,5 x 30 x 12	15	20
BZALRE35040	3,5 x 40 x 14	15	20
BZALRE35050	3,5 x 50 x 14	15	20
BZALRE40060	4 x 60 x 16	10	20
BZALRE40070	4 x 70 x 16	6	20
BZALRE40080	4 x 80 x 16	4	20

AL-PL

Gond à visser plat en acier

MULTI-MATERIAUX

Bois de pin | Bois noble | Béton

CODE	DIMENSIONS		
ALPL45060	4,5 x 60 x 20	100	2.400
ALPL45080	4,5 x 80 x 20	100	1.200
ALPL45100	4,5 x 100 x 20	100	600
ALPL50120	5 x 120 x 25	100	400

INDEX A PERFECT FIXING

Gonds à visser AL

02 P. 409 Info Technique

BOIS — Bois de pin, Bois feuillu, Bois noble

AL-RO

Gond à visser fileté en acier

CODE	ØD	L1	B	L2	D		
ALRO14025	2.6	17	10	10	2.6	500	22.500
ALRO16030	3.1	20	12	10	3.1	300	13.500
ALRO17040	3.5	29	17	13	3.5	300	7.200
ALRO18040	3.7	28	17	14	3.7	300	7.200
ALRO18050	3.7	37	22	15	3.7	300	7.200
ALRO19050	4.4	37	22	15	4.4	200	4.800
ALRO19060	4.4	46	28	17	4.4	200	4.800
ALRO19070	4.4	55	33	18	4.4	200	2.400
ALRO20060	5	44	26	20	5	200	2.400
ALRO20070	5	53	32	20	5	200	1.600
ALRO20080	5	63	38	21	5	200	2.400
ALRO21080	5.6	60	36	22	5.6	200	2.400
ALRO21090	5.6	70	42	22	5.6	200	800
ALRO22100	6	79	47	23	6	100	1.200
ALRO22110	6	86	52	23	6	100	1.200
ALRO22120	6	97	58	25	6	50	800
ALRO23130	7.8	105	63	25	7.8	50	600

Blister

CODE	DIMENSIONS	PCS	SACHETS
BZALRO14025	14x25 (2,6 x 17 x10)	25	20
BZALRO16030	16x30 (3,1 x 20 x 10)	15	20
BZALRO17040	17x40 (3,5 x 29 x 13)	15	20
BZALRO18040	18x40 (3,7 x 28 x 14)	15	20
BZALRO18050	18x50 (3,7 x 37 x 15)	15	20
BZALRO19050	19x50 (4,4 x 37 x 15)	10	20
BZALRO19060	19x60 (4,4 x 46 x 17)	10	20
BZALRO19070	19x70 (4,4 x 55 x 18)	10	20
BZALRO20060	20x60 (5 x 44 x 20)	8	20
BZALRO20070	20x70 (5 x 53 x 20)	8	20
BZALRO21080	21x80 (5,6 x 60 x 22)	6	20
BZALRO21090	21x90 (5,6 x 70 x 22)	6	20
BZALRO22100	22x100 (6 x 79 x 23)	4	20
BZALRO22110	22x110 (6 x 86 x 23)	2	20
BZALRO22120	22x120 (6 x 97 x 25)	2	20
BZALRO23130	23x130 (7,8 x 105 x 25)	2	20

Boîte avec fenêtre

CODE	DIMENSIONS	PCS	BOÎTES
VALRO14025	14x25 (2,6 x 17 x10)	125	8
VALRO16030	16x30 (3,1 x 20 x 10)	75	8
VALRO17040	17x40 (3,5 x 29 x 13)	75	8
VALRO18040	18x40 (3,7 x 28 x 14)	75	8
VALRO18050	18x50 (3,7 x 37 x 15)	75	8
VALRO19050	19x50 (4,4 x 37 x 15)	60	8
VALRO19060	19x60 (4,4 x 46 x 17)	60	8
VALRO19070	19x70 (4,4 x 55 x 18)	60	8
VALRO20060	20x60 (5 x 44 x 20)	60	8
VALRO20070	20x70 (5 x 53 x 20)	60	8
VALRO20080	20x80 (5 x 63 x 21)	60	8
VALRO21080	21x80 (5,6 x 60 x 22)	50	8
VALRO21090	21x90 (5,6 x 70 x 22)	40	8
VALRO22100	22x100 (6 x 79 x 23)	35	8
VALRO22110	22x110 (6 x 86 x 23)	35	8
VALRO22120	22x120 (6 x 97 x 25)	20	8
VALRO23130	23x130 (7,8 x 105 x 25)	20	8

BOIS — Bois de pin, Bois feuillu, Bois noble

AL-RO B

Gond à visser fileté laqué blanc

CODE	ØD	L1	B	L2	D		
ALROB16030	3.1	20	10	10	3.1	300	13.500
ALROB17040	3.5	29	13	13	3.5	300	7.200
ALROB18050	3.7	37	18	15	3.7	300	7.200
ALROB19060	4.4	46	24	17	4.4	200	4.800

Blister

CODE	DIMENSIONS	PCS	SACHETS
BZALROB1630	16x30 (3,1 x 20 x 10)	15	20
BZALROB1740	17x40 (3,5 x 29 x 13)	15	20
BZALROB1850	18x50 (3,7 x 37 x 15)	15	20
BZALROB1960	19x60 (4,4 x 46 x 17)	10	20

HB Crochets à oeillet

AL-HC

Crochet à oeillet fileté fermé en acier

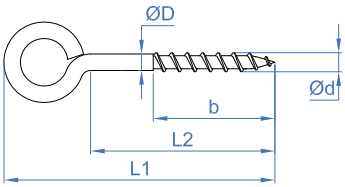

02 P. 409 Info Technique

BOIS — Bois de pin, Bois feuillu, Bois noble

CODE	ØD	L1	B	L2	D		
ALHC14025	2.6	18	7	10	2.6	500	22.500
ALHC16030	3.1	22	9	12	3.1	300	13.500
ALHC17040	3.5	26	10	14	3.5	300	7.200
ALHC18040	4.1	28	10	15	4.1	300	7.200
ALHC18050	4.1	34	12	20	3.7	300	7.200
ALHC19050	4.4	33	12	18	4.4	200	4.800
ALHC19060	4.4	39	15	22	4.4	200	4.800
ALHC19070	4.4	41	15	24	4.4	200	4.800
ALHC20050	5	35	12	19	5	200	4.800
ALHC20060	5	39	12	21	5	200	3.200
ALHC20070	5	44	14	26	5	200	2.400
ALHC20080	5	50	18	30	5	200	2.400
ALHC21070	5.6	43	14	23	5.6	200	2.400
ALHC21080	5.6	48	14	28	5.6	200	2.400
ALHC21090	5.6	56	14	32	5.6	200	1.200
ALHC21100	5.6	61	18	37	5.6	100	1.200
ALHC22110	6	69	24	43	6	100	1.200
ALHC22120	6	74	29	48	6	50	600
ALHC23130	6.3	83	35	55	6.3	50	600

Blister

CODE	DIMENSIONS	PCS	SACHETS
BZALHC14025	14x25 (2,6 x 18 x 7)	25	20
BZALHC16030	16x30 (3,1 x 22 x 9)	15	20
BZALHC17040	17x40 (3,5 x 26 x 10)	15	20
BZALHC18040	18x40 (4,1 x 28 x 10)	15	20
BZALHC18050	18x50 (3,7 x 34 x 12)	15	20
BZALHC19050	19x50 (4,4 x 33 x 12)	10	20
BZALHC19060	19x60 (4,4 x 39 x 15)	10	20
BZALHC19070	19x70 (4,4 x 41 x 15)	10	20
BZALHC20060	20x60 (5 x 39 x 12)	8	20
BZALHC20070	20x70 (5 x 44 x 14)	8	20
BZALHC20080	20x80 (5 x 50 x 18)	8	15
BZALHC21080	21x80 (5,6 x 48 x 14)	6	15
BZALHC21090	21x90 (5,6 x 56 x 14)	6	15
BZALHC21100	21x100 (5,6 x 61 x 18)	4	20
BZALHC22110	22x110 (6 x 69 x 24)	2	20
BZALHC22120	22x120 (6 x 74 x 29)	2	20
BZALHC23130	23x130 (6,3 x 83 x 35)	2	20

AL-HC B

Crochet à oeillet fileté fermé laqué blanc

BOIS — Bois de pin, Bois feuillu, Bois noble

CODE	ØD	L1	B	L2	D		
ALHCB16030	3.1	22	9	12	3.1	300	13.500
ALHCB17040	3.5	26	10	14	3.5	300	7.200
ALHCB18050	3.7	34	12	20	3.7	300	7.200
ALHCB19060	4.4	39	15	22	4.4	200	4.800

Blister

CODE	DIMENSIONS	PCS	SACHETS
BZALHCB1630	16x30 (3,1 x 22 x 9)	15	20
BZALHCB1740	17x40 (3,5 x 26 x 10)	15	20
BZALHCB1850	18x50 (3,7 x 34 x 12)	15	20
BZALHCB1960	19x60 (4,4 x 39 x 15)	10	20

Crochets à oeillet HB

02 P. 408 Info Technique

BOIS — Bois de pin, Bois feuillu, Bois noble

AL-HA

Crochet à oeillet ouvert en acier

CODE	ØD	L1	B	L2	D		
ALHA14025	2.6	18	7	10	2.6	500	22.500
ALHA16030	3.1	22	9	12	3.1	300	13.500
ALHA17040	3.5	27	10	14	3.5	300	7.200
ALHA18040	4.1	29	10	15	4.1	300	7.200
ALHA18050	4.1	38	12	20	4.1	300	3.600
ALHA19050	4.4	35	12	18	4.4	200	4.800
ALHA19060	4.4	42	15	22	4.4	200	4.800
ALHA19070	4.4	44	15	24	4.4	200	2.400
ALHA20050	5	39	12	19	5	200	2.400
ALHA20060	5	41	12	21	5	200	2.400
ALHA20070	5	48	14	26	5	200	2.400
ALHA20080	5	54	18	30	5	200	2.400
ALHA21070	5.6	49	14	23	5.6	200	2.400
ALHA21080	5.6	54	14	28	5.6	200	2.400
ALHA21090	5.6	60	14	32	5.6	200	1.200
ALHA21100	5.6	66	18	37	5.6	100	1.200
ALHA22110	6	76	24	43	6	100	1.200
ALHA22120	6	81	29	48	6	50	600
ALHA23130	6.3	89	35	55	6.3	50	600

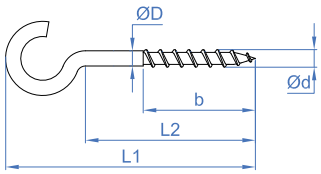

Blister

CODE	DIMENSIONS	PCS	SACHETS
BZALHA14025	14x25 (2,6 x 18 x 7)	25	20
BZALHA16030	16x30 (3,1 x 22 x 9)	15	20
BZALHA17040	17x40 (3,5 x 26 x 10)	15	20
BZALHA18040	18x40 (4,1 x 29 x 10)	15	20
BZALHA18050	18x50 (4,1 x 34 x 12)	15	20
BZALHA19050	19x50 (4,4 x 33 x 12)	10	20
BZALHA19060	19x60 (4,4 x 39 x 15)	10	20
BZALHA19070	19x70 (4,4 x 41 x 15)	10	20
BZALHA20060	20x60 (5 x 39 x 12)	8	20
BZALHA20070	20x70 (5 x 44 x 14)	8	20
BZALHA20080	20x80 (5 x 50 x 18)	8	20
BZALHA21080	21x80 (5,6 x 48 x 14)	6	20
BZALHA21090	21x90 (5,6 x 56 x 14)	6	20
BZALHA21100	21x100 (5,6 x 61 x 18)	5	15
BZALHA22110	22x110 (6 x 69 x 24)	2	15
BZALHA22120	22x120 (6 x 74 x 29)	2	15
BZALHA23130	23x130 (6,3 x 82 x 35)	2	15

BOIS — Bois de pin, Bois feuillu, Bois noble

AL-HA B

Crochet à oeillet ouvert laqué blanc

CODE	ØD	L1	B	L2	D		
ALHAB16030	3.1	22	9	12	3.1	300	13.500
ALHAB17040	3.5	26	10	14	3.5	300	7.200
ALHAB18050	4.1	34	12	20	3.7	300	7.200
ALHAB19060	4.4	39	15	22	4.4	200	4.800

Blister

CODE	DIMENSIONS	PCS	SACHETS
BZALHAB1630	16x30 (3,1 x 22 x 9)	15	20
BZALHAB1740	17x40 (3,5 x 26 x 10)	15	20
BZALHAB1850	18x50 (4,1 x 34 x 12)	15	20
BZALHAB1960	19x60 (4,4 x 39 x 15)	10	20

HB Crochets à oeillet

HC-RM

Crochet à oeillet fermé. Filetage métrique avec écrou

MULTI-MATERIAUX

Bois de pin | Bois feuillu | Bois noble

CODE	DIMENSIONS		
HCRM03026	3 x 26	100	4.500
HCRM04035	4 x 35	100	2.400
HCRM05037	5 x 37	100	1.200
HCRM06050	6 x 50	100	1.200
HCRM08060	8 x 60	100	600
HCRM10065	10 x 65	50	300
HCRM12075	12 x 75	50	150

Blister

CODE	DIMENSIONS	PCS	SACHETS
BZHCRM03026	3 x 26	15	20
BZHCRM04035	4 x 35	15	20
BZHCRM05037	5 x 37	8	20
BZHCRM06050	6 x 50	6	20
BZHCRM08060	8 x 60	2	20
BZHCRM10065	10 x 65	2	20

HA-RM

Crochet à oeillet ouvert. Filetage métrique avec écrou

MULTI-MATERIAUX

Bois de pin | Bois feuillu | Bois noble

CODE	DIMENSIONS		
HARM03026	3 x 26	100	4.500
HARM04035	4 x 35	100	2.400
HARM05037	5 x 37	100	1.200
HARM06050	6 x 50	100	1.200
HARM08060	8 x 60	50	300

Blister

CODE	DIMENSIONS	PCS	SACHETS
BZHARM03026	3 x 26	15	20
BZHARM04035	4 x 35	15	20
BZHARM05037	5 x 37	8	20
BZHARM06050	6 x 50	6	20
BZHARM08060	8 x 60	2	20

Clous PC

MULTI-MATERIAUX — Bois de pin, Bois feuillu, Bois noble

PA-CP

Clou d'acier tête plate

CODE	DIMENSIONS		
PACP22520	2,25 x 20	500	22.500
PACP22525	2,25 x 25	500	22.500
PACP22530	2,25 x 30	500	12.000
PACP25040	2,50 x 40	500	12.000
PACP25050	2,50 x 50	500	6.000
PACP29050	2,90 x 50	300	3.600
PACP29060	2,90 x 60	300	3.600
PACP29070	2,90 x 70	300	2.400
PACP34030	3,40 x 30	500	4.000
PACP34040	3,40 x 40	500	6.000
PACP34050	3,40 x 50	100	4.500
PACP34060	3,40 x 60	100	2.400
PACP34070	3,40 x 70	100	2.400
PACP34080	3,40 x 80	100	1.600

Blister

CODE	DIMENSIONS	PCS	SACHETS
BZPACP22520	2,25 x 20	50	20
BZPACP22525	2,25 x 25	50	20
BZPACP22530	2,25 x 30	50	20
BZPACP25040	2,50 x 40	35	20
BZPACP25050	2,50 x 50	30	20
BZPACP29060	2,90 x 60	20	20
BZPACP29070	2,90 x 70	20	20
BZPACP34040	3,40 x 40	20	20
BZPACP34050	3,40 x 50	10	20
BZPACP34060	3,40 x 60	10	20
BZPACP34070	3,40 x 70	10	20

BOIS — Bois de pin, Bois feuillu, Bois noble

PA-CC

Clou d'acier tête conique cuivrée

CODE	DIMENSIONS		
PACC15015	1,5 x 15	800	36.000
PACC15020	1,5 x 20	800	36.000
PACC15025	1,5 x 25	500	22.500
PACC20025	2 x 25	500	22.500
PACC20030	2 x 30	500	12.000
PACC20035	2 x 35	500	12.000
PACC20040	2 x 40	500	12.000
PACC20045	2 x 45	500	6.000
PACC20050	2 x 50	500	6.000

Blister

CODE	DIMENSIONS	PCS	SACHETS
BZPACC15015	1,5 x 15	75	20
BZPACC15020	1,5 x 20	50	20
BZPACC15025	1,5 x 25	50	20
BZPACC20025	2 x 25	50	20
BZPACC20030	2 x 30	50	20
BZPACC20035	2 x 35	50	20
BZPACC20040	2 x 40	35	20
BZPACC20045	2 x 45	35	20
BZPACC20050	2 x 50	30	20

Boîte avec fenêtre

CODE	DIMENSIONS	PCS	BOÎTES
VPACC15015	1,5 x 15	240	8
VPACC15020	1,5 x 20	240	8
VPACC15025	1,5 x 25	150	8
VPACC20025	2 x 25	150	8
VPACC20030	2 x 30	150	8
VPACC20035	2 x 35	150	8
VPACC20040	2 x 40	150	8
VPACC20045	2 x 45	150	8
VPACC20050	2 x 50	150	8

PC Clous

PA-CX

BOIS

Clou de laiton tête convexe

Blister

CODE	DIMENSIONS	PCS	SACHETS
BZPACX11010	1,1 x 10	75	20
BZPACX13012	1,3 x 12	50	20
BZPACX13020	1,3 x 20	40	20
BZPACX15016	1,5 x 16	35	20
BZPACX15025	1,5 x 25	20	20
BZPACX18030	1,8 x 30	20	20

GM-Z

BOIS Bois de pin Bois feuillu Bois noble

Crampillon

CODE	DIMENSIONS		
GMZ08012	8 x 12	800	36.000
GMZ10016	10 x 16	800	19.200
GMZ12020	12 x 20	800	19.200
GMZ15026	15 x 26	600	7.200
GMZ17030	17 x 30	600	7.200
GMZ19035	19 x 35	400	4.800

Blister

CODE	DIMENSIONS	PCS	SACHETS
BZGMZ08012	8 x 12	50	20
BZGMZ10016	10 x 16	40	20
BZGMZ12020	12 x 20	50	20
BZGMZ15026	15 x 26	40	20
BZGMZ17030	17 x 30	25	20
BZGMZ19035	19 x 35	15	20

Boîte avec fenêtre

CODE	DIMENSIONS	PCS	BOÎTES
VGMZ10016	10 x 16	240	8
VGMZ15026	15 x 26	200	8
VGMZ19035	19 x 35	100	8

CF-B

MULTI-MATERIAUX Bois de pin Bois feuillu Bois noble

Attache à dent facile pour cadre

CODE	DIMENSIONS		
CFBL	Blanco	200	9.000

Blister

CODE	DIMENSIONS	PCS	SACHETS
BZCFBL	Blanco	10	20

Clous PC

BOIS Bois de pin Bois feuillu Bois noble Ny NYLON

SV-NB

Support de vitrine blanc

CODE	DIMENSIONS		
SVNB02	Grande	200	2.400
SVNB01	Pequeño	300	3.600

Blister

CODE	DIMENSIONS	PCS	SACHETS
BZSVNB02	Grande	8	20
BZSVNB01	Pequeño	10	20

BOIS Bois de pin Bois feuillu Bois noble Ny NYLON

SV-NM

Support de vitrine marron

CODE	DIMENSIONS		
SVNM02	Grande	200	2.400
SVNM01	Pequeño	300	3.600

Blister

CODE	DIMENSIONS	PCS	SACHETS
BZSVNM02	Grande	8	20
BZSVNM01	Pequeño	10	20

BOIS Bois de pin Bois feuillu Bois noble Ny NYLON

SV-C

Support de vitrine carré 2 pointes

CODE	DIMENSIONS		
SVCBL	Blanco	300	3.600
SVCMA	Marrón	300	3.600

Blister

CODE	DIMENSIONS	PCS	SACHETS
BZSVCBL	Blanco	10	20
BZSVCMA	Marrón	10	20

COFFRET MULTI-RÉFÉRENCES

COFFRET PROFESSIONNEL : VIS À BOIS + POINTES

2.008 pcs.
COD. **MLTPPOP101**

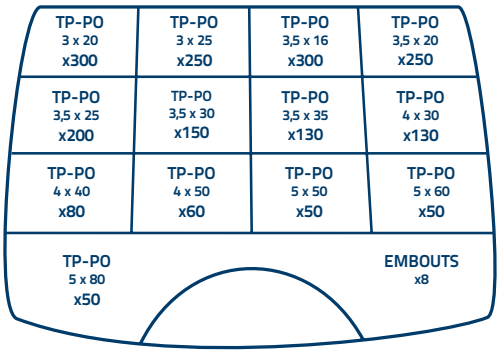

TP-PO

PU

CODE	CONTENU	N° PIÈCES
MLTPPOP101	TP-PO + EMBOUTS	2.008

CARACTÉRISTIQUES:

- Coffret multi-produits haute qualité.
- Dimensions : 31,2 x 23,8 x 5,1 cms. (Largeur x Profondeur xHauteur)
- Ergonomique pour une manipulation plus aisée.
- Empilables.
- Séparateurs réglables.
- Configurable jusqu'à 21 cavités.
- Couvercle nervuré pour éviter que le contenu se mélange.
- Fermeture résistante et durable.

COFFRET PROFESSIONNEL MULTI-PRODUITS

670 pcs.
COD. **MLTBOP101**

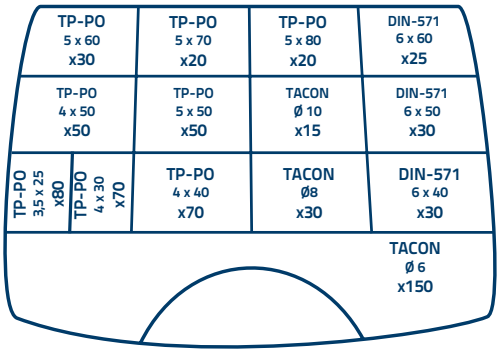

TP-PO

DIN-571

TACON

CODE	CONTENU	N° PIÈCES
MLTBOP101	TP-PO + DIN-571 + TACON	670

CARACTÉRISTIQUES:

- Coffret multi-produits haute qualité.
- Dimensions : 31,2 x 23,8 x 5,1 cms. (Largeur x Profondeur x Hauteur)
- Ergonomique et manipulation facile.
- Empilables.
- Séparateurs réglables.
- Configurable jusqu'à 21 cavités.
- Couvercle nervuré pour éviter que le contenu se mélange.
- Fermeture résistante et durable.

COFFRET MULTI-RÉFÉRENCES

COFFRET TRANSPARENT

CARACTÉRISTIQUES:

- Trois compositions adaptées aux besoins de chaque client. (Voir plus bas).
- Trois tailles disponibles pour chaque composition.
- Peut s'accrocher en linéaire. Munie d'un crochet haute résistance.
- Compositions idéales pour favoriser l'achat impulsif sur le point de vente.
- Couvercle nervuré pour éviter que le contenu se mélange.

TAILLES

GRANDE
29,5 x 18,5 x 4,5 cms.
(Largeur x Profondeur x Hauteur)

MOYENNE
23,5 x 14,5 x 4 cms.
(Largeur x Profondeur x Hauteur)

PETITE
16 x 10,5 x 3,5 cms.
(Largeur x Profondeur x Hauteur)

COMPOSITIONS:

BOIS

TP-PO

PU-PO

CODE	CONTENU	TAILLE	N° PIÈCES
MLTPPOT101	TP-PO + EMBOUTS	PETITE	407
MLTPPOT201	TP-PO + EMBOUTS	MOYENNE	902
MLTPPOT301	TP-PO + EMBOUTS	GRANDE	1.742

MULTI-PRODUITS

TACON

AL-RO

AL-HA

AL-HC

TP-PO Z

DIN-571

CODE	CONTENU	TAILLE	N° PIÈCES
MLMULT101	MULTIPRODUIT	PETITE	165
MLMULT201	MULTIPRODUIT	MOYENNE	415
MLMULT301	MULTIPRODUIT	GRANDE	1.155

PLAQUE DE PLÂTRE

AL-HC

AL-RO

AL-HA

TP-PO Z

ANCLA

IN-CO

T4S

TAPLANY

TAPLAME + DIN-7981

CODE	CONTENU	TAILLE	N° PIÈCES
MLPLAT101	MULTIPRODUIT	PETITE	130
MLPLAT201	MULTIPRODUIT	MOYENNE	295
MLPLAT301	MULTIPRODUIT	GRANDE	455

CONNECTEURS POUR BOIS

SO — Supports perforés

SO-UO

Avec trous pour scellement

BOIS — Bois noble — Bois de pin — Bois feuillu

CODE	DIMENSIONS	N° TROUS	Ø TROUS	ÉPAISSEUR	
SOU004110	40 x 110 x 80	4/1/22	11/7/4,6	2	25
SOU006100	60 x 100 x 80	4/1/22	11/7/4,6	2	25
SOU007125	70 x 125 x 80	4/1/28	11/7/4,6	2	25
SOU008120	80 x 120 x 80	4/1/28	11/7/4,6	2	25
SOU010140	100 x 140 x 80	4/1/34	11/7/4,6	2	10

SO-UR

À largeur variable avec trous pour scellement

BOIS — Bois noble — Bois de pin — Bois feuillu

CODE	DIMENSIONS	N° TROUS	Ø TROUS	ÉPAISSEUR	
SOUR30140DR	26 x 140 x 76	2/20	11/4,5	2	25
SOUR30140IZ	26 x 140 x 76	2/20	11/4,5	2	25

SC — Équerres pour connecteurs bois

SC-EI

D'assemblage, perforée avec trous même taille

BOIS — Bois noble — Bois de pin — Bois feuillu

CODE	DIMENSIONS	N° TROUS	Ø TROUS	ÉPAISSEUR	
SCEI040402	40 x 40 x 20	6	4,5	2	100
SCEI040404	40 x 40 x 40	8	4,6	2	50
SCEI040406	40 x 40 x 60	12	4,6	2.5	50
SCEI050504	50 x 50 x 40	8	4,5	2	50
SCEI060604	60 x 60 x 40	12	5	2.5	50
SCEI060606	60 x 60 x 60	18	5	2.5	50
SCEI060608	60 x 60 x 80	20	4,6	2.5	25
SCEI070704	75 x 75 x 40	12	4,6	2	50
SCEI080808	80 x 80 x 80	28	4,6	2.5	25
SCEI101004	100 x 100 x 40	14	4,6	2	50
SCEI101010	100 x 100 x 100	46	4,6	2.5	25

SC-ED

D'assemblage, perforée avec trous tailles différentes

BOIS — Bois noble — Bois de pin — Bois feuillu

CODE	DIMENSIONS	N° TROUS	Ø TROUS	ÉPAISSEUR	
SCED050503	50 x 50 x 35	2/12	11/4,5	2.5	50
SCED060604	60 x 60 x 45	2/12	10,4/4,8	2.5	50
SCED070705	70 x 70 x 55	2/20	10,4/4,6	2.5	50
SCED090904	90 x 90 x 40	4/16	10,4/4,6	3	50
SCED090906	90 x 90 x 65	5/15	12,8/4,6	2.5	25
SCED101009	105 x 105 x 90	5/29	13,4/4,6	3	25

SC-LD

D'assemblage, côtés inégaux

BOIS — Bois noble — Bois de pin — Bois feuillu

CODE	DIMENSIONS	N° TROUS	Ø TROUS	ÉPAISSEUR	
SCLD040606	60 x 60 x 40	2/13	11/5	2.5	50
SCLD060806	60 x 80 x 60	3/18	11/5	2.5	50

Équerres pour connecteurs bois

SC

SC-GA

Angle large

BOIS — Bois noble, Bois de pin, Bois feuillu

CODE	DIMENSIONS	N° TROUS	Ø TROUS	ÉPAISSEUR	
SCGA100404	42 x 42 x 100	16	5	2	25

SC-RF

Renforcée

BOIS — Bois noble, Bois de pin, Bois feuillu

CODE	DIMENSIONS	N° TROUS	Ø TROUS	ÉPAISSEUR	
SCRF070705	70 x 70 x 55	2/12	10,4/4,6	2.5	50
SCRF070605	77 x 64 x 50	2/10	11/4,6	2	50
SCRF090906	90 x 90 x 65	2/24	11/4,5	2.5	25
SCRF101009	100 x 100 x 90	4/26	13,4/4,6	3	25
SCRF151506	150 x 150 x 65	3/13/1/15	11/5/11x32/5	2.5	25

SC-RG

Réglable

BOIS — Bois noble, Bois de pin, Bois feuillu

CODE	DIMENSIONS	N° TROUS	Ø TROUS	ÉPAISSEUR	
SCRG090505	50 x 90 x 50	3/15	11/4,6	2.5	50
SCRG090508	50 x 90 x 80	5/16	13/4,6	2.5	50

SC-AS

Asymétrique, droite ou gauche

BOIS — Bois noble, Bois de pin, Bois feuillu

CODE	DIMENSIONS	N° TROUS	Ø TROUS	ÉPAISSEUR	
SCAS3317DR	32 x 100 x 170	20	5	2	50
SCAS3317IZ	32 x 100 x 170	20	5	2	50

SC-CE

Pour béton

BOIS — Bois noble, Bois de pin, Bois feuillu

CODE	DIMENSIONS	N° TROUS	Ø TROUS	ÉPAISSEUR	
SCCE200404	40 x 200 x 40	18+1	4,5/11	2	10

SC — Équerres pour connecteurs bois

SC-OB

Pour chaises, trous biseautés sur les 2 faces

BOIS — Bois noble — Bois de pin — Bois feuillu — Z

CODE	DIMENSIONS	N° TROUS	Ø TROUS	ÉPAISSEUR	
SCOB020214	25 x 25 x 15	4	4	1.8	100
SCOB030314	30 x 30 x 15	4	4,6	2	100
SCOB040415	40 x 40 x 15	4	4,5	1.8	100
SCOB050515	50 x 50 x 15	4	5	2	100
SCOB060618	60 x 60 x 16	4	5	2	100
SCOB070718	75 x 75 x 18	4	5,2	2	50
SCOB090920	90 x 90 x 20	4	6,5	2	50
SCOB101020	100 x 100 x 20	6	5,5	2	40
SCOB121222	125 x 125 x 22	6	5,5	2.5	40
SCOB151525	150 x 150 x 25	6	5,5	3	10

SC-CD Z

Grand et côtés inégaux

BOIS — Bois noble — Bois de pin — Bois feuillu — Z

CODE	DIMENSIONS	N° TROUS	Ø TROUS	ÉPAISSEUR	
SCCDZ402575	25 x 40 x 75	5	4,6	2	20

SC-CI

Côtés égaux,

BOIS — Bois noble — Bois de pin — Bois feuillu — Z

CODE	DIMENSIONS	N° TROUS	Ø TROUS	ÉPAISSEUR	
SCCI303030	30 x 30 x 30	4	4,6	2	100
SCCI404040	40 x 40 x 40	4	4,6	2	50
SCCI606060	60 x 60 x 60	8	4,5	2	50

SC-EM

Pour encastrement

BOIS — Bois noble — Bois de pin — Bois feuillu — B

CODE	DIMENSIONS	N° TROUS	Ø TROUS	ÉPAISSEUR	
SCEM081240	80 x 120 x 40	5	4,7	1.6	20
SCEM101640	100 x 160 x 37	5	4,5	2	20

SC-ER

Réglable, pour encastrement

BOIS — Bois noble — Bois de pin — Bois feuillu — Z

CODE	DIMENSIONS	N° TROUS	Ø TROUS	ÉPAISSEUR	
SCER302525	25 x 25 x 30	1/2	4,5 x 14/4,5	1.2	50
SCER392822	39 x 28 x 22	1/1	4,5 x 16/4,5	1	50

Équerres pour connecteurs bois

SC

BOIS — Bois noble, Bois de pin, Bois feuillu

CODE	DIMENSIONS	N° TROUS	Ø TROUS	ÉPAISSEUR	
SCGEZ704025	25 x 41,5 x 69	5	4,5	1.5	20

SC-GE Z

Grande et réglable pour encastrement

MÉTAL — Bois noble, Bois feuillu, Bois de pin

CODE	DIMENSIONS	
SCMZ272715	27 x 27 x 15	12
SCMZ323215	32 x 32 x 15	12
SCMZ404015	40 x 40 x 15	10
SCMZ505015	50 x 50 x 15	10
SCMZ606018	60 x 60 x 18	12
SCMZ808018	80 x 80 x 18	10

SC-MZ

Zinguée, pour chaises en maxipack (10 U.)

BOIS — Bois noble, Bois de pin, Bois feuillu

CODE	DIMENSIONS	N° TROUS	Ø TROUS	ÉPAISSEUR	
SCPD107530	75 x 100 x 30	5	5	2.5	50
SCPD128035	80 x 120 x 35	7	4,5	3.5	25

SC-PD

Pour poutre, côtés inégaux,

BOIS — Bois noble, Bois de pin, Bois feuillu

CODE	DIMENSIONS	N° TROUS	Ø TROUS	ÉPAISSEUR	
SCREZ357565	35 x 75 x 65	3/2/2	7/7 x 25/7 x 60	3	10

SC-RE Z

Réglable

BOIS — Bois noble, Bois de pin, Bois feuillu

CODE	DIMENSIONS	N° TROUS	Ø TROUS	ÉPAISSEUR	
SCLCZ354030	34 x 38 x 30	2	4,5	2	100

SC-LC Z

En “L”, pour clôtures tressées avec vis soudée

PT — Platines pour connecteurs bois

PT-BR

D'assemblage et bride plate

BOIS — Bois noble — Bois de pin — Bois feuillu

CODE	DIMENSIONS	N° TROUS	Ø TROUS	ÉPAISSEUR	
PTBR10035	95 x 35	2/12	11/4,5	2.5	50
PTBR13355	135 x 55	2/20	11/4,5	2.5	50

PT-EM

Pour encastrement

BOIS — Bois noble — Bois de pin — Bois feuillu

CODE	DIMENSIONS	N° TROUS	Ø TROUS	ÉPAISSEUR	
PTEM18040	180 x 40	6	4,7	2	20

PT-ET

En "T"

BOIS — Bois noble — Bois de pin — Bois feuillu

CODE	DIMENSIONS	N° TROUS	Ø TROUS	ÉPAISSEUR	
PTET169845	160 x 98 x 45	4/20	11/4,5	2.5	25

PT-OB

De liaison, trous biseautés sur les 2 faces

BOIS — Bois noble — Bois de pin — Bois feuillu

CODE	DIMENSIONS	N° TROUS	Ø TROUS	ÉPAISSEUR	
PTOB05015	50 x 15	4	4,7	1.75	100
PTOB06015	60 x 15	4	4,5	1.75	100
PTOB08015	80 x 15	4	4,5	1.75	100
PTOB10015	100 x 15	4	5	1.75	100
PTOB12020	120 x 20	4	5,5	1.75	100

PT-TT

En "T"

BOIS — Bois noble — Bois de pin — Bois feuillu

CODE	DIMENSIONS	N° TROUS	Ø TROUS	ÉPAISSEUR	
PTTT030716	70 x 35 x 16	6	4,3	1.5	50
PTTT111430	140 x 80 x 30	6	5	2	25

PT-UN

D'assemblage universel

BOIS — Bois noble — Bois de pin — Bois feuillu

CODE	DIMENSIONS	N° TROUS	Ø TROUS	ÉPAISSEUR		
PTUN12038	120 x 40	12	4,6	2	50	-
PTUN16038	160 x 40	12/1	4,8/11	2	100	400
PTUN20060	200 x 60	25/1	4,8/11	2	25	-
PTUN20080	200 x 80	35/1	4,8/11	2	25	75
PTUN24060	240 x 60	30/1	4,8/11	2	25	-
PTUN24080	240 x 80	42/1	4,8/11	2	25	50

Platines pour connecteurs bois

PT

BOIS — Béton, Béton creuse, Bois de pin, Béton cellulaire, Bois feuillu

CODE	DIMENSIONS	N° TROUS	ÉPAISSEUR	
APAR070	70 x 70 x 100 x 100	8	5	1
APAR150	150 x 150 x 100 x 100	8	5	1

AP-AR

Hauteur réglable

BOIS — Béton, Béton creuse, Brique pleine, Béton cellulaire, Bois noble, Pierre, Bois de pin, Bois feuillu

CODE	DIMENSIONS	N° TROUS	Ø TROUS	ÉPAISSEUR	
APAT071	71 x 200 x 60 x 50	6	10,5	4	1
APAT091	91 x 200 x 60 x 50	6	10,5	4	1
APAT101	101 x 200 x 60 x 50	6	10,5	4	1

AP-AT

En “U” pour visser directement ou cheviller sur tiges filetées encastrées

BOIS — Béton, Béton creuse, Bois noble, Béton cellulaire

CODE	DIMENSIONS	N° TROUS	Ø TROUS	ÉPAISSEUR	
APFL801020	80 x 100 x 200 x 60	3	11	4	1

AP-FL

En “L” , soudé, et avec fer à béton

BOIS — Béton, Béton creuse, Bois noble, Béton cellulaire, Brique pleine, Pierre

CODE	DIMENSIONS	N° TROUS	Ø TROUS	ÉPAISSEUR	
APFUZ100	60-140 x 115 x 100 x 70	3/4	11/7	4.5	1

AP-FU Z

En “U”, largeur réglable

BOIS — Béton, Béton creuse, Bois noble, Béton cellulaire

CODE	DIMENSIONS	N° TROUS	Ø TROUS	ÉPAISSEUR	
APPD100	100 x 100 x 150 x 42	8	10,5	5	1

AP-PD

Côtés inégaux

BOIS — Béton, Béton creuse, Bois noble, Béton cellulaire

CODE	DIMENSIONS	N° TROUS	Ø TROUS	ÉPAISSEUR	
APPG070	70 x 90 x 70 x 80 x 90	8	8,5	5	1
APPG100	100 x 100 x 100 x 100 x 100	8	10,5	5	1

AP-PG

Côtés égaux

PT — Platines pour connecteurs bois

AP-PT

En "U", soudé, avec pied de fer à béton

BOIS — Béton, Béton creuse, Brique pleine, Béton cellulaire, Bois noble, Pierre

CODE	DIMENSIONS	N° TROUS	Ø TROUS	ÉPAISSEUR	
APPT071	71 x 100 x 200 x 60	6	10,5	4	1
APPT091	91 x 100 x 200 x 60	6	10,5	4	1
APPT101	101 x 100 x 200 x 60	6	10,5	4	1

AP-UE Z

En "U" pour encastrer avec largeur réglable

BOIS — Béton, Béton creuse, Bois noble, Béton cellulaire, Brique pleine

CODE	DIMENSIONS	N° TROUS	Ø TROUS	ÉPAISSEUR	
APUEZ200	71-131 x 110 x 200 x 70	6	11-7	4.5	1

AP-SB

Pied de poteau à visser

BOIS — Béton, Béton creuse, Brique pleine, Béton cellulaire

CODE	DIMENSIONS	N° TROUS	Ø TROUS	ÉPAISSEUR	MIN. COMMANDE	
APSB71	71 x 71 x 150	2	4 x 11	1.8	2	1
APSB91	91 x 91 x 150	2	4 x 11	1.8	2	1

AP-EN

Pied de poteau à enfoncer

BOIS — Béton, Béton creuse, Brique pleine, Béton cellulaire

CODE	DIMENSIONS	N° TROUS	Ø TROUS	ÉPAISSEUR	MIN. COMMANDE	
APEN71	71 x 71 x 750	2	4 x 11	1.8	2	1
APEN91	91 x 91 x 750	2	4 x 11	1.8	2	1

VM-PF — Pointes de fixation ATLANTIS C3-M

BOIS — Béton, Béton creuse, Bois de pin, Béton cellulaire, Bois feuillu

CODE	DIMENSIONS	PCS. X SEAU	
VMPF050	4 x 50	1	200

BOULONNERIE NORMALISÉE

DIN-933

Vis métrique 8.8 avec tête hexagonale totalement filetée

DIN-933

Zinguée

MÉTAL

Disponible en diférentes revêtements. Consultez prix et délais de livraison.

CODE	DIMENSIONS			
D93304008	M4 x 8	7	500	22.500
D93304010	M4 x 10	7	500	22.500
D93304012	M4 x 12	7	500	12.000
D93304016	M4 x 16	7	500	12.000
D93304020	M4 x 20	7	500	12.000
D93304025	M4 x 25	7	500	6.000
D93304030	M4 x 30	7	500	6.000
D93304035	M4 x 35	7	250	6.000
D93304040	M4 x 40	7	250	3.000
D93304045	M4 x 45	7	250	3.000
D93304050	M4 x 50	7	250	3.000
D93304060	M4 x 60	7	250	3.000
D93305010	M5 x 10	8	500	12.000
D93305012	M5 x 12	8	500	12.000
D93305016	M5 x 16	8	500	6.000
D93305020	M5 x 20	8	500	6.000
D93305025	M5 x 25	8	500	6.000
D93305030	M5 x 30	8	500	6.000
D93305035	M5 x 35	8	250	3.000
D93305040	M5 x 40	8	250	3.000
D93305045	M5 x 45	8	250	3.000
D93305050	M5 x 50	8	250	3.000
D93305060	M5 x 60	8	250	1.500
D93305070	M5 x 70	8	250	3.000
D93306010	M6 x 10	10	250	6.000
D93306012	M6 x 12	10	250	6.000
D93306016	M6 x 16	10	250	6.000
D93306020	M6 x 20	10	250	3.000
D93306025	M6 x 25	10	250	3.000
D93306030	M6 x 30	10	250	3.000
D93306035	M6 x 35	10	250	3.000
D93306040	M6 x 40	10	250	3.000
D93306045	M6 x 45	10	250	1.500
D93306050	M6 x 50	10	250	1.500
D93306060	M6 x 60	10	100	1.200
D93306065	M6 x 65	10	100	600
D93306070	M6 x 70	10	100	1.200
D93308016	M8 x 16	13	200	2.400
D93308020	M8 x 20	13	200	1.600
D93308025	M8 x 25	13	200	1.600
D93308030	M8 x 30	13	200	1.200
D93308035	M8 x 35	13	200	1.200
D93308040	M8 x 40	13	200	1.200
D93308045	M8 x 45	13	200	1.200
D93308050	M8 x 50	13	200	800
D93308060	M8 x 60	13	200	800
D93308070	M8 x 70	13	200	800
D93308080	M8 x 80	13	100	600
D93308090	M8 x 90	13	100	600
D93308100	M8 x 100	13	100	400
D93308110	M8 x 110	13	100	400
D93308120	M8 x 120	13	100	400
D93310016	M10 x 16	17	200	1.200
D93310020	M10 x 20	17	200	1.200
D93310025	M10 x 25	17	200	1.200
D93310030	M10 x 30	17	200	800
D93310035	M10 x 35	17	200	1.200
D93310040	M10 x 40	17	200	800
D93310045	M10 x 45	17	200	800
D93310050	M10 x 50	17	200	800
D93310060	M10 x 60	17	100	600
D93310070	M10 x 70	17	100	400
D93310080	M10 x 80	17	100	400
D93310090	M10 x 90	17	50	300

CODE	DIMENSIONS			
D93310100	M10 x 100	17	50	300
D93312020	M12 x 20	19	100	1.200
D93312025	M12 x 25	19	100	600
D93312030	M12 x 30	19	100	600
D93312035	M12 x 35	19	100	600
D93312040	M12 x 40	19	100	600
D93312045	M12 x 45	19	100	600
D93312050	M12 x 50	19	100	400
D93312060	M12 x 60	19	100	400
D93312070	M12 x 70	19	100	400
D93312080	M12 x 80	19	50	300
D93312090	M12 x 90	19	50	300
D93312100	M12 x 100	19	25	300
D93312110	M12 x 110	19	25	300
D93312120	M12 x 120	19	25	300
D93314030	M14 x 30	22	50	400
D93314035	M14 x 35	22	50	300
D93314040	M14 x 40	22	50	300
D93314045	M14 x 45	22	50	300
D93314050	M14 x 50	22	50	300
D93314060	M14 x 60	22	50	300
D93314070	M14 x 70	22	50	300
D93314080	M14 x 80	22	25	150
D93314090	M14 x 90	22	25	150
D93314100	M14 x 100	22	25	150
D93314110	M14 x 110	22	25	150
D93314120	M14 x 120	22	25	150
D93316030	M16 x 30	24	50	300
D93316035	M16 x 35	24	50	300
D93316040	M16 x 40	24	50	300
D93316045	M16 x 45	24	50	300
D93316050	M16 x 50	24	50	300
D93316060	M16 x 60	24	50	200
D93316070	M16 x 70	24	25	150
D93316080	M16 x 80	24	25	150
D93316090	M16 x 90	24	25	150
D93316100	M16 x 100	24	25	150
D93316110	M16 x 110	24	25	150
D93316120	M16 x 120	24	25	150
D93318030	M18 x 30	27	25	150
D93318035	M18 x 35	27	25	300
D93318040	M18 x 40	27	25	300
D93318045	M18 x 45	27	25	300
D93318050	M18 x 50	27	25	150
D93318060	M18 x 60	27	25	150
D93318070	M18 x 70	27	25	150
D93318080	M18 x 80	27	25	150
D93318090	M18 x 90	27	25	150
D93318100	M18 x 100	27	25	150
D93318110	M18 x 110	27	25	100
D93318120	M18 x 120	27	25	100
D93320030	M20 x 30	30	25	150
D93320035	M20 x 35	30	25	150
D93320040	M20 x 40	30	25	150
D93320045	M20 x 45	30	25	150
D93320050	M20 x 50	30	25	150
D93320060	M20 x 60	30	25	150
D93320070	M20 x 70	30	25	100
D93320080	M20 x 80	30	10	120
D93320090	M20 x 90	30	10	60
D93320100	M20 x 100	30	10	60
D93320110	M20 x 110	30	10	60
D93320120	M20 x 120	30	10	60

Vis métrique 8.8 avec tête hexagonale totalement filetée DIN-933

Blister

CODE	DIMENSIONS	PCS	SACHETS
BZ3Z04008	M4 x 8	6	20
BZ3Z04010	M4 x 10	6	20
BZ3Z04012	M4 x 12	6	20
BZ3Z04016	M4 x 16	6	20
BZ3Z04020	M4 x 20	6	20
BZ3Z04025	M4 x 25	6	20
BZ3Z04030	M4 x 30	6	20
BZ3Z04035	M4 x 35	6	20
BZ3Z04040	M4 x 40	6	20
BZ3Z04045	M4 x 45	6	20
BZ3Z04050	M4 x 50	6	20
BZ3Z04060	M4 x 60	6	20
BZ3Z05010	M5 x 10	6	20
BZ3Z05012	M5 x 12	6	20
BZ3Z05015	M5 x 15	6	20
BZ3Z05016	M5 x 16	6	20
BZ3Z05020	M5 x 20	6	20
BZ3Z05025	M5 x 25	6	20
BZ3Z05030	M5 x 30	6	20
BZ3Z05035	M5 x 35	6	20
BZ3Z05040	M5 x 40	6	20
BZ3Z05045	M5 x 45	6	20
BZ3Z05050	M5 x 50	6	20
BZ3Z05060	M5 x 60	6	20
BZ3Z06016	M6 x 16	6	20
BZ3Z06020	M6 x 20	6	20
BZ3Z06025	M6 x 25	6	20
BZ3Z06030	M6 x 30	6	20
BZ3Z06040	M6 x 40	6	20
BZ3Z06050	M6 x 50	6	20
BZ3Z06060	M6 x 60	4	20
BZ3Z06070	M6 x 70	4	20
BZ3Z08016	M8 x 16	4	20
BZ3Z08020	M8 x 20	4	20
BZ3Z08025	M8 x 25	4	20
BZ3Z08030	M8 x 30	4	20
BZ3Z08040	M8 x 40	4	20
BZ3Z08050	M8 x 50	4	20
BZ3Z08060	M8 x 60	4	20
BZ3Z08070	M8 x 70	4	20
BZ3Z08080	M8 x 80	4	20
BZ3Z10030	M10 x 30	2	20
BZ3Z10040	M10 x 40	2	20
BZ3Z10050	M10 x 50	2	20

Boîte avec fenêtre

CODE	DIMENSIONS	PCS	BOÎTES
VD93304008	M4 x 8	100	8
VD93304010	M4 x 10	100	8
VD93304012	M4 x 12	100	8
VD93304016	M4 x 16	100	8
VD93304020	M4 x 20	100	8
VD93304025	M4 x 25	80	8
VD93304030	M4 x 30	80	8
VD93304040	M4 x 40	50	8
VD93304050	M4 x 50	40	8
VD93304060	M4 x 60	40	8
VD93305010	M5 x 10	100	8
VD93305012	M5 x 12	80	8
VD93305016	M5 x 16	80	8
VD93305020	M5 x 20	70	8
VD93305025	M5 x 25	60	8
VD93305030	M5 x 30	40	8
VD93305040	M5 x 40	30	8
VD93305050	M5 x 50	15	8
VD93305060	M5 x 60	15	8
VD93305070	M5 x 70	10	8
VD93306016	M6 x 16	50	8
VD93306020	M6 x 20	50	8
VD93306025	M6 x 25	45	8
VD93306030	M6 x 30	40	8
VD93306040	M6 x 40	30	8
VD93306050	M6 x 50	15	8
VD93306060	M6 x 60	15	8
VD93306070	M6 x 70	15	8
VD93308016	M8 x 16	40	8
VD93308020	M8 x 20	35	8
VD93308025	M8 x 25	30	8
VD93308030	M8 x 30	25	8
VD93308040	M8 x 40	20	8
VD93308050	M8 x 50	15	8
VD93308060	M8 x 60	15	8
VD93308070	M8 x 70	15	8
VD93308080	M8 x 80	10	8
VD93308100	M8 x 100	10	8
VD93310020	M10 x 20	15	8
VD93310030	M10 x 30	15	8
VD93310040	M10 x 40	10	8
VD93310050	M10 x 50	10	8
VD93310060	M10 x 60	10	8
VD93310070	M10 x 70	10	8
VD93310080	M10 x 80	10	8
VD93312030	M12 x 30	10	8
VD93312040	M12 x 40	8	8
VD93312050	M12 x 50	6	8
VD93312060	M12 x 60	6	8
VD93312070	M12 x 70	6	8
VD93312080	M12 x 80	6	8

DIN-931

Vis métrique 8.8 avec tête hexagonale partiellement filetée

DIN-933 A2

Inoxydable A2

INOXYDABLE

CODE	DIMENSIONS			
D933IM04010	M4 x 10	7	500	12.000
D933IM04016	M4 x 16	7	500	12.000
D933IM04020	M4 x 20	7	500	8.000
D933IM04025	M4 x 25	7	500	8.000
D933IM04030	M4 x 30	7	500	6.000
D933IM04035	M4 x 35	7	250	6.000
D933IM04040	M4 x 40	7	250	6.000
D933IM05010	M5 x 10	8	500	8.000
D933IM05016	M5 x 16	8	500	-
D933IM05020	M5 x 20	8	500	6.000
D933IM05025	M5 x 25	8	500	4.000
D933IM05030	M5 x 30	8	500	4.000
D933IM05035	M5 x 35	8	250	3.000
D933IM05040	M5 x 40	8	250	3.000
D933IM05050	M5 x 50	8	250	3.000
D933IM06010	M6 x 10	10	250	6.000
D933IM06016	M6 x 16	10	250	4.000
D933IM06020	M6 x 20	10	250	4.000
D933IM06025	M6 x 25	10	250	3.000
D933IM06030	M6 x 30	10	250	3.000
D933IM06035	M6 x 35	10	250	2.000
D933IM06040	M6 x 40	10	250	2.000
D933IM06050	M6 x 50	10	250	1.500
D933IM08016	M8 x 16	13	200	1.600
D933IM08020	M8 x 20	13	200	1.600
D933IM08025	M8 x 25	13	200	1.600
D933IM08030	M8 x 30	13	200	1.200
D933IM08035	M8 x 35	13	200	1.200
D933IM08040	M8 x 40	13	200	1.200
D933IM08050	M8 x 50	13	200	800
D933IM08060	M8 x 60	13	200	800
D933IM08070	M8 x 70	13	200	800
D933IM08080	M8 x 80	13	100	600
D933IM08090	M8 x 90	13	100	600
D933IM08100	M8 x 100	13	100	600
D933IM10020	M10 x 20	17	200	800
D933IM10025	M10 x 25	17	200	800
D933IM10030	M10 x 30	17	200	800
D933IM10035	M10 x 35	17	200	800

CODE	DIMENSIONS			
D933IM10040	M10 x 40	17	200	-
D933IM10050	M10 x 50	17	200	-
D933IM10060	M10 x 60	17	100	600
D933IM10070	M10 x 70	17	100	400
D933IM10080	M10 x 80	17	100	400
D933IM10090	M10 x 90	17	50	300
D933IM10100	M10 x 100	17	50	300
D933IM12020	M12 x 20	19	100	600
D933IM12030	M12 x 30	19	100	600
D933IM12040	M12 x 40	19	100	400
D933IM12050	M12 x 50	19	100	400
D933IM12060	M12 x 60	19	100	400
D933IM12070	M12 x 70	19	100	-
D933IM12080	M12 x 80	19	50	300
D933IM12090	M12 x 90	19	50	300
D933IM12100	M12 x 100	19	25	150
D933IM14030	M14 x 30	22	50	300
D933IM14040	M14 x 40	22	50	300
D933IM14050	M14 x 50	22	50	300
D933IM14060	M14 x 60	22	50	200
D933IM14070	M14 x 70	22	50	200
D933IM14080	M14 x 80	22	25	150
D933IM14100	M14 x 100	22	25	150
D933IM16030	M16 x 30	24	50	300
D933IM16040	M16 x 40	24	50	200
D933IM16050	M16 x 50	24	50	200
D933IM16060	M16 x 60	24	50	200
D933IM16070	M16 x 70	24	25	150
D933IM16080	M16 x 80	24	25	150
D933IM16090	M16 x 90	24	25	150
D933IM16100	M16 x 100	24	25	100
D933IM18030	M18 x 30	27	25	100
D933IM18040	M18 x 40	27	25	200
D933IM18050	M18 x 50	27	25	150
D933IM18060	M18 x 60	27	25	150
D933IM18070	M18 x 70	27	25	100
D933IM18080	M18 x 80	27	25	100
D933IM18090	M18 x 90	27	25	100
D933IM18100	M18 x 100	27	25	100

Blister

CODE	DIMENSIONS	PCS	SACHETS
BZ3I04010	M4 x 10	6	20
BZ3I04016	M4 x 16	6	20
BZ3I04020	M4 x 20	6	20
BZ3I04030	M4 x 30	6	20
BZ3I04040	M4 x 40	6	20
BZ3I05010	M5 x 10	6	20
BZ3I05016	M5 x 16	6	20
BZ3I05020	M5 x 20	6	20
BZ3I05030	M5 x 30	6	20
BZ3I05040	M5 x 40	6	20
BZ3I05050	M5 x 50	6	20
BZ3I06016	M6 x 16	6	20
BZ3I06020	M6 x 20	6	20
BZ3I06025	M6 x 25	6	20
BZ3I06030	M6 x 30	6	20
BZ3I06040	M6 x 40	6	20
BZ3I06050	M6 x 50	6	20
BZ3I08016	M8 x 16	4	20
BZ3I08020	M8 x 20	4	20
BZ3I08025	M8 x 25	4	20
BZ3I08030	M8 x 30	4	20
BZ3I08040	M8 x 40	4	20
BZ3I08050	M8 x 50	4	20
BZ3I08060	M8 x 60	4	20
BZ3I10020	M10 x 20	2	20
BZ3I10030	M10 x 30	2	20
BZ3I10040	M10 x 40	2	20

Boîte avec fenêtre

CODE	DIMENSIONS	PCS	BOÎTES
VD933I04010	M4 x 10	40	8
VD933I04016	M4 x 16	40	8
VD933I04020	M4 x 20	40	8
VD933I04030	M4 x 30	30	8
VD933I04040	M4 x 40	25	8
VD933I05010	M5 x 10	40	8
VD933I05016	M5 x 16	40	8
VD933I05020	M5 x 20	40	8
VD933I05030	M5 x 30	20	8
VD933I05040	M5 x 40	20	8
VD933I05050	M5 x 50	10	8
VD933I06010	M6 x 10	30	8
VD933I06016	M6 x 16	30	8
VD933I06020	M6 x 20	30	8
VD933I06025	M6 x 25	25	8
VD933I06030	M6 x 30	25	8
VD933I06040	M6 x 40	15	8
VD933I06050	M6 x 50	10	8
VD933I08016	M8 x 16	20	8
VD933I08020	M8 x 20	20	8
VD933I08025	M8 x 25	20	8
VD933I08030	M8 x 30	15	8
VD933I08040	M8 x 40	10	8
VD933I08050	M8 x 50	10	8
VD933I08060	M8 x 60	10	8
VD933I10020	M10 x 20	10	8
VD933I10030	M10 x 30	10	8
VD933I10040	M10 x 40	10	8
VD933I10050	M10 x 50	10	8
VD933I10060	M10 x 60	10	8

Vis métrique 8.8 avec tête hexagonale partiellement filetée

DIN-931

MÉTAL

Disponible en diférentes revêtements. Consultez prix et délais de livraison.

CODE	DIMENSIONS			
D931806030	M6 x 30	10	250	3.000
D931806035	M6 x 35	10	250	2.000
D931806040	M6 x 40	10	250	2.000
D931806045	M6 x 45	10	250	2.000
D931806050	M6 x 50	10	250	1.500
D931806060	M6 x 60	10	100	1.200
D931806070	M6 x 70	10	100	1.200
D931808030	M8 x 30	13	200	1.200
D931808035	M8 x 35	13	200	1.200
D931808040	M8 x 40	13	200	1.200
D931808045	M8 x 45	13	200	1.200
D931808050	M8 x 50	13	250	1.000
D931808060	M8 x 60	13	250	-
D931808070	M8 x 70	13	250	-
D931808080	M8 x 80	13	100	600
D931808090	M8 x 90	13	100	600
D931808100	M8 x 100	13	100	600
D931808110	M8 x 110	13	100	400
D931808120	M8 x 120	13	100	400
D931808130	M8 x 130	13	50	400
D931808140	M8 x 140	13	50	400
D931808150	M8 x 150	13	50	400
D931810035	M10 x 35	17	200	800
D931810040	M10 x 40	17	200	-
D931810045	M10 x 45	17	200	-
D931810050	M10 x 50	17	200	-
D931810060	M10 x 60	17	100	600
D931810070	M10 x 70	17	100	400
D931810080	M10 x 80	17	100	400
D931810090	M10 x 90	17	50	300
D931810100	M10 x 100	17	50	300
D931810110	M10 x 110	17	50	300
D931810120	M10 x 120	17	50	300
D931810130	M10 x 130	17	50	200
D931810140	M10 x 140	17	50	200
D931810150	M10 x 150	17	25	200
D931812040	M12 x 40	19	100	400
D931812045	M12 x 45	19	100	400
D931812050	M12 x 50	19	100	400
D931812060	M12 x 60	19	100	400
D931812070	M12 x 70	19	100	400
D931812080	M12 x 80	19	50	300
D931812090	M12 x 90	19	50	200
D931812100	M12 x 100	19	25	200
D931812110	M12 x 110	19	25	200
D931812120	M12 x 120	19	25	200

CODE	DIMENSIONS			
D931812130	M12 x 130	19	25	200
D931812140	M12 x 140	19	25	-
D931812150	M12 x 150	19	10	120
D931814050	M14 x 50	22	50	300
D931814060	M14 x 60	22	50	200
D931814070	M14 x 70	22	50	200
D931814080	M14 x 80	22	25	150
D931814090	M14 x 90	22	25	150
D931814100	M14 x 100	22	25	150
D931814110	M14 x 110	22	25	150
D931814120	M14 x 120	22	25	150
D931814130	M14 x 130	22	25	100
D931814140	M14 x 140	22	25	100
D931814150	M14 x 150	22	10	120
D931816050	M16 x 50	24	50	200
D931816060	M16 x 60	24	50	200
D931816070	M16 x 70	24	25	150
D931816080	M16 x 80	24	25	150
D931816090	M16 x 90	24	25	150
D931816100	M16 x 100	24	25	100
D931816110	M16 x 110	24	25	100
D931816120	M16 x 120	24	25	100
D931816130	M16 x 130	24	25	100
D931816140	M16 x 140	24	25	100
D931816150	M16 x 150	24	10	80
D931818060	M18 x 60	27	25	150
D931818070	M18 x 70	27	25	100
D931818080	M18 x 80	27	25	100
D931818090	M18 x 90	27	25	100
D931818100	M18 x 100	27	25	100
D931818110	M18 x 110	27	10	80
D931818120	M18 x 120	27	10	80
D931818130	M18 x 130	27	10	80
D931818140	M18 x 140	27	10	80
D931818150	M18 x 150	27	10	-
D931820060	M20 x 60	30	25	100
D931820070	M20 x 70	30	25	100
D931820080	M20 x 80	30	25	100
D931820090	M20 x 90	30	25	100
D931820100	M20 x 100	30	25	-
D931820110	M20 x 110	30	10	-
D931820120	M20 x 120	30	10	-
D931820130	M20 x 130	30	10	-
D931820140	M20 x 140	30	10	60
D931820150	M20 x 150	30	5	30

Boîte avec fenêtre

CODE	DIMENSIONS	PCS	BOÎTES
VD93106030	M6 x 30	40	8
VD93106040	M6 x 40	30	8
VD93106050	M6 x 50	15	8
VD93106060	M6 x 60	15	8
VD93106070	M6 x 70	15	8
VD93108030	M8 x 30	25	8
VD93108040	M8 x 40	20	8
VD93108050	M8 x 50	15	8
VD93108060	M8 x 60	15	8
VD93108070	M8 x 70	15	8
VD93108080	M8 x 80	10	8
VD93110040	M10 x 40	10	8
VD93110050	M10 x 50	10	8
VD93110060	M10 x 60	10	8
VD93110070	M10 x 70	10	8
VD93110080	M10 x 80	10	8
VD93112050	M12 x 50	6	8
VD93112060	M12 x 60	6	8
VD93112070	M12 x 70	6	8
VD93112080	M12 x 80	6	8

DIN-6921

Vis à tête hexagonale à embase crantée 8.8

DIN-6921

Zinguée

Disponible en diférentes revêtements. Consultez prix et délais de livraison.

MÉTAL

CODE	DIMENSIONS			
D692105010	M5 x 10	8	500	6.000
D692105012	M5 x 12	8	500	4.000
D692105016	M5 x 16	8	500	4.000
D692105020	M5 x 20	8	500	3.000
D692105025	M5 x 25	8	500	3.000
D692105030	M5 x 30	8	500	3.000
D692106010	M6 x 10	10	250	-
D692106012	M6 x 12	10	250	3.000
D692106016	M6 x 16	10	250	3.000
D692106020	M6 x 20	10	250	3.000
D692106025	M6 x 25	10	250	2.000
D692106030	M6 x 30	10	250	2.000
D692106035	M6 x 35	10	250	1.500
D692108012	M8 x 12	13	200	1.600
D692108016	M8 x 16	13	200	1.600
D692108020	M8 x 20	13	200	-
D692108025	M8 x 25	13	200	-
D692108030	M8 x 30	13	200	1.200
D692108035	M8 x 35	13	200	1.200
D692108040	M8 x 40	13	200	800
D692108050	M8 x 50	13	200	800
D692108060	M8 x 60	13	200	600
D692110020	M10 x 20	15	200	800
D692110025	M10 x 25	15	200	800
D692110030	M10 x 30	15	200	800
D692110035	M10 x 35	15	200	-
D692110040	M10 x 40	15	200	-
D692110050	M10 x 50	15	200	-
D692112025	M12 x 25	16	100	400
D692112030	M12 x 30	16	100	400
D692112035	M12 x 35	16	100	400
D692112040	M12 x 40	16	100	400
D692112045	M12 x 45	16	100	400
D692112050	M12 x 50	16	100	-
D692112060	M12 x 60	16	100	-

DIN-6921 A2

Vis DIN-6921. Vis à tête hexagonale à embase crantée 8.8. Acier inoxydable A2

MÉTAL

CODE	DIMENSIONS	CLÉ D'INSTALLATION		
6921I08020	M8 x 20	13	200	2.400
6921I08050	M8 x 50	13	100	600
6921I08070	M8 x 70	13	100	600

Vis métrique avec tête Allen 8.8 DIN-912

MÉTAL

CODE	DIMENSIONS			
D91204008	M4 x 8	3	500	22.500
D91204010	M4 x 10	3	500	12.000
D91204012	M4 x 12	3	500	12.000
D91204016	M4 x 16	3	500	12.000
D91204020	M4 x 20	3	500	6.000
D91204025	M4 x 25	3	500	6.000
D91204030	M4 x 30	3	500	6.000
D91204035	M4 x 35	3	200	4.800
D91204040	M4 x 40	3	200	2.400
D91204045	M4 x 45	3	200	2.400
D91204050	M4 x 50	3	200	2.400
D91205008	M5 x 8	4	500	12.000
D91205010	M5 x 10	4	500	12.000
D91205012	M5 x 12	4	500	6.000
D91205016	M5 x 16	4	500	6.000
D91205020	M5 x 20	4	500	6.000
D91205025	M5 x 25	4	500	6.000
D91205030	M5 x 30	4	500	6.000
D91205035	M5 x 35	4	200	4.800
D91205040	M5 x 40	4	200	2.400
D91205045	M5 x 45	4	200	2.400
D91205050	M5 x 50	4	200	2.400
D91206010	M6 x 10	5	200	4.800
D91206012	M6 x 12	5	200	4.800
D91206016	M6 x 16	5	200	4.800
D91206020	M6 x 20	5	200	2.400
D91206025	M6 x 25	5	200	2.400
D91206030	M6 x 30	5	200	2.400
D91206035	M6 x 35	5	200	2.400
D91206040	M6 x 40	5	200	2.400
D91206045	M6 x 45	5	200	2.400
D91206050	M6 x 50	5	200	2.400
D91206060	M6 x 60	5	200	1.200
D91208010	M8 x 10	6	100	2.400
D91208012	M8 x 12	6	100	2.400
D91208016	M8 x 16	6	100	2.400
D91208020	M8 x 20	6	100	2.400

CODE	DIMENSIONS			
D91208025	M8 x 25	6	100	1.200
D91208030	M8 x 30	6	100	1.200
D91208035	M8 x 35	6	100	1.200
D91208040	M8 x 40	6	100	1.200
D91208045	M8 x 45	6	100	1.200
D91208050	M8 x 50	6	100	1.200
D91208060	M8 x 60	6	100	1.200
D91208070	M8 x 70	6	100	600
D91208080	M8 x 80	6	100	600
D91210016	M10 x 16	8	100	1.200
D91210020	M10 x 20	8	100	1.200
D91210025	M10 x 25	8	100	1.200
D91210030	M10 x 30	8	100	1.200
D91210035	M10 x 35	8	100	600
D91210040	M10 x 40	8	100	600
D91210045	M10 x 45	8	100	600
D91210050	M10 x 50	8	100	600
D91210060	M10 x 60	8	100	600
D91210070	M10 x 70	8	100	600
D91210080	M10 x 80	8	50	600
D91210090	M10 x 90	8	50	300
D91210100	M10 x 100	8	50	300
D91212020	M12 x 20	10	100	600
D91212025	M12 x 25	10	100	600
D91212030	M12 x 30	10	100	600
D91212035	M12 x 35	10	100	600
D91212040	M12 x 40	10	100	600
D91212045	M12 x 45	10	100	600
D91212050	M12 x 50	10	50	600
D91212060	M12 x 60	10	50	300
D91212070	M12 x 70	10	50	300
D91212080	M12 x 80	10	50	300
D91212090	M12 x 90	10	50	300
D91212100	M12 x 100	10	50	300
D91212110	M12 x 110	10	50	300
D91212120	M12 x 120	10	50	300

Disponible en diférentes revêtements. Consultez prix et délais de livraison.

Boîte avec fenêtre

CODE	DIMENSIONS	PCS	BOÎTES
VD91204010	M4 x 10	150	8
VD91204012	M4 x 12	125	8
VD91204020	M4 x 20	100	8
VD91204030	M4 x 30	40	8
VD91204040	M4 x 40	20	8
VD91204050	M4 x 50	20	8
VD91205010	M5 x 10	100	8
VD91205012	M5 x 12	100	8
VD91205016	M5 x 16	90	8
VD91205020	M5 x 20	70	8
VD91205025	M5 x 25	60	8
VD91205030	M5 x 30	40	8
VD91205040	M5 x 40	20	8
VD91205050	M5 x 50	20	8
VD91206010	M6 x 10	50	8
VD91206012	M6 x 12	50	8
VD91206016	M6 x 16	50	8
VD91206020	M6 x 20	50	8
VD91206025	M6 x 25	50	8
VD91206030	M6 x 30	35	8
VD91206040	M6 x 40	30	8
VD91206050	M6 x 50	15	8
VD91206060	M6 x 60	15	8
VD91208010	M8 x 10	30	8
VD91208016	M8 x 16	30	8
VD91208020	M8 x 20	30	8
VD91208030	M8 x 30	20	8
VD91208040	M8 x 40	20	8
VD91208050	M8 x 50	10	8
VD91208060	M8 x 60	10	8

DIN-603/934 Vis tête ronde collet carré et écrou hexagonal

MÉTAL

CODE	DIMENSIONS			
D603905016	M5 x 16	PC5	500	6.000
D603905020	M5 x 20	PC5	500	3.000
D603905025	M5 x 25	PC5	500	3.000
D603905030	M5 x 30	PC5	500	3.000
D603905035	M5 x 35	PC5	200	2.400
D603905040	M5 x 40	PC5	200	2.400
D603905045	M5 x 45	PC5	200	2.400
D603905050	M5 x 50	PC5	200	2.400
D603905060	M5 x 60	PC5	100	1.200
D603905070	M5 x 70	PC5	100	1.200
D603905080	M5 x 80	PC5	100	1.200
D603906016	M6 x 16	PC5	200	2.400
D603906020	M6 x 20	PC6	200	2.400
D603906025	M6 x 25	PC6	200	2.400
D603906030	M6 x 30	PC6	200	1.200
D603906035	M6 x 35	PC6	200	2.400
D603906040	M6 x 40	PC6	200	1.200
D603906045	M6 x 45	PC6	200	1.200
D603906050	M6 x 50	PC6	200	1.200
D603906060	M6 x 60	PC6	100	1.200
D603906070	M6 x 70	PC6	100	1.200
D603906080	M6 x 80	PC6	100	600
D603906090	M6 x 90	PC6	100	600
D603906100	M6 x 100	PC6	100	600
D603906110	M6 x 110	PC6	100	600
D603906120	M6 x 120	PC6	100	600
D603906130	M6 x 130	PC6	100	600
D603906140	M6 x 140	PC6	100	600
D603906150	M6 x 150	PC6	100	600
D603908016	M8 x 16	PC8	200	1.200
D603908020	M8 x 20	PC8	200	1.200
D603908025	M8 x 25	PC8	200	1.200
D603908030	M8 x 30	PC8	200	1.200
D603908035	M8 x 35	PC8	200	1.200
D603908040	M8 x 40	PC8	200	1.200
D603908045	M8 x 45	PC8	200	1.200
D603908050	M8 x 50	PC8	100	1.200
D603908060	M8 x 60	PC8	100	600
D603908070	M8 x 70	PC8	100	600
D603908080	M8 x 80	PC8	100	400
D603908090	M8 x 90	PC8	100	600
D603908100	M8 x 100	PC8	100	600
D603908110	M8 x 110	PC8	50	300

CODE	DIMENSIONS			
D603908120	M8 x 120	PC8	50	300
D603908130	M8 x 130	PC8	50	300
D603908140	M8 x 140	PC8	50	300
D603908150	M8 x 150	PC8	50	300
D603910020	M10 x 20	PC10	100	600
D603910025	M10 x 25	PC10	100	600
D603910030	M10 x 30	PC10	100	600
D603910035	M10 x 35	PC10	100	600
D603910040	M10 x 40	PC10	100	600
D603910045	M10 x 45	PC10	100	600
D603910050	M10 x 50	PC10	100	600
D603910060	M10 x 60	PC10	50	300
D603910070	M10 x 70	PC10	50	300
D603910080	M10 x 80	PC10	50	300
D603910090	M10 x 90	PC10	50	300
D603910100	M10 x 100	PC10	50	300
D603910110	M10 x 110	PC10	25	300
D603910120	M10 x 120	PC10	25	300
D603910130	M10 x 130	PC10	25	150
D603910140	M10 x 140	PC10	25	150
D603910150	M10 x 150	PC10	25	150
D603910160	M10 x 160	PC10	25	100
D603910180	M10 x 180	PC10	25	100
D603910200	M10 x 200	PC10	25	75
D603912030	M12 x 30	PC12	50	300
D603912035	M12 x 35	PC12	50	300
D603912040	M12 x 40	PC12	50	300
D603912045	M12 x 45	PC12	50	300
D603912050	M12 x 50	PC12	50	300
D603912060	M12 x 60	PC12	25	300
D603912070	M12 x 70	PC12	25	300
D603912080	M12 x 80	PC12	25	150
D603912100	M12 x 100	PC12	25	150
D603912120	M12 x 120	PC12	25	150
D603912140	M12 x 140	PC12	25	150
D603912160	M12 x 160	PC12	25	100
D603912180	M12 x 180	PC12	25	100
D603912200	M12 x 200	PC12	10	40
D603912220	M12 x 220	PC12	10	30
D603912240	M12 x 240	PC12	10	30
D603912260	M12 x 260	PC12	10	20
D603912280	M12 x 280	PC12	10	20
D603912300	M12 x 300	PC12	10	20

Blister

CODE	DIMENSIONS	PCS	SACHETS
BZ603905020	M5 x 20	10	15
BZ603905030	M5 x 30	10	15
BZ603905040	M5 x 40	4	15
BZ603905050	M5 x 50	4	15
BZ603906016	M6 x 16	4	15
BZ603906020	M6 x 20	4	15
BZ603906030	M6 x 30	4	15
BZ603906040	M6 x 40	4	15
BZ603906050	M6 x 50	4	15
BZ603906060	M6 x 60	2	15
BZ603906070	M6 x 70	2	15
BZ603906080	M6 x 80	2	15
BZ603908025	M8 x 25	4	15
BZ603908030	M8 x 30	4	15
BZ603908040	M8 x 40	4	15
BZ603908050	M8 x 50	2	15
BZ603908060	M8 x 60	2	15
BZ603908070	M8 x 70	2	15
BZ603908080	M8 x 80	2	12
BZ603908090	M8 x 90	2	12
BZ603910025	M10 x 25	2	10
BZ603910030	M10 x 30	2	10
BZ603910040	M10 x 40	2	10
BZ603910050	M10 x 50	2	10

Boîte avec fenêtre

CODE	DIMENSIONS	PCS	BOÎTES
VD603905020	M5 x 20	50	8
VD603905030	M5 x 30	40	8
VD603905040	M5 x 40	40	8
VD603905050	M5 x 50	35	8
VD603906016	M6 x 16	30	8
VD603906020	M6 x 20	30	8
VD603906030	M6 x 30	30	8
VD603906040	M6 x 40	25	8
VD603906050	M6 x 50	25	8
VD603906060	M6 x 60	25	8
VD603906070	M6 x 70	25	8
VD603906080	M6 x 80	20	8
VD603908025	M8 x 25	15	8
VD603908030	M8 x 30	15	8
VD603908040	M8 x 40	15	8
VD603908050	M8 x 50	15	8
VD603908060	M8 x 60	12	8
VD603908070	M8 x 70	10	8
VD603908080	M8 x 80	10	8
VD603908090	M8 x 90	10	8
VD603908100	M8 x 100	10	8
VD603910025	M10 x 25	15	8
VD603910030	M10 x 30	10	8
VD603910040	M10 x 40	10	8
VD603910050	M10 x 50	8	8
VD603910060	M10 x 60	8	8
VD603910070	M10 x 70	8	8
VD603910080	M10 x 80	8	8

Vis tête ronde collet carré. Acier inoxydable A2 — DIN-603 A2

MÉTAL

CODE	DIMENSIONS		
D603I08016	M8 x 16	200	2.400

Disponible en diférentes revêtements. Consultez prix et délais de livraison.

Boulon de charrue 8.8. Avec ecrou — DIN-608

MÉTAL

CODE	DIMENSIONS		
D60810035	10 x 35	100	600
D60810040	10 x 40	100	600
D60810045	10 x 45	100	600
D60810050	10 x 50	100	400
D60810060	10 x 60	100	400
D60811040	11 x 40	50	300
D60811045	11 x 45	50	300
D60811050	11 x 50	50	300
D60811060	11 x 60	50	300
D60811070	11 x 70	50	300

CODE	DIMENSIONS		
D60811080	11 x 80	50	200
D60811090	11 x 90	50	200
D60812040	12 x 40	50	300
D60812045	12 x 45	50	300
D60812050	12 x 50	50	300
D60812060	12 x 60	50	200
D60812070	12 x 70	50	200
D60812080	12 x 80	50	200
D60812090	12 x 90	50	200
D60812100	12 x 100	50	200

Disponible en diférentes revêtements. Consultez prix et délais de livraison.

Vis tête cylindrique, rainuré, 4.8 — DIN-84

MÉTAL Tôle

CODE	DIMENSIONS		
T0840304Z	M3 x 4	1.000	45.000
T0840306Z	M3 x 6	1.000	30.000
T0840308Z	M3 x 8	1.000	30.000
T0840310Z	M3 x 10	1.000	24.000
T0840312Z	M3 x 12	1.000	24.000
T0840316Z	M3 x 16	1.000	16.000
T0840320Z	M3 x 20	1.000	12.000
T0840325Z	M3 x 25	1.000	12.000
T0840330Z	M3 x 30	500	6.000
T0840335Z	M3 x 35	500	6.000
T0840340Z	M3 x 40	500	6.000
T0840406Z	M4 x 6	500	15.000
T0840408Z	M4 x 8	500	12.000
T0840410Z	M4 x 10	500	12.000
T0840412Z	M4 x 12	500	12.000
T0840416Z	M4 x 16	500	8.000
T0840420Z	M4 x 20	500	8.000
T0840425Z	M4 x 25	500	6.000
T0840435Z	M4 x 35	250	3.000
T0840445Z	M4 x 45	250	3.000
T0840450Z	M4 x 50	250	3.000
T0840460Z	M4 x 60	250	3.000
T0840470Z	M4 x 70	100	1.200
T0840506Z	M5 x 6	500	8.000

CODE	DIMENSIONS		
T0840508Z	M5 x 8	500	12.000
T0840510Z	M5 x 10	500	8.000
T0840512Z	M5 x 12	250	7.500
T0840516Z	M5 x 16	250	6.000
T0840520Z	M5 x 20	250	6.000
T0840525Z	M5 x 25	250	4.000
T0840530Z	M5 x 30	250	4.000
T0840535Z	M5 x 35	250	3.000
T0840540Z	M5 x 40	250	3.000
T0840545Z	M5 x 45	250	3.000
T0840550Z	M5 x 50	250	3.000
T0840560Z	M5 x 60	250	1.500
T0840608Z	M6 x 8	250	1.500
T0840610Z	M6 x 10	250	4.000
T0840616Z	M6 x 16	250	4.000
T0840620Z	M6 x 20	250	3.000
T0840625Z	M6 x 25	250	3.000
T0840630Z	M6 x 30	250	3.000
T0840635Z	M6 x 35	250	1.500
T0840640Z	M6 x 40	250	1.500
T0840645Z	M6 x 45	250	1.500
T0840650Z	M6 x 50	250	1.500
T0840660Z	M6 x 60	250	1.500

Disponible en diférentes revêtements. Consultez prix et délais de livraison.

DIN-7985

Vis métrique à tête cylindrique bombée. Empreinte PH, 4.8

MÉTAL

Disponible en diférentes revêtements. Consultez prix et délais de livraison.

CODE	DIMENSIONS			
T9850306Z	M3 x 6	PH1	1.000	30.000
T9850308Z	M3 x 8	PH1	1.000	30.000
T9850310Z	M3 x 10	PH1	1.000	24.000
T9850312Z	M3 x 12	PH1	1.000	24.000
T9850316Z	M3 x 16	PH1	1.000	16.000
T9850320Z	M3 x 20	PH1	1.000	12.000
T9850325Z	M3 x 25	PH1	500	12.000
T9850330Z	M3 x 30	PH1	500	12.000
T9850406Z	M4 x 6	PH2	500	12.000
T9850408Z	M4 x 8	PH2	500	12.000
T9850410Z	M4 x 10	PH2	500	12.000
T9850412Z	M4 x 12	PH2	500	8.000
T9850416Z	M4 x 16	PH2	500	8.000
T9850420Z	M4 x 20	PH2	500	8.000
T9850425Z	M4 x 25	PH2	500	6.000
T9850430Z	M4 x 30	PH2	500	6.000
T9850435Z	M4 x 35	PH2	250	3.000
T9850440Z	M4 x 40	PH2	250	3.000
T9850450Z	M4 x 50	PH2	250	3.000
T9850506Z	M5 x 6	PH2	500	8.000
T9850508Z	M5 x 8	PH2	500	8.000

CODE	DIMENSIONS			
T9850510Z	M5 x 10	PH2	500	8.000
T9850512Z	M5 x 12	PH2	250	6.000
T9850516Z	M5 x 16	PH2	250	4.000
T9850520Z	M5 x 20	PH2	250	4.000
T9850525Z	M5 x 25	PH2	250	4.000
T9850530Z	M5 x 30	PH2	250	2.000
T9850535Z	M5 x 35	PH2	250	3.000
T9850540Z	M5 x 40	PH2	250	3.000
T9850545Z	M5 x 45	PH2	250	2.000
T9850550Z	M5 x 50	PH2	250	2.000
T9850608Z	M6 x 8	PH3	250	6.000
T9850610Z	M6 x 10	PH3	250	4.000
T9850612Z	M6 x 12	PH3	250	4.000
T9850616Z	M6 x 16	PH3	250	4.000
T9850620Z	M6 x 20	PH3	250	3.000
T9850625Z	M6 x 25	PH3	250	3.000
T9850630Z	M6 x 30	PH3	250	3.000
T9850635Z	M6 x 35	PH3	250	3.000
T9850640Z	M6 x 40	PH3	250	1.500
T9850650Z	M6 x 50	PH3	250	1.500
T9850660Z	M6 x 60	PH3	250	1.500

Blister

CODE	DIMENSIONS	PCS	SACHETS
BZT9850306Z	M3 x 6	10	20
BZT9850310Z	M3 x 10	10	20
BZT9850316Z	M3 x 16	6	20
BZT9850320Z	M3 x 20	6	20
BZT9850330Z	M3 x 30	6	20
BZT9850416Z	M4 x 16	6	20
BZT9850420Z	M4 x 20	6	20
BZT9850430Z	M4 x 30	6	20
BZT9850510Z	M5 x 10	6	20
BZT9850520Z	M5 x 20	6	20
BZT9850525Z	M5 x 25	6	20
BZT9850530Z	M5 x 30	6	20
BZT9850540Z	M5 x 40	6	20
BZT9850610Z	M6 x 10	6	20
BZT9850616Z	M6 x 16	6	20
BZT9850620Z	M6 x 20	6	20
BZT9850625Z	M6 x 25	6	20
BZT9850630Z	M6 x 30	6	20
BZT9850640Z	M6 x 40	6	15
BZT9850650Z	M6 x 50	4	15
BZT9850660Z	M6 x 60	4	15

Boîte avec fenêtre

CODE	DIMENSIONS	PCS	BOÎTES
VT9850306Z	M3 x 6	150	8
VT9850310Z	M3 x 10	150	8
VT9850316Z	M3 x 16	100	8
VT9850320Z	M3 x 20	100	8
VT9850330Z	M3 x 30	100	8
VT9850406Z	M4 x 6	100	8
VT9850408Z	M4 x 8	100	8
VT9850410Z	M4 x 10	100	8
VT9850416Z	M4 x 16	100	8
VT9850420Z	M4 x 20	100	8
VT9850506Z	M5 x 6	100	8
VT9850510Z	M5 x 10	100	8
VT9850512Z	M5 x 12	70	8
VT9850516Z	M5 x 16	70	8
VT9850520Z	M5 x 20	70	8
VT9850530Z	M5 x 30	50	8
VT9850540Z	M5 x 40	50	8
VT9850550Z	M5 x 50	50	8
VT9850610Z	M6 x 10	70	8
VT9850612Z	M6 x 12	70	8
VT9850616Z	M6 x 16	70	8
VT9850620Z	M6 x 20	50	8
VT9850630Z	M6 x 30	50	8
VT9850640Z	M6 x 40	50	8
VT9850650Z	M6 x 50	50	8
VT9850660Z	M6 x 60	50	8

Vis à tête fraisée rainurée, 4.8 — DIN-963

MÉTAL

CODE	DIMENSIONS		
T9630410Z	M4 x 10	500	22.500
T9630412Z	M4 x 12	500	22.500
T9630416Z	M4 x 16	500	12.000
T9630420Z	M4 x 20	500	12.000
T9630430Z	M4 x 30	500	6.000
T9630440Z	M4 x 40	250	3.000
T9630450Z	M4 x 50	250	3.000
T9630510Z	M5 x 10	500	12.000
T9630512Z	M5 x 12	500	12.000
T9630516Z	M5 x 16	250	7.500
T9630520Z	M5 x 20	250	6.000
T9630525Z	M5 x 25	250	6.000
T9630530Z	M5 x 30	250	4.000

CODE	DIMENSIONS		
T9630540Z	M5 x 40	250	3.000
T9630550Z	M5 x 50	250	3.000
T9630560Z	M5 x 60	250	1.500
T9630610Z	M6 x 10	250	11.250
T9630612Z	M6 x 12	250	11.250
T9630616Z	M6 x 16	250	6.000
T9630620Z	M6 x 20	250	4.000
T9630625Z	M6 x 25	250	3.000
T9630630Z	M6 x 30	250	3.000
T9630640Z	M6 x 40	250	1.500
T9630650Z	M6 x 50	250	1.500
T9630660Z	M6 x 60	250	1.500

Disponible en diférentes revêtements. Consultez prix et délais de livraison.

Vis métrique à tête fraisée. Empreinte PH, 4.8 — DIN-965

MÉTAL

CODE	DIMENSIONS			
T9650306Z	M3 x 6	PH1	1.000	45.000
T9650308Z	M3 x 8	PH1	1.000	45.000
T9650310Z	M3 x 10	PH1	1.000	30.000
T9650312Z	M3 x 12	PH1	1.000	24.000
T9650316Z	M3 x 16	PH1	500	22.500
T9650320Z	M3 x 20	PH1	500	22.500
T9650325Z	M3 x 25	PH1	500	12.000
T9650408Z	M4 x 8	PH2	500	22.500
T9650410Z	M4 x 10	PH2	500	12.000
T9650412Z	M4 x 12	PH2	500	22.500
T9650416Z	M4 x 16	PH2	500	12.000
T9650420Z	M4 x 20	PH2	500	12.000
T9650425Z	M4 x 25	PH2	500	6.000
T9650430Z	M4 x 30	PH2	500	6.000
T9650435Z	M4 x 35	PH2	500	6.000
T9650440Z	M4 x 40	PH2	250	3.000
T9650450Z	M4 x 50	PH2	250	3.000
T9650510Z	M5 x 10	PH2	250	11.250
T9650512Z	M5 x 12	PH2	250	11.250

CODE	DIMENSIONS			
T9650516Z	M5 x 16	PH2	250	6.000
T9650520Z	M5 x 20	PH2	250	6.000
T9650525Z	M5 x 25	PH2	250	6.000
T9650530Z	M5 x 30	PH2	250	4.000
T9650535Z	M5 x 35	PH2	250	6.000
T9650540Z	M5 x 40	PH2	250	3.000
T9650550Z	M5 x 50	PH2	250	3.000
T9650560Z	M5 x 60	PH2	250	1.500
T9650610Z	M6 x 10	PH3	250	6.000
T9650612Z	M6 x 12	PH3	250	6.000
T9650616Z	M6 x 16	PH3	250	6.000
T9650620Z	M6 x 20	PH3	250	4.000
T9650625Z	M6 x 25	PH3	250	3.000
T9650630Z	M6 x 30	PH3	250	3.000
T9650635Z	M6 x 35	PH3	250	3.000
T9650640Z	M6 x 40	PH3	250	1.500
T9650650Z	M6 x 50	PH3	250	1.500
T9650660Z	M6 x 60	PH3	100	1.200

Disponible en diférentes revêtements. Consultez prix et délais de livraison.

Blister

CODE	DIMENSIONS	PCS	SACHETS
BZT9650410Z	M4 x 10	6	20
BZT9650420Z	M4 x 20	6	20
BZT9650430Z	M4 x 30	6	20
BZT9650510Z	M5 x 10	6	20
BZT9650520Z	M5 x 20	6	20
BZT9650525Z	M5 x 25	6	20
BZT9650530Z	M5 x 30	6	20
BZT9650620Z	M6 x 20	6	20
BZT9650630Z	M6 x 30	6	20
BZT9650640Z	M6 x 40	6	20

Boîte avec fenêtre

CODE	DIMENSIONS	PCS	BOÎTES
VT9650306Z	M3 x 6	200	8
VT9650310Z	M3 x 10	200	8
VT9650408Z	M4 x 8	100	8
VT9650410Z	M4 x 10	100	8
VT9650416Z	M4 x 16	100	8
VT9650420Z	M4 x 20	100	8
VT9650425Z	M4 x 25	100	8
VT9650430Z	M4 x 30	100	8
VT9650510Z	M5 x 10	70	8
VT9650516Z	M5 x 16	70	8
VT9650520Z	M5 x 20	70	8
VT9650530Z	M5 x 30	50	8
VT9650540Z	M5 x 40	50	8
VT9650610Z	M6 x 10	70	8
VT9650616Z	M6 x 16	70	8
VT9650620Z	M6 x 20	70	8
VT9650630Z	M6 x 30	50	8

DIN-934 Écrou hexagonal

DIN-934

Zinguée

MÉTAL

Disponible en diférentes revêtements. Consultez prix et délais de livraison.

CODE	DIMENSIONS	CLÉ D'INSTALLATION		
D93403	M3	5,5	500	22.500
D93404	M4	7	1.000	45.000
D93405	M5	8	500	12.000
D93406	M6	10	500	12.000
D93408	M8	13	250	6.000
D93410	M10	17	250	3.000
D93412	M12	19	250	1.500
D93414	M14	22	100	1.200
D93416	M16	24	100	600
D93418	M18	27	100	600
D93420	M20	30	50	600
D93422	M22	32	50	300
D93424	M24	36	25	300
D93427	M27	41	25	150
D93430	M30	46	25	150
D93433	M33	50	10	120
D93436	M36	55	10	60

Blister

CODE	DIMENSIONS	PCS	SACHETS
BZ934ZM03	M3	40	20
BZ934ZM04	M4	40	20
BZ934ZM05	M5	40	20
BZ934ZM06	M6	20	20
BZ934ZM08	M8	10	20
BZ934ZM10	M10	10	15
BZ934ZM12	M12	6	15

Boîte avec fenêtre

CODE	DIMENSIONS	PCS	BOÎTES
VD93403	M3	150	8
VD93404	M4	150	8
VD93405	M5	100	8
VD93406	M6	100	8
VD93408	M8	50	8
VD93410	M10	30	8
VD93412	M12	20	8

DIN-934 A2

Inoxydable A2

INOXYDABLE

CODE	DIMENSIONS	CLÉ D'INSTALLATION		
D934IM04	M4	7	500	22.500
D934IM05	M5	8	500	12.000
D934IM06	M6	10	500	12.000
D934IM08	M8	13	250	4.000
D934IM10	M10	17	250	2.000
D934IM12	M12	19	250	1.500
D934IM14	M14	22	100	800
D934IM16	M16	24	100	600
D934IM18	M18	27	100	600
D934IM20	M20	30	50	400
D934IM22	M22	32	50	300
D934IM24	M24	36	25	200

Blister

CODE	DIMENSIONS	PCS	SACHETS
BZ934IM04	M4	10	20
BZ934IM05	M5	8	20
BZ934IM06	M6	8	20
BZ934IM08	M8	6	20
BZ934IM10	M10	5	15

Boîte avec fenêtre

CODE	DIMENSIONS	PCS	BOÎTES
VD934IM04	M4	50	8
VD934IM05	M5	50	8
VD934IM06	M6	50	8
VD934IM08	M8	30	8
VD934IM10	M10	20	8

Écrou autobloquant DIN-985

MÉTAL

DIN-985

Zinguée

CODE	DIMENSIONS	CLÉ D'INSTALLATION		
DZ98503	M3	5,5	500	22.500
DZ98504	M4	7	500	12.000
DZ98505	M5	8	500	12.000
DZ98506	M6	10	500	12.000
DZ98508	M8	13	250	6.000
DZ98510	M10	17	250	2.000
DZ98512	M12	19	100	1.200
DZ98514	M14	22	100	1.200
DZ98516	M16	24	50	600
DZ98518	M18	27	50	600
DZ98520	M20	30	25	300
DZ98522	M22	32	25	300
DZ98524	M24	36	25	300
DZ98527	M27	41	15	180
DZ98530	M30	46	15	90

Disponible en diférentes revêtements. Consultez prix et délais de livraison.

Blister

CODE	DIMENSIONS	PCS	SACHETS
BZZ98503	M3	20	20
BZZ98504	M4	20	20
BZZ98505	M5	20	20
BZZ98506	M6	10	20
BZZ98508	M8	5	20
BZZ98510	M10	5	15
BZZ98512	M12	3	15

Boîte avec fenêtre

CODE	DIMENSIONS	PCS	BOÎTES
VDZ98503	M3	100	8
VDZ98504	M4	100	8
VDZ98505	M5	100	8
VDZ98506	M6	80	8
VDZ98508	M8	50	8
VDZ98510	M10	25	8
VDZ98512	M12	15	8

INOXYDABLE

DIN-985 A2

Inoxydable A2

CODE	DIMENSIONS	CLÉ D'INSTALLATION		
D985IM04	M4	7	500	22.500
D985IM05	M5	8	500	8.000
D985IM06	M6	10	500	8.000
D985IM08	M8	13	250	4.000
D985IM10	M10	17	250	2.000
D985IM12	M12	19	100	1.200
D985IM14	M14	22	100	800
D985IM16	M16	24	50	600
D985IM18	M18	27	50	400
D985IM20	M20	30	25	300
D985IM22	M22	32	25	300
D985IM24	M24	36	25	150

DIN-6923 Écrou hexagonal à embase crantée

DIN-6923

Zinguée

MÉTAL

CODE	DIMENSIONS	CLÉ D'INSTALLATION		
D692304	M4	7	500	15.000
D692305	M5	8	500	12.000
D692306	M6	10	500	8.000
D692308	M8	13	250	3.000
D692310	M10	15	250	2.000
D692312	M12	18	250	1.000
D692314	M14	21	100	600
D692316	M16	24	100	400

Disponible en diférentes revêtements. Consultez prix et délais de livraison.

DIN-6923 A2

Écrou hexagonal à embase crantée. DIN-6923. Acier inoxydable A2

MÉTAL

CODE	DIMENSIONS	CLÉ D'INSTALLATION	N° EMPREINTE		
D6923IM08	M8	13	13	250	3.000
D6923IM10	M10	15	17	250	3.000
D6923IM12	M12	18	19	250	1.500

DIN-1587 Écrou borgne à calotte

MÉTAL

CODE	DIMENSIONS	CLÉ D'INSTALLATION		
D158704	M4	7	500	15.000
D158705	M5	8	250	7.500
D158706	M6	10	250	4.000
D158708	M8	13	100	2.400
D158710	M10	17	100	1.600
D158712	M12	19	50	800
D158714	M14	22	50	600
D158716	M16	24	25	300

Disponible en diférentes revêtements. Consultez prix et délais de livraison.

Blister

CODE	DIMENSIONS	PCS	SACHETS
BZ158704	M4	20	20
BZ158705	M5	20	20
BZ158706	M6	10	20
BZ158708	M8	5	20
BZ158710	M10	5	20
BZ158712	M12	3	20

Boîte avec fenêtre

CODE	DIMENSIONS	PCS	BOÎTES
VD158704	M4	75	8
VD158705	M5	50	8
VD158706	M6	50	8
VD158708	M8	25	8
VD158710	M10	20	8
VD158712	M12	10	8

Rondelle plate DIN-125

MÉTAL

DIN-125

Zinguée

Disponible en diférentes revêtements. Consultez prix et délais de livraison.

CODE	DIMENSIONS		
D12503	M3	1.000	45.000
D12504	M4	1.000	45.000
D12505	M5	1.000	45.000
D12506	M6	500	22.500
D12508	M8	250	11.250
D12510	M10	250	6.000
D12512	M12	250	3.000
D12514	M14	200	2.400
D12516	M16	100	1.600
D12518	M18	100	2.400
D12520	M20	50	1.200
D12522	M22	50	1.200
D12524	M24	50	600
D12527	M27	50	600
D12530	M30	50	300
D12533	M33	50	300
D12536	M36	25	300

Blister

CODE	DIMENSIONS	PCS	SACHETS
BZ125ZM03	M3	40	20
BZ125ZM04	M4	40	20
BZ125ZM05	M5	40	20
BZ125ZM06	M6	20	20
BZ125ZM08	M8	10	20
BZ125ZM10	M10	10	20
BZ125ZM12	M12	6	20

Boîte avec fenêtre

CODE	DIMENSIONS	PCS	BOÎTES
VD12503	M3	200	8
VD12504	M4	200	8
VD12505	M5	150	8
VD12506	M6	100	8
VD12508	M8	75	8
VD12510	M10	75	8
VD12512	M12	50	8

INOXYDABLE

DIN-125 A2

Inoxydable A2

CODE	DIMENSIONS		
D125IM04	M4	500	22.500
D125IM05	M5	500	22.500
D125IM06	M6	500	22.500
D125IM08	M8	250	11.250
D125IM10	M10	250	6.000
D125IM12	M12	250	3.000
D125IM14	M14	200	2.400
D125IM16	M16	100	2.400
D125IM18	M18	100	1.600
D125IM20	M20	50	1.200
D125IM22	M22	50	1.200
D125IM24	M24	50	600

Blister

CODE	DIMENSIONS	PCS	SACHETS
BZ125IM04	M4	10	20
BZ125IM05	M5	8	20
BZ125IM06	M6	8	20
BZ125IM08	M8	6	20
BZ125IM10	M10	5	20

Boîte avec fenêtre

CODE	DIMENSIONS	PCS	BOÎTES
VD125IM04	M4	100	8
VD125IM05	M5	75	8
VD125IM06	M6	75	8
VD125IM08	M8	50	8
VD125IM10	M10	50	8

DIN-9021 Rondelle plate large

DIN-9021

Zinguée

Disponible en diférentes revêtements. Consultez prix et délais de livraison.

MÉTAL

CODE	DIMENSIONS		
D902103	M3	500	22.500
D902104	M4	500	12.000
D902105	M5	500	12.000
D902106	M6	500	12.000
D902108	M8	200	4.800
D902110	M10	100	2.400
D902112	M12	100	1.200
D902114	M14	100	800
D902116	M16	50	600
D902118	M18	50	600
D902120	M20	25	300
D902122	M22	25	300
D902124	M24	25	150

Blister

CODE	DIMENSIONS	PCS	SACHETS
BZ902103	M3	20	20
BZ902104	M4	20	20
BZ902105	M5	20	20
BZ902106	M6	10	20
BZ902108	M8	5	20
BZ902110	M10	5	20
BZ902112	M12	4	20

Boîte avec fenêtre

CODE	DIMENSIONS	PCS	BOÎTES
VD902103	M3	125	8
VD902104	M4	125	8
VD902105	M5	125	8
VD902106	M6	100	8
VD902108	M8	50	8
VD902110	M10	30	8
VD902112	M12	15	8

DIN-9021 A2

Inoxydable A2

INOXYDABLE

CODE	DIMENSIONS		
D9021IM04	M4	500	22.500
D9021IM05	M5	500	12.000
D9021IM06	M6	500	8.000
D9021IM08	M8	200	4.800
D9021IM10	M10	100	1.600
D9021IM12	M12	100	800
D9021IM14	M14	100	800
D9021IM16	M16	50	600
D9021IM18	M18	50	400
D9021IM20	M20	25	300
D9021IM22	M22	25	200
D9021IM24	M24	25	150

Blister

CODE	DIMENSIONS	PCS	SACHETS
BZ9021IM04	M4	10	20
BZ9021IM05	M5	8	20
BZ9021IM06	M6	8	20
BZ9021IM08	M8	6	20
BZ9021IM10	M10	5	20

Boîte avec fenêtre

CODE	DIMENSIONS	PCS	BOÎTES
VD9021IM04	M4	100	8
VD9021IM05	M5	75	8
VD9021IM06	M6	75	8
VD9021IM08	M8	40	8
VD9021IM10	M10	20	8

DIN-127

Rondelle Grower

MÉTAL

DIN-127

Rondelle Grower

Disponible en diférentes revêtements. Consultez prix et délais de livraison.

CODE	DIMENSIONS		
D12703	M3	500	22.500
D12704	M4	500	22.500
D12705	M5	500	22.500
D12706	M6	500	12.000
D12708	M8	200	4.800
D12710	M10	100	2.400
D12712	M12	100	2.400
D12714	M14	100	2.400
D12716	M16	50	1.200
D12718	M18	50	1.200
D12720	M20	25	300
D12722	M22	25	600
D12724	M24	25	600
D12727	M27	25	600
D12730	M30	25	300
D12736	M36	25	300

Blister

CODE	DIMENSIONS	PCS	SACHETS
BZ12703	M3	20	20
BZ12704	M4	20	20
BZ12705	M5	20	20
BZ12706	M6	10	20
BZ12708	M8	5	20
BZ12710	M10	5	20
BZ12712	M12	4	20

Boîte avec fenêtre

CODE	DIMENSIONS	PCS	BOÎTES
VD12704	M4	100	8
VD12705	M5	100	8
VD12706	M6	100	8
VD12708	M8	50	8
VD12710	M10	25	8
VD12712	M12	25	8

MÉTAL

DIN-127 A2

Rondelle Grower DIN-127. Acier inoxydable A2

CODE	DIMENSIONS		
D127IM08	M8	200	9.000
D127IM10	M10	100	4.500
D127IM12	M12	100	4.500

TU-MA

Écrou à oreilles

MÉTAL

Disponible en diférentes revêtements. Consultez prix et délais de livraison.

CODE	DIMENSIONS		
TUMAM03	M3	500	12.000
TUMAM04	M4	500	8.000
TUMAM05	M5	250	6.000
TUMAM06	M6	250	6.000
TUMAM08	M8	100	2.400
TUMAM10	M10	100	1.600
TUMAM12	M12	50	1.200
TUMAM14	M14	50	-
TUMAM16	M16	25	300

Blister

CODE	DIMENSIONS	PCS	SACHETS
BZTUMAM03	M3	10	20
BZTUMAM04	M4	10	20
BZTUMAM05	M5	10	20
BZTUMAM06	M6	10	20
BZTUMAM08	M8	5	20
BZTUMAM10	M10	5	20
BZTUMAM12	M12	3	20

Boîte avec fenêtre

CODE	DIMENSIONS	PCS	BOÎTES
VTUMAM03	M3	75	8
VTUMAM04	M4	75	8
VTUMAM05	M5	50	8
VTUMAM06	M6	50	8
VTUMAM08	M8	25	8
VTUMAM10	M10	20	8
VTUMAM12	M12	10	8

DIN-6798 A

Brut rondelle éventail à denture extérieure

MÉTAL

Disponible en diférentes revêtements. Consultez prix et délais de livraison.

CODE	DIMENSIONS		
D6798A03	M3	500	22.500
D6798A04	M4	500	22.500
D6798A05	M5	500	22.500
D6798A06	M6	500	22.500
D6798A08	M8	250	11.250
D6798A10	M10	250	11.250
D6798A12	M12	100	4.500
D6798A14	M14	100	4.500
D6798A16	M16	100	4.500

ISO 7380

Vis allen à tête ronde. Qualité de l'acier 10.9

NEW

MÉTAL

CODE	DIMENSIONS			
T738003012	M3 x 12	2	1.000	30.000
T738003016	M3 x 16	2	1.000	24.000
T738003020	M3 x 20	2	1.000	24.000
T738004008	M4 x 8	2.5	500	22.500
T738004010	M4 x 10	2.5	500	22.500
T738004016	M4 x 16	2.5	500	12.000
T738004020	M4 x 20	2.5	500	-
T738004025	M4 x 25	2.5	500	8.000
T738004030	M4 x 30	2.5	500	6.000
T738004040	M4 x 40	2.5	250	6.000
T738005010	M5 x 10	3	500	8.000
T738005012	M5 x 12	3	250	6.000
T738005014	M5 x 14	3	250	-
T738005016	M5 x 16	3	250	6.000
T738005020	M5 x 20	3	250	6.000
T738005025	M5 x 25	3	250	6.000
T738005030	M5 x 30	3	250	4.000
T738005035	M5 x 35	3	250	3.000
T738005040	M5 x 40	3	250	3.000
T738005050	M5 x 50	3	250	2.000
T738006008	M6 x 8	4	250	7.500
T738006010	M6 x 10	4	250	6.000
T738006012	M6 x 12	4	250	6.000
T738006016	M6 x 16	4	250	6.000
T738006020	M6 x 20	4	250	4.000
T738006025	M6 x 25	4	250	3.000
T738006030	M6 x 30	4	250	3.000
T738006035	M6 x 35	4	250	3.000
T738006040	M6 x 40	4	250	3.000
T738006045	M6 x 45	4	250	2.000
T738006050	M6 x 50	4	250	1.500
T738006060	M6 x 60	4	250	1.500
T738008010	M8 x 10	5	100	3.000
T738008012	M8 x 12	5	100	2.400
T738008016	M8 x 16	-	100	2.400
T738008020	M8 x 20	5	100	2.400
T738008025	M8 x 25	5	100	1.600
T738008030	M8 x 30	5	100	1.600
T738008035	M8 x 35	5	100	1.200
T738008040	M8 x 40	5	100	1.200
T738008045	M8 x 45	5	100	1.200
T738008050	M8 x 50	-	100	1.200
T738008060	M8 x 60	-	100	800
T738010016	M10 x 16	6	100	1.600
T738010020	M10 x 20	6	100	-
T738010025	M10 x 25	6	100	1.200
T738010030	M10 x 30	6	100	800
T738010035	M10 x 35	-	100	800
T738010040	M10 x 40	6	100	800
T738010045	M10 x 45	6	100	600
T738010050	M10 x 50	6	100	600
T738010060	M10 x 60	-	100	600

FORETS, EMBOUTS ET ACCESSOIRES

PUN Embouts

PU-PH

MÉTAL

PH

CODE	DIMENSIONS			
PUPHC01	PH1	PH1	25	1.125
PUPHL01	PH1	PH1	25	1.125
PUPHC02	PH2	PH2	25	1.125
PUPHL02	PH2	PH2	25	1.125
PUPHC03	PH3	PH3	25	1.125
PUPHL03	PH3	PH3	25	1.125

Blister

CODE	DIMENSIONS	PCS	SACHETS
BZPUPHCL01	PH1	4	20
BZPUPHCL02	PH2	4	20
BZPUPHCL03	PH3	4	20

PU-TO

MÉTAL

TX

CODE	DIMENSIONS			
PUTO010	T10	TX10	25	1.125
PUTO015	T15	TX15	25	1.125
PUTO020	T20	TX20	25	1.125
PUTO025	T25	TX25	25	1.125
PUTO030	T30	TX30	25	1.125
PUTO040	T40	TX40	25	1.125

Blister

CODE	DIMENSIONS	PCS	SACHETS
BZPUTOT01	T10+T20	2	20
BZPUTOT02	T30+T40	2	20

PU-OX

MÉTAL

OXBIT

CODE	DIMENSIONS			
PUOXBITC10	OXB-10	OXB-10	25	1.125
PUOXBITL10	OXB-10	OXB-10	25	1.125
PUOXBITC15	OXB-15	OXB-15	25	1.125
PUOXBITL15	OXB-15	OXB-15	25	1.125
PUOXBITC20	OXB-20	OXB-20	25	1.125
PUOXBITL20	OXB-20	OXB-20	25	1.125
PUOXBITC25	OXB-25	OXB-25	25	1.125
PUOXBITL25	OXB-25	OXB-25	25	1.125
PUOXBITC30	OXB-30	OXB-30	25	1.125
PUOXBITL30	OXB-30	OXB-30	25	1.125
PUOXBITC40	OXB-40	OXB-40	25	1.125
PUOXBITL40	OXB-40	OXB-40	25	1.125

OXBiT
ANTI CAM OUT EFFECT
PERFECT STRENGTH TRANSFER

CARACTÉRISTIQUES

Tenue parfaite dans la vis :
Elles garantissent que la vis soit entièrement fixée à l'extrémité, ce qui permet une installation ergonomique dans n'importe quelle position et qui améliore le guidage de la vis.

Transmission optimale des forces :
Elles assurent une tenue parfaite dans la mortaise et augmente la surface de serrage, ce qui optimise la transmission du couple.

Anti Cam-Out:
Les pointes OXBIT réduisent l'effet « Cam-Out », qui est particulièrement élevé en cas de travail à la machine et qui peut faire glisser la pointe hors de la tige de la vis. Cela augmente la durée de vie des pointes et des tiges.

Idéal pour les applications de haute performance :
Spécialement étudiées pour garantir la transmission dans les travaux à couple élevé, elles supportent des vitesses élevées et le couple des tournevis à choc.

Moins d'efforts :
Elles augmentent la transmission du couple, ce qui permet une installation avec moins d'efforts, même à des couples élevés.

Augmentation de la durée de vie des pointes :
Le design des pointes OXBIT et leur parfaite adaptation à la tige prolongent la durée de vie des pointes et des tiges.

Embouts PUN

MÉTAL

PU-PO

PZ

CODE	DIMENSIONS			
PUPOC01	PZ1	PZ1	25	1.125
PUPOL01	PZ1	PZ1	25	1.125
PUPOC02	PZ2	PZ2	25	1.125
PUPOL02	PZ2	PZ2	25	1.125
PUPOC03	PZ3	PZ3	25	1.125
PUPOL03	PZ3	PZ3	25	1.125

Blister

CODE	DIMENSIONS	PCS	SACHETS
BZPUPOCL01	PZ1	4	20
BZPUPOCL02	PZ2	4	20
BZPUPOCL03	PZ3	4	20

MÉTAL

PU-CU

Carrée

CODE	DIMENSIONS			
PUCUC01	PC1	PC1	25	1.125
PUCUL01	PC1	PC1	25	1.125
PUCUC02	PC2	PC2	25	1.125
PUCUL02	PC2	PC2	25	1.125
PUCUC03	PC3	PC3	25	1.125
PUCUL03	PC3	PC3	25	1.125

Douilles de vissage hexagonales magnetiques BOCA

MÉTAL

CODE	DIMENSIONS	CLÉ D'INSTALLATION		
BOCA006	6 mm.	1/4"	5	225
BOCA007	7 mm.	1/4"	5	225
BOCA008	8 mm.	1/4"	5	225
BOCA010	10 mm.	1/4"	5	225
BOCA013	13 mm.	1/4"	5	225
BOCA055	5,5 mm.	1/4"	5	225

Blister

CODE	DIMENSIONS	PCS	SACHETS
BZBOCA008	8 mm.	1	20
BZBOCA010	10 mm.	1	20

PU-PM

Porte-embouts magnétique 1/4

PU-PM

Porte-embouts magnétique 1/4

MÉTAL

CODE	DIMENSIONS		
PUPM014	1/4" x 60	5	225

NEW PU-PMI

Inoxydable

MÉTAL INOX

CODE	DIMENSIONS	MIN. COMMANDE		
PUPMI014	1/4" x 60	5	5	225

ATAP

Capuchon nylon pour vis à tête hexagonale.

MÉTAL RAL 1000 Ny NYLON

CODE	COULEUR			
ATAPO08AR	RAL 1001	8	1.000	2.000
ATAPO08BO	RAL 9002	8	1.000	2.000
ATAPO08BP	RAL 9010	8	1.000	2.000
ATAPO08BS	RAL 9003	8	1.000	2.000
ATAPO08GM	RAL 9006	8	1.000	2.000
ATAPO08NE	RAL 9005	8	1.000	2.000
ATAPO08PC	RAL 8004	8	1.000	2.000
ATAPO08RC	RAL 3003	8	1.000	2.000
ATAPO08RT	RAL 3011	8	1.000	2.000
ATAPO08RX	RAL 3009	8	1.000	2.000
ATAPO08VN	RAL 6028	8	1.000	2.000
ATAPO10AR	RAL 1001	10	1.000	2.000
ATAPO10BO	RAL 9002	10	1.000	2.000
ATAPO10BP	RAL 9010	10	1.000	2.000
ATAPO10BS	RAL 9003	10	1.000	2.000
ATAPO10GM	RAL 9006	10	1.000	2.000
ATAPO10NE	RAL 9005	10	1.000	2.000
ATAPO10PC	RAL 8004	10	1.000	2.000
ATAPO10RC	RAL 3003	10	1.000	2.000
ATAPO10RT	RAL 3011	10	1.000	2.000
ATAPO10RX	RAL 3009	10	1.000	2.000
ATAPO10VN	RAL 6028	10	1.000	2.000

Bouchons en pvc pour vis DIN-7504-N et DIN-7981 — TP-CR

MÉTAL | Ny NYLON | PVC

TP-CR B

Blanc

CODE	DIMENSIONS		
TPCR042BL	Ø4,2	1.000	12.000
TPCR048BL	Ø4,8	1.000	12.000
TPCR055BL	Ø5,5	1.000	6.000

MÉTAL | Ny NYLON | PVC

TP-CR N

Noir

CODE	DIMENSIONS		
TPCR042NE	Ø4,2	1.000	12.000
TPCR048NE	Ø4,8	1.000	12.000
TPCR055NE	Ø5,5	1.000	6.000

Bouchons cache-vis adhésifs. Différentes couleurs — TP-TP

BOIS | Ny NYLON | PVC

CODE	DIAMÈTRE	COULEUR		
TPTPADBE	14	BEIGE	1.000	24.000
TPTPADBL	14	BLANC	1.000	24.000
TPTPADCA	14	CAOBA	1.000	24.000
TPTPADCE	14	CERISE	1.000	24.000
TPTPADGR	14	GRIS	1.000	24.000
TPTPADHA	14	BEECH	1.000	24.000
TPTPADNE	14	NOIR	1.000	24.000
TPTPADNO	14	NOYER	1.000	24.000
TPTPADPI	14	PINE	1.000	24.000
TPTPADRO	14	CHÊNE	1.000	24.000
TPTPADSA	14	SAPELLY	1.000	24.000

Blister

CODE	DIMENSIONS	PCS	SACHETS
BZTPTPADBE	BEIGE	20	25
BZTPTPADBL	BLANCO/WHITE/ BLANC	20	25
BZTPTPADCA	CAOBA/MAHOGANY/ACAJOU	20	25
BZTPTPADCE	CEREZO/CHERRY/CERISIER	20	25
BZTPTPADGR	GRIS/GREY/GRIS	20	25
BZTPTPADHA	HAYA/BEECH/HETRE	20	25
BZTPTPADNE	NEGRO/BLACK/NOIR	20	25
BZTPTPADNO	NOGAL/WALNUT/NOYER	20	25
BZTPTPADPI	PINO/PINE/PIN	20	25
BZTPTPADRO	ROBLE/OAK/CHÊNE	20	25
BZTPTPADSA	SAPELLY	20	25

COLLIERS MÉTALLIQUES LOURDS

COLLIERS MÉTALLIQUES LOURDS

	DIMENSIONS (mm)	CHARGES CONSEILLÉES kg	REVÊTEMENT	ÉPAISSEUR (mm)	LARGEUR (mm)	OUVERTURE	MANCHON	ÉVALUATION	ISOPHONIQUE	CTE
AB-RA	APPLICATIONS: Sanitaire, Électrique									P. 252
	Ø 15 - Ø 125	80	Z ZINC	1,5	20	**Rapide latérale**	M8	-	-	-
AB-IA	APPLICATIONS: ECS et EF, Gaz, Sanitaire, Chauffage, Climatisation, Électrique, Ventilation									P. 252
	Ø 15 - Ø 125	80	Z ZINC	1,5	20	**Rapide latérale**	M8	-	✓	✓
AB-IR	APPLICATIONS: ECS et EF, Gaz, Sanitaire, Chauffage, Climatisation, Électrique, Ventilation									P. 252
	Ø 15 - Ø 60	60	Z ZINC	1,25	19	**Rápida vertical**	M8	-	✓	✓
AB-RE AB-RE V	APPLICATIONS: Sanitaire, Électrique, Ventilation									P. 253
	Ø 18 - Ø 1250	150 - 200	Z ZINC	1,8 - 2,3	19	**Vis**	M8 / M10	-	-	-
AB-RI AB-RI V	APPLICATIONS: ECS et EF, Gaz, Sanitaire, Chauffage, Climatisation, Électrique, Ventilation									P. 254/ 255
	Ø 18 - Ø 1250	150 - 200	Z ZINC	1,8 - 2,3	19	**Tornillo**	M8 / M10	-	✓	✓
AB-RE A2 AB-RE A4	APPLICATIONS: ECS et EF, Gaz, Sanitaire, Chauffage, Climatisation, Électrique, Ventilation									P. 253/ 254
	Ø 18 - Ø 1250	150 - 200	A2 INOX AB-RE A2 / A4 INOX AB-RE A4	1,8 - 2,3	19	**Vis**	M8 / M10	-	✓	✓
AB-RI A2 AB-RI A4	APPLICATIONS: ECS et EF, Gaz, Sanitaire, Chauffage, Climatisation, Électrique, Ventilation									P. 256
	Ø 18 - Ø 1250	150 - 200	A2 INOX AB-RI A2 / A4 INOX AB-RI A4	1,8 - 2,3	19	**Vis**	M8 / M10	-	✓	✓
AB-RI DES	APPLICATIONS: Sanitaire, Électrique									P. 256
	Ø 16 - Ø 160	150	Z ZINC	1,2 - 2,0	20	**Rapide latérale**	M8 / M10	-	✓	✓

	DIMENSIONS (mm)	CHARGES CONSEILLÉES kg	REVÊTEMENT	ÉPAISSEUR (mm)	LARGEUR (mm)	OUVERTURE	MANCHON	ÉVALUATION	ISOPHONIQUE	CTE
AB-ICP	APPLICATIONS: ECS et EF, Gaz, Sanitaire, Chauffage, Climatisation, Électrique, Ventilation									P. 256
	Ø 60 - Ø 135	200	ZINC	2,75 - 4,0	30 - 40	**Vis**	M8 / M10 M10 / M12 M12 / M16	-	✓	✓
AB-AIS	APPLICATIONS: ECS et EF, Gaz, Sanitaire, Chauffage, Climatisation, Électrique, Ventilation									P. 257
	Ø 10 - Ø 219	150 - 200	ZINC	13 - 40	20 - 40	**AB-AIS 13 & 19** **Rapide latérale** **AB-AIS 30 & 40** **Vis**	M8 / M10 M8 / M10 M12 / M16	-	✓	✓
AB-GA	APPLICATIONS: Gas									P. 258
	Ø 18 - Ø 160	150 - 200	YELLOW	2	19	**Vis**	M8 ≤ Ø54 M8 / M10 > Ø54	Conformément à UNE-EN ISO 4892	-	-
AB-M8	APPLICATIONS: Sanitaire, Gouttière									P. 258
	Ø 50 - Ø 315	100	ZINC	1	28	**Vis**	M8	-	-	-
AB-ZI	APPLICATIONS: Gas, Sanitaire									P. 258
	Ø 16 - Ø 230	250 - 350	ZINC	M6 - M8 - M10	-	-	-	-	-	-
AB-SA	APPLICATIONS: Gas, Sanitaire									P. 259
	-	-	ZINC	5 - 6	-	-	-	-	-	-
AB-GP	APPLICATIONS: Sanitaire, Industriel									P. 259
	Ø 25 - Ø 235	-	ZINC	0,6 - 1,8	18 -25	**Vis**	-	-	-	-

AB-RA

Collier renforcé M8 ouvert

02 P. 412 Info Technique

SANITARIE

Tube acier | Tube cuivre | Tube PVC

CODE	DIMENSIONS	ØD(MM)	CHARGE MAXIMALE		
ABRA015	15 (M8)	12-16	80	50	300
ABRA018	18 (M8)	15 - 19	80	50	300
ABRA022	22 (M8)	20 - 25	80	50	200
ABRA028	28 (M8)	26 - 30	80	50	200
ABRA035	35 (M8)	32 - 36	80	50	150
ABRA042	42 (M8)	38 - 43	80	50	150
ABRA048	48 (M8)	47 - 51	80	50	100
ABRA054	54 (M8)	53 - 58	80	25	100
ABRA060	60 (M8)	60 - 64	80	25	75
ABRA075	75 (M8)	75 - 80	80	25	50
ABRA090	90 (M8)	87 - 92	80	25	50
ABRA100	100 (M8)	99 - 105	80	25	50
ABRA110	110 (M8)	107 - 112	80	25	50
ABRA115	115 (M8)	113 - 118	80	25	50
ABRA125	125 (M8)	125 - 130	80	25	50

AB-IA

Collier renforcé isophonique M8 ouvert

02 P. 412 Info Technique

SANITARIE

Tube acier | Tube cuivre | Tube PVC

CTE

CODE	DIMENSIONS	ØD(MM)	CHARGE MAXIMALE		
ABIA015	15 (M8)	12-16	80	50	200
ABIA018	18 (M8)	15 - 19	80	50	200
ABIA022	22 (M8)	20 - 25	80	50	150
ABIA028	28 (M8)	26 - 30	80	50	100
ABIA035	35 (M8)	32 - 36	80	50	100
ABIA042	42 (M8)	38 - 43	80	50	-
ABIA048	48 (M8)	47 - 51	80	50	-
ABIA054	54 (M8)	53 - 58	80	25	50
ABIA060	60 (M8)	60 - 64	80	25	50
ABIA075	75 (M8)	75 - 80	80	25	50
ABIA090	90 (M8)	87 - 92	80	25	50
ABIA100	100 (M8)	99 - 105	80	25	50
ABIA110	110 (M8)	107 - 112	80	25	-
ABIA115	115 (M8)	113 - 118	80	25	-
ABIA125	125 (M8)	125 - 130	80	25	-

AB-IR

Collier isophonique M8 installation rapide

02 P. 412 Info Technique

SANITARIE

Tube acier | Tube cuivre | Tube PVC

CTE

CODE	DIMENSIONS	ØD(MM)	DIMENSIONS POUCES	CHARGE MAXIMALE		
ABIR015	15 (M8)	14 - 15	M8	60	50	300
ABIR018	18 (M8)	16 - 19	M8	60	50	300
ABIR022	22 (M8)	21 - 23	M8	60	50	200
ABIR028	28 (M8)	26 - 28	M8	60	50	150
ABIR035	35 (M8)	32 - 35	M8	60	50	100
ABIR040	40 (M8)	40 - 43	M8	60	25	100
ABIR048	48 (M8)	48 - 51	M8	60	25	100
ABIR054	54 (M8)	52 - 56	M8	60	25	75
ABIR060	60 (M8)	57 - 60	M8	60	25	75

AB-RE

Collier renforcé M8 + M10

02 P. 413 Info Technique

SANITARIE — Tube acier, Tube cuivre, Tube PVC

AB-RE

Zinguée

CODE	DIMENSIONS	ØD(MM)	CHARGE MAXIMALE		
ABRE018	18 (M8+M10)	15 - 19	80	50	300
ABRE022	22 (M8+M10)	20 - 25	80	50	200
ABRE028	28 (M8+M10)	26 - 30	80	50	150
ABRE035	35 (M8+M10)	32 - 36	80	50	100
ABRE040	40 (M8+M10)	38 - 43	80	25	100
ABRE048	48 (M8+M10)	47 - 51	80	25	100
ABRE054	54 (M8+M10)	53 - 56	80	25	75
ABRE060	60 (M8+M10)	60 - 64	80	25	75
ABRE070	70 (M8+M10)	68 - 72	80	25	50
ABRE075	75 (M8+M10)	75 - 80	150	25	50
ABRE083	83 (M8+M10)	81 - 86	150	25	-
ABRE090	90 (M8+M10)	87 - 92	150	25	-
ABRE100	100 (M8+M10)	99 - 105	150	25	-
ABRE110	110 (M8+M10)	107 - 112	150	25	-
ABRE115	115 (M8+M10)	113 - 118	200	25	-
ABRE125	125 (M8+M10)	125 - 130	200	25	-
ABRE133	133 (M8+M10)	132 - 137	200	25	-
ABRE140	140 (M8+M10)	138 - 142	200	25	-
ABRE150	150 (M8+M10)	148 - 152	200	25	-
ABRE160	160 (M8+M10)	159 - 166	200	25	-
ABRE180	180 (M8+M10)	179 - 184	200	25	-
ABRE200	200 (M8+M10)	199 - 212	200	25	-
ABRE220	220 (M8+M10)	215 - 226	200	25	-
ABRE250	250 (M8+M10)	245 - 254	200	25	-
ABRE280	280 (M8+M10)	278 - 284	200	25	-
ABRE300	300 (M8+M10)	299 - 304	200	25	-
ABRE315	315 (M8+M10)	314 - 319	200	25	-
ABRE355	355 (M8+M10)	354 - 359	200	25	-

02 P. 413 Info Technique

SANITARIE — Tube acier, Tube cuivre, Tube PVC

AB-RE V

Zinguée. Ventilation

CODE	DIMENSIONS	ØD(MM)	CHARGE MAXIMALE	
ABRE400	400 (M8+M10)	399 - 404	200	25
ABRE450	450 (M8+M10)	449 - 454	200	10
ABRE500	500 (M8+M10)	499 - 504	200	10
ABRE560	560 (M8+M10)	555 - 561	200	10
ABRE600	600 (M8+M10)	599 - 604	200	10
ABRE630	630 (M8+M10)	625 - 631	200	10
ABRE710	710 (M8+M10)	705 - 711	200	10
ABRE800	800 (M8+M10)	799 - 804	200	10
ABRE900	900 (M8+M10)	899 - 904	200	10
ABRE910	1000 (M8+M10)	999 - 1.004	200	10
ABRE911	1120 (M8+M10)	1.115 - 1.121	200	10
ABRE912	1250 (M8+M10)	1.245 - 1.251	200	10

02 P. 414 Info Technique

INOXYDABLE — Tube PVC, Tube acier inoxydable

AB-RE A2

Inoxydable A2

CODE	DIMENSIONS	ØD(MM)	CHARGE MAXIMALE		
ABREA2018	18 (M8+M10)	15 - 18	150	50	300
ABREA2022	22 (M8+M10)	20 - 24	150	50	200
ABREA2028	28 (M8+M10)	26 - 30	150	50	150
ABREA2035	35 (M8+M10)	32 - 36	150	50	100
ABREA2040	40 (M8+M10)	36 - 42	150	25	100
ABREA2048	48 (M8+M10)	47 - 50	150	25	100
ABREA2054	54 (M8+M10)	51 - 55	150	25	75
ABREA2060	60 (M8+M10)	60 - 64	150	25	75
ABREA2075	75 (M8+M10)	75 - 80	150	25	50
ABREA2090	90 (M8+M10)	87 - 92	150	25	-
ABREA2110	110 (M8+M10)	106 - 112	150	25	-
ABREA2115	115 (M8+M10)	114 - 119	150	25	-
ABREA2125	125 (M8+M10)	124 - 131	150	25	-
ABREA2140	140 (M8+M10)	133 - 140	150	25	-
ABREA2160	160 (M8+M10)	159 - 163	150	25	-
ABREA2200	200 (M8+M10)	199 - 212	150	25	-

AB-RE

Collier renforcé M8 + M10

AB-RE A4

Inoxydable A4

02 P. 414 Info Technique

INOXYDABLE

Tube PVC | Tube acier inoxydable | A4 INOX

CODE	DIMENSIONS	ØD(MM)	CHARGE MAXIMALE		
ABREA4018	18 (M8+M10)	15 - 18	150	50	300
ABREA4022	22 (M8+M10)	20 - 24	150	50	200
ABREA4028	28 (M8+M10)	26 - 30	150	50	150
ABREA4035	35 (M8+M10)	32 - 36	150	50	100
ABREA4040	40 (M8+M10)	36 - 42	150	25	100
ABREA4048	48 (M8+M10)	47 - 50	150	25	100
ABREA4054	54 (M8+M10)	51 - 55	150	25	75
ABREA4060	60 (M8+M10)	60 - 64	150	25	75
ABREA4075	75 (M8+M10)	75 - 80	150	25	50
ABREA4090	90 (M8+M10)	87 - 92	150	25	-
ABREA4110	110 (M8+M10)	106 - 112	150	25	-
ABREA4115	115 (M8+M10)	114 - 119	150	25	-
ABREA4125	125 (M8+M10)	124 - 131	150	25	-
ABREA4140	140 (M8+M10)	133 - 140	150	25	-
ABREA4160	160 (M8+M10)	159 - 163	150	25	-
ABREA4200	200 (M8+M10)	199 - 212	150	25	-

AB-RI

Collier renforcé isophonique M8 + M10

AB-RI

Zinguée

02 P. 413 Info Technique

SANITARIE

Tube acier | Tube cuivre | Tube PVC | Z ZINC

CTE

CODE	DIMENSIONS	ØD(MM)	CHARGE MAXIMALE		
ABRI018	18 (M8+M10)	15 - 19	80	50	200
ABRI022	22 (M8+M10)	20 - 25	80	50	150
ABRI028	28 (M8+M10)	26 - 30	80	50	150
ABRI035	35 (M8+M10)	32 - 36	80	50	100
ABRI040	40 (M8+M10)	38 - 43	80	25	75
ABRI048	48 (M8+M10)	47 - 51	80	25	75
ABRI054	54 (M8+M10)	53 - 56	80	25	50
ABRI060	60 (M8+M10)	60 - 64	80	25	50
ABRI070	70 (M8+M10)	68 - 72	80	25	-
ABRI075	75 (M8+M10)	75 - 80	150	25	-
ABRI083	83 (M8+M10)	81 - 86	150	25	-
ABRI090	90 (M8+M10)	87 - 92	150	25	-
ABRI100	100 (M8+M10)	99 - 105	150	25	-
ABRI110	110 (M8+M10)	107 - 112	150	25	-
ABRI115	115 (M8+M10)	113 - 118	200	25	-
ABRI125	125 (M8+M10)	125 - 130	200	25	-
ABRI133	133 (M8+M10)	132 - 137	200	25	-
ABRI140	140 (M8+M10)	138 - 142	200	25	-
ABRI150	150 (M8+M10)	148 - 152	200	25	-
ABRI160	160 (M8+M10)	159 - 166	200	25	-
ABRI180	180 (M8+M10)	179 - 184	200	25	-
ABRI200	200 (M8+M10)	196 - 203	200	25	-
ABRI220	220 (M8+M10)	215 - 226	200	25	-
ABRI250	250 (M8+M10)	245 - 254	200	25	-
ABRI280	280 (M8+M10)	278 - 284	200	25	-
ABRI300	300 (M8+M10)	299 - 304	200	25	-
ABRI315	315 (M8+M10)	314 - 319	200	25	-
ABRI355	355 (M8+M10)	354 - 359	200	25	-

AB-RI

Collier renforcé isophonique M8 + M10

02 P. 413 Info Technique

SANITARIE

Tube acier · Tube cuivre · Tube PVC

AB-RI V

Zinguée. Ventilation

CODE	DIMENSIONS	ØD(MM)	CHARGE MAXIMALE	
ABRI400	400 (M8+M10)	399 - 404	200	25
ABRI450	450 (M8+M10)	449 - 454	200	10
ABRI500	500 (M8+M10)	499 - 504	200	10
ABRI560	560 (M8+M10)	555 - 561	200	10
ABRI600	600 (M8+M10)	599 - 604	200	10
ABRI630	630 (M8+M10)	625 - 631	200	10
ABRI710	710 (M8+M10)	705 - 711	200	10
ABRI800	800 (M8+M10)	799 - 804	200	10
ABRI900	900 (M8+M10)	899 - 904	200	10
ABRI910	1000 (M8+M10)	999 - 1.004	200	10
ABRI911	1120 (M8+M10)	1.115 - 1.121	200	10
ABRI912	1250 (M8+M10)	1.245 - 1.251	200	10

02 P. 414 Info Technique

INOXYDABLE

Tube acier · Tube PVC · Tube acier inoxydable

AB-RI A2

Inoxydable A2

CODE	DIMENSIONS	ØD(MM)	CHARGE MAXIMALE		
ABRIA2018	18 (M8+M10)	15 - 18	150	50	200
ABRIA2022	22 (M8+M10)	20 - 24	150	50	150
ABRIA2028	28 (M8+M10)	26 - 30	150	50	150
ABRIA2035	35 (M8+M10)	32 - 36	150	50	100
ABRIA2040	40 (M8+M10)	36 - 42	150	25	75
ABRIA2048	48 (M8+M10)	47 - 50	150	25	75
ABRIA2054	54 (M8+M10)	51 - 55	150	25	50
ABRIA2060	60 (M8+M10)	60 - 64	150	25	50
ABRIA2075	75 (M8+M10)	75 - 80	150	25	-
ABRIA2090	90 (M8+M10)	87 - 92	150	25	-
ABRIA2110	110 (M8+M10)	106 - 112	150	25	-
ABRIA2115	115 (M8+M10)	114 - 119	150	25	-
ABRIA2125	125 (M8+M10)	124 - 131	150	25	-
ABRIA2140	140 (M8+M10)	133 - 140	150	25	-
ABRIA2160	160 (M8+M10)	159 - 163	150	25	-

02 P. 414 Info Technique

INOXYDABLE

Tube acier · Tube PVC · Tube acier inoxydable

AB-RI A4

Inoxydable A4

CODE	DIMENSIONS	ØD(MM)	CHARGE MAXIMALE		
ABRIA4018	18 (M8+M10)	15 - 18	150	50	200
ABRIA4022	22 (M8+M10)	20 - 24	150	50	150
ABRIA4028	28 (M8+M10)	26 - 30	150	50	150
ABRIA4035	35 (M8+M10)	32 - 36	150	50	100
ABRIA4040	40 (M8+M10)	36 - 42	150	25	75
ABRIA4048	48 (M8+M10)	47 - 50	150	25	75
ABRIA4054	54 (M8+M10)	51 - 55	150	25	50
ABRIA4060	60 (M8+M10)	60 - 64	150	25	50
ABRIA4075	75 (M8+M10)	75 - 80	150	25	-
ABRIA4090	90 (M8+M10)	87 - 92	150	25	-
ABRIA4110	110 (M8+M10)	106 - 112	150	25	-
ABRIA4115	115 (M8+M10)	114 - 119	150	25	-
ABRIA4125	125 (M8+M10)	124 - 131	150	25	-
ABRIA4140	140 (M8+M10)	133 - 140	150	25	-
ABRIA4160	160 (M8+M10)	159 - 163	150	25	-

AB-RI DES

Collier de serrage isophonique renforcé glissant M8+M10

MÉTAL | Tube PVC | Tube PPR | ZINC

CODE	DIMENSIONS	
ABRID016	16	150
ABRID020	20	100
ABRID025	25	100
ABRID032	32	100
ABRID040	40	50
ABRID050	50	50
ABRID063	63	50
ABRID075	75	50
ABRID090	90	50
ABRID110	110	25
ABRID125	125	25
ABRID140	140	20
ABRID160	160	20

PA-EX

Patin d'expansion

MÉTAL | ZINC

CODE	DIMENSIONS	
PAEXM08	M8 x 180	50
PAEXM10	M10 x 180	50

CO-AR

Crochet articulé

MÉTAL | Béton creuse | Placo-plâtre | Plâtre | ZINC

CODE	DIMENSIONS		
COAR08060	M8 x 60	50	300
COAR10060	M10 x 60	50	300

AB-ICP

Collier renforcé isophonique pour charges lourdes

MÉTAL | Tube acier | Tube fonte | Tube PPR | ZINC

CODE	DIMENSIONS	ØD(MM)	DIMENSIONS POUCES	
ABICP060	60 (M8+M10)	60 - 64	(M8+M10)	25
ABICP075	75 (M10+M12)	75 - 80	(M10+M12)	25
ABICP090	90 (M10+M12)	87 - 92	(M10+M12)	25
ABICP110	110 (M10+M12)	107 - 112	(M10+M12)	25
ABICP140	140 (M12+M16)	138 - 142	(M12+M16)	25
ABICP160	160 (M12+M16)	159 - 166	(M12+M16)	25
ABICP220	220 (M12+M16)	215 - 226	(M12+M16)	10
ABICP270	270 (M12+M16)	268 - 274	(M12+M16)	10
ABICP315	315 (M12+M16)	314 - 319	(M12+M16)	10

AB-AIS

Collier de serrage thermique

AB-AIS 13

13 mm

MÉTAL — Tube acier — Tube cuivre — Tube plastique — Z 230°C

CODE	DIMENSIONS	ÉPAISSEUR	
ABAIS13010	Ø10	13	50
ABAIS13012	Ø12	13	50
ABAIS13015	Ø15	13	50
ABAIS13018	Ø18	13	50
ABAIS13022	Ø22	13	50
ABAIS13028	Ø28	13	50

AB-AIS 19

19 mm

MÉTAL — Tube acier — Tube cuivre — Tube plastique — Z 230°C

CODE	DIMENSIONS	ÉPAISSEUR	
ABAIS19010	Ø10	19	50
ABAIS19012	Ø12	19	50
ABAIS19015	Ø15	19	50
ABAIS19017	Ø17	19	50
ABAIS19018	Ø18	19	50
ABAIS19022	Ø22	19	50
ABAIS19028	Ø28	19	50
ABAIS19035	Ø35	19	50
ABAIS19042	Ø42	19	25
ABAIS19054	Ø54	19	25
ABAIS19060	Ø60	19	25
ABAIS19064	Ø64	19	25
ABAIS19067	Ø67	19	25
ABAIS19076	Ø76	19	25
ABAIS19080	Ø80	19	25
ABAIS19114	Ø114	19	10

AB-AIS 30

30 mm

MÉTAL — Tube acier — Tube fonte — Z 230°C

CODE	DIMENSIONS	ÉPAISSEUR	
ABAIS30027	Ø27	30	50
ABAIS30034	Ø34	30	50
ABAIS30042	Ø42	30	25
ABAIS30049	Ø49	30	25
ABAIS30054	Ø54	30	25
ABAIS30060	Ø60	30	25
ABAIS30076	Ø76	30	25
ABAIS30089	Ø89	30	25
ABAIS30108	Ø108	30	10
ABAIS30114	Ø114	30	10

AB-AIS 40

40 mm

MÉTAL — Tube acier — Tube fonte — Z 230°C

CODE	DIMENSIONS	ÉPAISSEUR	
ABAIS40049	Ø49	40	25
ABAIS40060	Ø60	40	25
ABAIS40089	Ø89	40	25
ABAIS40114	Ø114	40	10
ABAIS40133	Ø133	40	10
ABAIS40140	Ø140	40	10
ABAIS40159	Ø159	40	10
ABAIS40168	Ø168	40	10
ABAIS40219	Ø219	40	5

AB-GA

Collier jaune pour gaz M8 + M10

02 P. 415 Info Technique

SANITARIE

Tube acier | Tube PVC | Tube gaz

CODE	DIMENSIONS	ØD(MM)	DIMENSIONS POUCES	CHARGE MAXIMALE		
ABGA018	18 (M8)	15 - 18	M8	200	50	300
ABGA022	22 (M8)	20 - 24	M8	200	50	200
ABGA028	28 (M8)	26 - 30	M8	200	50	150
ABGA035	35 (M8)	32 - 36	M8	200	50	100
ABGA040	40 (M8)	38 - 42	M8	200	50	100
ABGA048	48 (M8)	47 - 50	M8	200	50	100
ABGA054	54 (M8)	52 - 56	M8	200	25	75
ABGA060	60 (M8/M10)	60 - 64	M8/M10	200	25	75
ABGA075	75 (M8/M10)	75 - 80	M8/M10	200	25	50
ABGA090	90 (M8/M10)	85 - 90	M8/M10	200	25	-
ABGA100	100 (M8/M10)	99 - 105	M8/M10	200	25	-
ABGA110	110 (M8/M10)	107 - 112	M8/M10	200	25	-
ABGA115	115 (M8/M10)	113 - 118	M8/M10	200	25	-
ABGA140	140 (M8/M10)	138 - 142	M8/M10	200	25	-
ABGA160	160 (M8/M10)	159 - 166	M8/M10	200	25	-

AB-M8

Collier simple M8

02 P. 415 Info Technique

SANITARIE

Tube acier | Tube cuivre | Tube PVC

CODE	DIMENSIONS	ØD(MM)	CHARGE MAXIMALE	
ABM8050	50 (M8)	49 - 54	100	100
ABM8063	63 (M8)	60 - 65	100	100
ABM8075	75 (M8)	75 - 80	100	100
ABM8090	90 (M8)	88 - 92	100	100
ABM8110	110 (M8)	108 - 113	100	100
ABM8125	125 (M8)	124 - 130	100	100
ABM8160	160 (M8)	159 - 165	100	100
ABM8200	200 (M8)	199 - 203	100	100
ABM8250	250 (M8)	249 - 254	100	50
ABM8315	315 (M8)	314 - 319	100	50

AB-ZI

Étrier

AB-ZI

Zinguée

02 P. 416 Info Technique

SANITARIE

Tube acier

CODE	DIMENSIONS	CHARGE MAXIMALE	Ø TIGE POUCES		
AZIM060250	M6 1/4"	250	M6	100	800
AZIM060375	M6 3/8"	250	M6	100	1.200
AZIM060500	M6 1/2"	250	M6	100	600
AZIM060750	M6 3/4"	250	M6	100	600
AZIM061000	M6 1"	250	M6	100	400
AZIM061250	M6 1 1/4"	250	M6	50	300
AZIM081500	M8 1 1/2"	350	M8	50	150
AZIM082000	M8 2"	350	M8	50	150
AZIM082250	M8 2 1/4"	350	M8	50	100
AZIM082500	M8 2 1/2"	350	M8	50	100
AZIM083000	M8 3"	350	M8	50	100
AZIM083500	M8 3 1/2"	350	M8	50	100
AZIM084000	M8 4"	350	M8	50	100
AZIM084500	M8 4 1/2"	350	M8	25	100
AZIM085000	M8 5"	350	M8	25	100
AZIM086000	M8 6"	350	M8	25	100
AZIM103000	M10 3"	350	M10	25	50
AZIM103500	M10 3 1/2"	350	M10	25	50
AZIM104000	M10 4"	350	M10	25	100
AZIM105000	M10 5"	350	M10	25	100
AZIM106000	M10 6"	350	M10	25	100
AZIM108000	M10 8"	350	M10	25	100

INDEX A PERFECT FIXING

Étrier AB-ZI

SANITARIE

Tube acier

AB-ZI A2

Inoxydable A2

CODE	DIMENSIONS	CHARGE MAXIMALE	Ø TIGE POUCES		
AZA2060500	M6 1/2"	250	M6	100	600
AZA2060750	M6 3/4"	250	M6	100	600
AZA2061000	M6 1"	250	M6	100	400
AZA2061250	M6 1 1/4"	250	M6	50	300
AZA2081500	M8 1 1/2"	350	M8	50	150
AZA2082000	M8 2"	350	M8	50	150
AZA2082500	M8 2 1/2"	350	M8	50	100
AZA2083000	M8 3"	350	M8	50	100
AZA2104000	M10 4"	350	M10	50	-
AZA2106000	M10 6"	350	M10	25	-
AZA2108000	M10 8"	350	M10	25	-

Support pour étrier AB-SA

02 P. 416 Info Technique

SANITARIE

Tube acier

CODE	DIMENSIONS	
ABSA050100	50 x 100	50
ABSA050125	50 x 125	50
ABSA050200	50 x 200	25
ABSA050300	50 x 300	25
ABSA050400	50 x 400	25
ABSA050500	50 x 500	10
ABSA050600	50 x 600	10
ABSA100100	100 x 100	25
ABSA100125	100 x 125	25
ABSA100200	100 x 200	25
ABSA100300	100 x 300	10
ABSA100400	100 x 400	10
ABSA100500	100 x 500	10

Collier grande pression AB-GP

02 P. 417 Info Technique

SANITARIE

Tube acier Tube cuivre Tube flexible Tube PVC

None

CODE	DIMENSIONS	ØD(MM)		
AGP023025	23-25	23 - 25	50	300
AGP026028	26-28	26 - 28	50	300
AGP029031	29-31	29 - 31	50	200
AGP032035	32-35	32 - 35	50	150
AGP036039	36-39	36 - 39	50	150
AGP040043	40-43	40 - 43	50	100
AGP044047	44-47	44 - 47	50	-
AGP048051	48-51	48 - 51	25	75
AGP052055	52-55	52 - 55	25	75
AGP056059	56-59	56 - 59	25	75
AGP060063	60-63	60 - 63	25	50
AGP064067	64-67	64 - 67	25	50
AGP068073	68-73	68 - 73	25	-
AGP074079	74-79	74 - 79	25	-
AGP080085	80-85	80 - 85	25	-
AGP086091	86-91	86 - 91	25	-
AGP092097	92-97	92 - 97	25	-
AGP098103	98-103	98 - 103	25	-
AGP104112	104-112	104 - 112	25	-
AGP113121	113-121	113 - 121	25	-
AGP122130	122-130	122 - 130	25	-
AGP131139	131-139	131 - 139	25	-
AGP140148	140-148	140 - 148	25	-
AGP149161	149-161	149 - 161	25	-
AGP162174	162-174	162 - 174	25	-

COLLIERS MÉTALLIQUES LÉGERS

	DIMENSIONS (mm)	CHARGES CONSEILLÉES kg	REVÊTEMENT	ÉPAISSEUR (mm)	LARGEUR (mm)	OUVERTURE	MANCHON	ÉVALUATION	ISOPHONIQUE	CTE	MONTAGE EN PARALLÈLE	PATTE À VIS BOIS
AB-M6 AB-M6 Z	APPLICATIONS: Gas, Sanitaire, Électrique									P. 264		
	Ø 8 - Ø 63	70 - 100	B YELLOW, Z ZINC AB-M6 AB-M6 Z	1 - 1,2	12	Rapide laterale	Embouti M6	-	-	-	-	-
AB-M7 Z	APPLICATIONS: Gas, Sanitaire, Électrique									P. 266		
	Ø 8 - Ø 63	70	Z ZINC	0,8 - 1	11	-	Embouti M7	-	-	-	-	-
AB-D6 AB-D6 Z	APPLICATIONS: Gas, Sanitaire, Électrique									P. 265		
	Ø 12 - Ø 28	100	B YELLOW, Z ZINC AB-D6 AB-D6 Z	1	12	-	Embouti M6	-	-	-	✓	-
AB-DZ 7	APPLICATIONS: Gas, Sanitaire, Électrique									P. 266		
	Ø 10 - Ø 28	70	Z ZINC	0,8 - 1	11	-	Embouti M7	-	-		✓	-
AB-6I	APPLICATIONS: ECS et EF, Gaz, Sanitaire, Chauffage, Climatisation, Électrique, Ventilation									P. 265		
	Ø 12 - Ø 60	70 - 100	B YELLOW	1 - 1,2	12	Rapide laterale	Embouti M6	-	✓	✓	-	-
AB-DI	APPLICATIONS: ECS et EF, Gaz, Sanitaire, Chauffage, Climatisation, Électrique, Ventilation									P. 265		
	Ø 12 - Ø 60	100	B YELLOW	1	12	-	Embouti M6	-	✓	✓	✓	-
AB-7I Z	APPLICATIONS: ECS et EF, Gaz, Sanitaire, Chauffage, Climatisation, Électrique, Ventilation									P. 266		
	Ø 12 - Ø 50	70	Z ZINC	0,8 - 1	11	-	Embouti M7	-	✓	✓		
AB-7ID Z	APPLICATIONS: ECS et EF, Gaz, Sanitaire, Chauffage, Climatisation, Électrique, Ventilation									P. 267		
	Ø 10 - Ø 28	70	Z ZINC	0,8 - 1	11	-	Embouti M7	-	✓	✓	✓	
AB-PI	APPLICATIONS: Sanitaire, Électrique									P. 267		
	Ø 6 - Ø 63	30	Z ZINC	1,1 - 1,3	12,5 - 19	-	-	-	-	-	-	-
AB-PU	APPLICATIONS: Sanitaire, Électrique									P. 267		
	Ø 16 - Ø 63	30	Z ZINC	1,2 - 1,4	12 - 20	-	-	-	-	-	-	-

	DIMENSIONS (mm)	CHARGES CONSEILLÉES kg	REVÊTEMENT	ÉPAISSEUR (mm)	LARGEUR (mm)	OUVERTURE	MANCHON	ÉVALUATION	ISOPHONIQUE	CTE	MONTAGE EN PARALLÈLE	PATTE À VIS BOIS
AB-GM	APLICACIONES: Gas									P. 272		
	Ø 12 - Ø 35	100	P YELLOW	1 - 1,2	12	Rapide laterale	Embouti M6	Conformément à UNE-EN ISO 4892	-	-	-	Prémontée
AB-GS	APPLICATIONS: Gas									P. 272		
	Ø 10 - Ø 54	70 - 100	P BLACK	1 - 1,2	12	Rapide laterale	Embouti M6	Conformément à UNE-EN ISO 4892	-	-	-	Prémontée
AB-GD	APPLICATIONS: Gas									P. 272		
	Ø 12 - Ø 28	100	P BLACK	1 - 1,2	12	-	Embouti M6	Conformément à UNE-EN ISO 4892	-	-	✓	Prémontée
AB-CR	APPLICATIONS: Sanitaire									P. 271		
	Ø 10 - Ø 12	70	Ni Cr	1 - 1,2	12	Rapide laterale	Embouti M6	-	-	-	-	-
AB-ITS										P. 271		
	15 - 28	-	A2 INOX	1,0 – 1,2	20 – 33	-	-	-	-	-	-	-
AB-ITD										P. 271		
	15 - 22	-	A2 INOX	1,0	20 – 27	-	-	-	-	-	-	-
AB-BU	APPLICATIONS: Sanitaire, Industrial									P. 275		
	Ø 13 - Ø 21	-	Z ZINC	0,6	9	-	-	-	-	-	-	Prémontée
AB-SF	APPLICATIONS: Sanitaire, Industrial									P. 271		
	Ø 8 - Ø 150	-	Z ZINC	0,6 - 0,8	9	-	-	-	-	-	-	Prémontée
AB-IP	APPLICATIONS: ECS et EF, Gaz, Sanitaire, Chauffage, Climatisation, Électrique, Ventilation									P. 268		
	-	-	Z ZINC	1,5	20	-	-	-	✓	✓	-	ABTO06015
AB-SI	APPLICATIONS: ECS et EF, Gaz, Sanitaire, Chauffage, Climatisation, Électrique, Ventilation									P. 268		
	3 / 25 Agujeros	-	Z ZINC	3	20	-	-	-	✓	✓	✓	ABTO06015

AB-M6

Collier simple M6

AB-M6

Bichromaté

02 P. Info Technique

SANITARIE

Tube acier | Tube cuivre | Tube PVC

CODE	DIMENSIONS	ØD(MM)	CHARGE MAXIMALE		
ABM6008	8 (M6)	8	70	100	1.200
ABM6010	10 (M6)	10	70	100	1.200
ABM6012	12 (M6)	12	70	100	1.200
ABM6014	14 (M6)	14	70	100	1.200
ABM6015	15 (M6)	15	70	100	600
ABM6016	16 (M6)	16	70	100	600
ABM6018	18 (M6)	18	70	100	600
ABM6020	20 (M6)	20	70	100	600
ABM6022	22 (M6)	22	70	100	600
ABM6025	25 (M6)	25	70	100	600
ABM6026	26 (M6)	26	70	100	400
ABM6028	28 (M6)	28	70	100	400
ABM6032	32 (M6)	32	70	50	300
ABM6035	35 (M6)	35	70	50	300
ABM6037	37 (M6)	37	100	50	300
ABM6040	40 (M6)	40	100	50	300
ABM6042	42 (M6)	42	100	50	300
ABM6047	47 (M6)	47	100	50	200
ABM6050	50 (M6)	50	100	50	150
ABM6054	54 (M6)	54	100	50	150
ABM6060	60 (M6)	60	100	50	150
ABM6063	63 (M6)	63	100	50	100

AB-M6 Z

Zingué

02 P. 417 Info Technique

SANITARIE

Tube acier | Tube cuivre | Tube PVC

CODE	DIMENSIONS	ØD(MM)	CHARGE MAXIMALE		
ABMZ6008	8 (M6)	8	70	100	1.200
ABMZ6010	10 (M6)	10	70	100	1.200
ABMZ6012	12 (M6)	12	70	100	1.200
ABMZ6014	14 (M6)	14	70	100	1.200
ABMZ6015	15 (M6)	15	70	100	600
ABMZ6016	16 (M6)	16	70	100	600
ABMZ6018	18 (M6)	18	70	100	600
ABMZ6020	20 (M6)	20	70	100	600
ABMZ6022	22 (M6)	22	70	100	600
ABMZ6025	25 (M6)	25	70	100	600
ABMZ6026	26 (M6)	26	70	100	400
ABMZ6028	28 (M6)	28	70	100	400
ABMZ6032	32 (M6)	32	70	50	300
ABMZ6035	35 (M6)	35	70	50	300
ABMZ6037	37 (M6)	37	100	50	300
ABMZ6040	40 (M6)	40	100	50	300
ABMZ6042	42 (M6)	42	100	50	300
ABMZ6047	47 (M6)	47	100	50	200
ABMZ6050	50 (M6)	50	100	50	150
ABMZ6054	54 (M6)	54	100	50	150
ABMZ6060	60 (M6)	60	100	50	150
ABMZ6063	63 (M6)	63	100	50	100

AB-M6 A2

Inoxydable A2

02 P. 418 Info Technique

INOXYDABLE

Tube PVC | Tube acier inoxydable

CODE	DIMENSIONS	ØD(MM)	CHARGE MAXIMALE		
ABM6A2012	12 (M6)	12	70	100	1.200
ABM6A2015	15 (M6)	14 - 15	70	100	600
ABM6A2018	18 (M6)	16 - 18	70	100	600
ABM6A2020	20 (M6)	19 - 21	70	100	600
ABM6A2022	22 (M6)	22 -24	70	100	600
ABM6A2028	28 (M6)	25 - 30	70	100	400

Collier double M6 — AB-D6

02 P. 418 Info Technique

SANITARIE — Tube acier — Tube cuivre — Tube PVC — B

CODE	DIMENSIONS	ØD(MM)	CHARGE MAXIMALE		
ABD6012	12 (M6)	12	100	50	600
ABD6015	15 (M6)	15	100	50	300
ABD6018	18 (M6)	18	100	50	300
ABD6022	22 (M6)	22	100	50	300
ABD6028	28 (M6)	28	100	50	200

AB-D6

Bichromaté

02 P. 418 Info Technique

SANITARIE — Tube acier — Tube cuivre — Tube PVC — Z

CODE	DIMENSIONS	ØD(MM)	CHARGE MAXIMALE		
ABDZ6012	12 (M6)	12	100	50	600
ABDZ6015	15 (M6)	15	100	50	300
ABDZ6018	18 (M6)	18	100	50	300
ABDZ6022	22 (M6)	22	100	50	300
ABDZ6028	28 (M6)	28	100	50	200

AB-D6 Z

Zingué

Collier isophonique M6 — AB-6I

02 P. 419 Info Technique

SANITARIE — Tube acier — Tube cuivre — Tube PVC — B

CODE	DIMENSIONS	ØD(MM)	CHARGE MAXIMALE		
AB6I012	12 (M6)	12	70	100	600
AB6I015	15 (M6)	15	70	100	600
AB6I016	16 (M6)	16	70	100	600
AB6I018	18 (M6)	18	70	100	600
AB6I022	22 (M6)	22	70	100	400
AB6I026	26 (M6)	26	70	100	400
AB6I028	28 (M6)	28	70	100	300
AB6I032	32 (M6)	32	70	50	200
AB6I035	35 (M6)	35	70	50	200
AB6I042	42 (M6)	42	100	50	150
AB6I048	48 (M6)	48	100	50	100
AB6I054	54 (M6)	54	100	50	100
AB6I060	60 (M6)	60	100	50	100

CTE

Collier double isophonique M6 — AB-DI

02 P. 419 Info Technique

SANITARIE — Tube acier — Tube cuivre — Tube PVC — B

CODE	DIMENSIONS	ØD(MM)	CHARGE MAXIMALE		
ABDI0012	12 (M6)	12	100	50	300
ABDI0015	15 (M6)	15	100	50	300
ABDI0018	18 (M6)	18	100	50	200
ABDI0022	22 (M6)	22	100	50	200
ABDI0028	28 (M6)	28	100	50	150

CTE

AB-M7 Z

Collier simple M7. Zinguée

02 P. 419 Info Technique

SANITARIE — Tube acier — Tube cuivre — Tube PVC — Z ZINC

CODE	DIMENSIONS	ØD(MM)	DIMENSIONS POUCES		
ABMZ7008	8	8	7	100	1.200
ABMZ7010	10	10	7	100	1.200
ABMZ7012	12	12	7	100	1.200
ABMZ7014	14	14	7	100	1.200
ABMZ7016	16	16	7	100	1.200
ABMZ7018	18	18	7	100	1.200
ABMZ7020	20	20	7	100	1.200
ABMZ7022	22	22	7	100	600
ABMZ7024	24	24	7	100	600
ABMZ7025	25	25	7	100	600
ABMZ7026	26	26	7	100	600
ABMZ7028	28	28	7	100	600
ABMZ7032	32	32	7	50	600
ABMZ7034	34	34	7	50	300
ABMZ7036	36	36	7	50	300
ABMZ7038	38	38	7	50	300
ABMZ7040	40	40	7	50	300
ABMZ7050	50	50	7	50	200
ABMZ7063	63	63	7	25	150

AB-D7 Z

Collier double M7. Zinguée

02 P. 420 Info Technique

SANITARIE — Tube acier — Tube cuivre — Tube PVC — Z ZINC

CODE	DIMENSIONS	ØD(MM)	DIMENSIONS POUCES		
ABDZ70810	8-10	8-10	7	50	600
ABDZ71012	10-12	10-12	7	50	600
ABDZ71214	12-14	12-14	7	50	600
ABDZ71416	14-16	14-16	7	50	600
ABDZ71618	16-18	16-18	7	50	600
ABDZ71820	18-20	18-20	7	50	300
ABDZ72022	20-22	20-22	7	50	300
ABDZ72224	22-24	22-24	7	50	300
ABDZ72628	26-28	26-28	7	50	300

AB-7I Z

Collier isophonique M7. Zinguée

02 P. 420 Info Technique

SANITARIE — Tube acier — Tube cuivre — Tube PVC — Z ZINC

CODE	DIMENSIONS	ØD(MM)	DIMENSIONS POUCES		
AB7IZ010	10	10	7	100	1.200
AB7IZ012	12	12	7	100	1.200
AB7IZ014	14	14	7	100	1.200
AB7IZ016	16	16	7	100	1.200
AB7IZ018	18	18	7	100	600
AB7IZ020	20	20	7	100	600
AB7IZ022	22	22	7	100	600
AB7IZ024	24	24	7	100	600
AB7IZ026	26	26	7	100	600
AB7IZ028	28	28	7	100	400
AB7IZ032	32	32	7	50	300
AB7IZ034	34	34	7	50	300
AB7IZ036	36	36	7	50	300
AB7IZ038	38	38	7	50	300
AB7IZ040	40	40	7	50	300
AB7IZ050	50	50	7	50	200

Collier double isophonique M7. Zinguée — AB-7ID Z

02 P. 421 Info Technique

SANITARIE — Tube acier, Tube cuivre, Tube PVC

CODE	DIMENSIONS	ØD(MM)	DIMENSIONS POUCES		
AB7IDZ0810	08-10	08-10	7	50	600
AB7IDZ1012	10-12	10-12	7	50	600
AB7IDZ1214	12-14	12-14	7	50	600
AB7IDZ1416	14-16	14-16	7	50	300
AB7IDZ1618	16-18	16-18	7	50	300
AB7IDZ1820	18-20	18-20	7	50	300
AB7IDZ2022	20-22	20-22	7	50	300
AB7IDZ2224	22-24	22-24	7	50	200
AB7IDZ2628	26-28	26-28	7	50	200

Crochet 1 pied — AB-PI

02 P. 421 Info Technique

SANITARIE — Tube acier, Tube cuivre, Tube flexible, Tube PVC

CODE	DIMENSIONS	ØD(MM)	CHARGE MAXIMALE		
ABPI006	6	6	30	100	2.400
ABPI008	8	8	30	100	2.400
ABPI010	10	10	30	100	2.400
ABPI012	12	12	30	100	2.400
ABPI014	14	14	30	100	2.400
ABPI016	16	16	30	100	1.200
ABPI018	18	18	30	100	1.200
ABPI020	20	20	30	100	1.200
ABPI022	22	22	30	100	600
ABPI025	25	25	30	100	600
ABPI026	26	26	30	100	600
ABPI028	28	28	30	100	600
ABPI032	32	32	30	100	600
ABPI040	40	40	30	50	300
ABPI042	42	42	30	50	300
ABPI047	47	47	30	50	200
ABPI050	50	50	30	50	200
ABPI063	63	63	30	50	200

Crochet pont — AB-PU

02 P. 422 Info Technique

SANITARIE — Tube acier, Tube cuivre, Tube flexible, Tube PVC

CODE	DIMENSIONS	ØD(MM)	CHARGE MAXIMALE		
ABPU016	16	16	75	100	1.200
ABPU018	18	18	75	100	1.200
ABPU020	20	20	75	100	600
ABPU022	22	22	75	100	600
ABPU025	25	25	75	100	600
ABPU028	28	28	75	100	600
ABPU032	32	32	75	50	300
ABPU037	37	37	75	50	300
ABPU040	40	40	75	50	300
ABPU050	50	50	75	50	200
ABPU063	63	63	75	50	150

AB-IP

Clip omega isophonique pour montage

02 P. 422 Info Technique

SANITARIE

Tube acier Tube cuivre Tube PVC

CTE

CODE	DIMENSIONS	ØD(MM)	N° TROUS		
ABIP015	15	15	3	50	600
ABIP018	18	18	3	50	300
ABIP022	22	22	3	50	300
ABIP026	26	26	4	50	300
ABIP028	28	28	4	50	300
ABIP035	35	35	4	50	150
ABIP042	42	42	4	25	100
ABIP048	48	48	4	25	100
ABIP054	54	54	5	25	100
ABIP060	60	60	5	25	75
ABIP067	67	67	5	25	75
ABIP075	75	75	6	25	75
ABIP090	90	90	6	25	75

AB-SI

Base pour clip omega isophonique

AB-SI

Base pour clip omega isophonique

02 P. 423 Info Technique

SANITARIE

Tube acier Tube cuivre Tube PVC

CTE

CODE	DIMENSIONS	N° TROUS		
ABSI003	3	3	25	-
ABSI004	4	4	25	-
ABSI005	5	5	25	150
ABSI006	6	6	25	-
ABSI007	7	7	25	-
ABSI008	8	8	25	-
ABSI009	9	9	25	-
ABSI010	10	10	25	-
ABSI011	11	11	25	-
ABSI012	12	12	25	-
ABSI013	13	13	25	-
ABSI014	14	14	25	-
ABSI015	15	15	25	-
ABSI016	16	16	10	-
ABSI017	17	17	10	-
ABSI018	18	18	10	-
ABSI019	19	19	10	-
ABSI020	20	20	10	-
ABSI021	21	21	10	-
ABSI022	22	22	10	-
ABSI025	25	25	10	-

AB-TO

Vis pour AB-IP

SANITARIE

Tube acier Tube cuivre Tube PVC

CODE	DIMENSIONS	
ABTO06015	M6 x 15	100

INDEX A PERFECT FIXING

Collier sans fin AB-SF

02 P. 423 Info Technique

SANITARIE — Tube acier, Tube cuivre, Tube flexible, Tube PVC

AB-SF

Zingué

CODE	DIMENSIONS	ØD(MM)		
ASF008016	8-16	8-16	100	1.200
ASF012022	12-22	12-22	100	600
ASF016027	16-27	16 - 27	100	600
ASF020032	20-32	20 - 32	100	600
ASF025040	25-40	25 - 40	100	400
ASF030045	30-45	30 - 45	100	300
ASF035050	35-50	35 - 50	100	200
ASF040060	40-60	40 - 60	100	200
ASF050070	50-70	50 - 70	50	100
ASF060080	60-80	60 - 80	50	100
ASF070090	70-90	70 - 90	50	-
ASF080100	80-100	80 - 100	50	-
ASF090110	90-110	90 - 110	50	-
ASF100120	100-120	100 - 120	25	-
ASF110130	110-130	110 - 130	25	-
ASF120140	120-140	120 - 140	25	-
ASF130150	130-150	130 - 150	25	-

Blister

CODE	DIMENSIONS	PCS	SACHETS
BZASF008016	8-16	2	20
BZASF012022	12-22	2	20
BZASF016027	16-27	2	20
BZASF020032	20-32	2	10
BZASF025040	25-40	2	10

02 P. 424 Info Technique

INOXYDABLE — Tube PVC, Tube flexible

AB-SF A2

Inoxydable A2

CODE	DIMENSIONS	ØD(MM)		
ASF2010016	10-16	10-16	100	1.200
ASF2012020	12-20	12-20	100	600
ASF2016027	16-27	16 - 27	100	600
ASF2020032	20-32	20 - 32	100	600
ASF2025040	25-40	25 - 40	100	200
ASF2032050	32-50	32 - 50	100	300
ASF2040060	40-60	40 - 60	100	200
ASF2050070	50-70	50 - 70	50	100
ASF2060080	60-80	60 - 80	50	100
ASF2070090	70-90	70 - 90	50	100
ASF2080100	80-100	80 - 100	50	100
ASF2090110	90-110	90 - 110	50	100
ASF2100120	100-120	100 - 120	25	75
ASF2110130	110-130	110 - 130	25	50
ASF2120140	120-140	120 - 140	25	75
ASF2130150	130-150	130 - 150	25	50

AB-SF IR

Serre-cable sans fin inoxydable sur rouleau

AB-SF IR

Kit (Rouleau 3 m + 8 Têtes). Inoxydable

02 P. Info Technique

INOXYDABLE — Tube acier, Tube cuivre, Tube flexible, Tube PVC — INOX AISI 301

CODE	DIMENSIONS		
ASFIR03	9 x 0,6 mm/ 3 m	1	50

AB-SF IRC

Tête inoxydable

INOXYDABLE — Tube acier, Tube cuivre, Tube flexible, Tube PVC — INOX AISI 301

CODE	DIMENSIONS		
ASFIRCA	Cabezal	50	1.000

AB-SF IRR

Rouleau 30 m. Inoxydable

INOXYDABLE — Tube acier, Tube cuivre, Tube flexible, Tube PVC — INOX AISI 301

CODE	DIMENSIONS		
ASFIR30	9 x 0,6 mm/ 30 m	1	10

CI-PE

Bande perforée courbée

CI-PE

Bande perforée courbée ATLANTIS C2-M

02 P. 424 Info Technique

SANITARIE — Béton, Béton cellulaire, Tube cuivre, Tube acier, Tube PVC — ATLANTIS

CODE	DIMENSIONS	MIN. COMMANDE		
CIPE1208	12 x 0,8 x 10 m	10	1	40
CIPE1708	17 x 0,8 x 10 m	10	1	30

CI-PE A2

Bande perforée courbée inoxydable A2

02 P. 424 Info Technique

INOXYDABLE — Béton, Béton cellulaire, Tube cuivre, Tube acier, Tube PVC — A2 INOX

CODE	DIMENSIONS		
CIPEA21708	17 x 0,8 x 10 m	1	30

CI-PR

Bande perforée droite ATLANTIS C2-M

02 P. 424 Info Technique

SANITARIE — Béton, Béton cellulaire, Tube cuivre, Tube acier, Tube PVC — G

CODE	DIMENSIONS	MIN. COMMANDE		
CIPR1208	12 x 0,8 x 10 m	5	1	40
CIPR1908	19 x 0,8 x 10 m	5	1	30

Collier chromé M6 — AB-CR

02 P. 425 Info Technique

SANITARIE — Tube acier — Tube cuivre

CODE	DIMENSIONS	ØD(MM)	CHARGE MAXIMALE		
ABCR010	10 (M6)	10	70	100	1.200
ABCR012	12 (M6)	12	70	100	1.200

Collier inoxydable Indextube — AB-IT

SANITARIE — Tube acier inoxydable — A2 INOX

AB-ITS

Simple

CODE	DIMENSIONS		
ABITS015	15	100	600
ABITS018	18	100	400
ABITS022	22	100	400
ABITS028	28	100	300

SANITARIE — Tube acier inoxydable — A2 INOX

AB-ITD

Double

CODE	DIMENSIONS		
ABITD015	15	50	300
ABITD018	18	50	200
ABITD022	22	50	100

Collier butane — AB-BU

02 P. 425 Info Technique

SANITARIE — Tube butane — Z ZINC

CODE	DIMENSIONS	ØD(MM)		
ABBU1315	13 - 15	13-15	50	600
ABBU1618	16 - 18	16-18	50	600
ABBU1921	19 - 21	19-21	50	600

AB-GM

Collier jaune pour gaz M6 avec vis à bois

02 P. 425 Info Technique

SANITARIE

Tube acier Tube cuivre Tube gaz Tube PVC

CODE	DIMENSIONS	ØD(MM)	CHARGE MAXIMALE		
ABGM012	12 (M6)	12	70	100	600
ABGM015	15 (M6)	15	70	100	600
ABGM018	18 (M6)	18	70	100	600
ABGM022	22 (M6)	22	70	50	200
ABGM028	28 (M6)	28	70	50	200
ABGM035	35 (M6)	35	70	50	200

Conformément à **UNE-EN ISO 4892**

AB-GS

Collier noir pour gaz M6 avec vis à bois

02 P. 426 Info Technique

SANITARIE

Tube acier Tube cuivre Tube gaz Tube PVC

CODE	DIMENSIONS	ØD(MM)	CHARGE MAXIMALE		
ABGS010	10 (M6)	10	70	100	600
ABGS012	12 (M6)	12	70	100	600
ABGS015	15 (M6)	15	70	100	600
ABGS018	18 (M6)	18	70	100	600
ABGS022	22 (M6)	22	70	50	200
ABGS028	28 (M6)	28	70	50	200
ABGS035	35 (M6)	35	70	50	200
ABGS042	42 (M6)	42	70	25	100
ABGS054	54 (M6)	54	70	25	100

Conformément à **UNE-EN ISO 4892**

AB-GD

Collier double noir pour gaz M6 avec vis à bois

02 P. 426 Info Technique

SANITARIE

Tube acier Tube cuivre Tube gaz Tube PVC

CODE	DIMENSIONS	ØD(MM)	CHARGE MAXIMALE		
ABGD012	12 (M6)	12	100	50	300
ABGD015	15 (M6)	15	100	50	300
ABGD018	18 (M6)	18	100	50	300
ABGD022	22 (M6)	22	100	50	200
ABGD028	28 (M6)	28	100	50	200

Conformément à **UNE-EN ISO 4892**

SYSTÈMES DE PROTECTION CONTRE LES INCENDIES

AB-PE

Collier poire avec douille à suspendre

02 P. 426 Info Technique

SANITARIE — Tube acier — Tuyaux incendies — ZINC

None

CODE	DIMENSIONS	ØD(MM)	DIMENSIONS POUCES	CHARGE MAXIMALE		
ABPE028	28 (M10)	DN 20	28	154	50	200
ABPE035	35 (M10)	DN 25	35	186	50	200
ABPE040	40 (M10)	DN 32	40	195	50	200
ABPE048	48 (M10)	DN 40	48	236	50	200
ABPE060	60 (M10)	DN 50	60	288	50	200
ABPE075	75 (M10)	DN 65	75	426	25	100
ABPE090	90 (M10)	DN 80	90	481	25	100
ABPE100	100 (M10)	DN 90	100	569	25	100
ABPE115	115 (M10)	DN 100	115	669	25	100
ABPE140	140 (M12)	DN 125	140	907	10	40
ABPE160	160 (M12)	DN 150	160	1186	10	40
ABPE220	220 (M12)	DN 200	220	1723	10	40

AB-CH

Collier Clevis

02 P. 427 Info Technique

SANITARIE — ZINC

CODE	ÉVALUATION	DIMENSIONS	ØD(MM)	
ABCH00034	UL	3/4"	28	50
ABCH01000	UL	1"	35	50
ABCH01012	UL	1 1/2"	48	50
ABCH01014	UL	1 1/4"	42	50
ABCH02000	UL	2"	60	50
ABCH02012	UL & FM	2 1/2"	75	30
ABCH03000	UL & FM	3"	90	25
ABCH04000	UL & FM	4"	115	25
ABCH05000	UL & FM	5"	140	25
ABCH06000	UL & FM	6"	160	10
ABCH08000	UL & FM	8"	220	10
ABCH10000	UL	10"	275	1
ABCH12000	UL	12"	325	1
ABCH14000	-	14"	355	1
ABCH16000	-	16"	405	1

AB-CI

Collier intumescent pour différents diamètres

MÉTAL — Béton — Brique creuse — Béton cellulaire — Placo-plâtre — ZINC

CODE	DIMENSIONS	
ABCIKIT25	2,5 m x 50 mm	1
ABCIKIT30	3 m x 50 mm	1

AN-CU

Cheville métallique d'expansion par frappe. Homolguée ATE

02 P. 392 Info Technique

MASSIFS — Béton — Béton cellulaire — Béton fissuré — Pierre — kg — ZINC

CODE	DIMENSIONS	Ø FORET		
ANCU06040	6 x 40 Ø6	6	100	1.200
ANCU06070	6 x 70 Ø6	6	100	1.200

INDEX A PERFECT FIXING

CROCHETS POUR GOUTTIÈRE

TE

Cheville spirale

TE-MO

Module pour gouttière PVC

MÉTAL Tuile Gouttière

CODE	ØD(MM)	A (MM)	
TEMO25	100	60	50
TEMO33	150	80	50

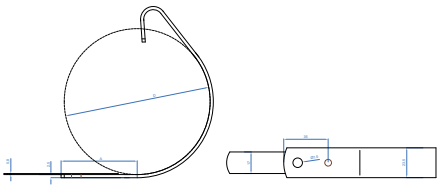

TE-GA

Crochet pour gouttière PVC

MÉTAL Tuile Gouttière

CODE	ØD(MM)	
TEGA25	100	50
TEGA33	150	50

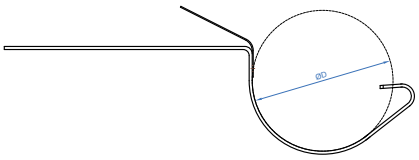

TE-GR

Fixation pour tuile grande

MÉTAL Tuile Gouttière

CODE	A (MM)	B(MM)	L(MM)	
TEGR2530	35	50	80	50

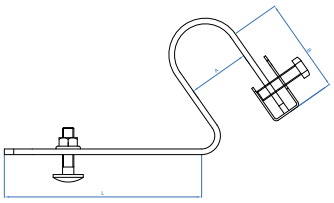

TE-PE

Fixation pour tuile petite

MÉTAL Tuile Gouttière

CODE	A (MM)	B(MM)	L(MM)	
TEPE2530	22	50	100	50

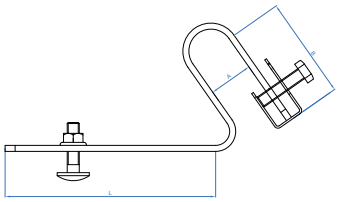

INDEX A PERFECT FIXING

COLLIERS PLASTIQUES

BN

Les colliers en Nylon® et leurs accessoires sont l'un des produits les plus populaires dans le monde de l'installation professionnelle. Elles conviennent à tous les types d'applications, comme les installations électriques, le jardinage, le câblage industriel, la construction, le bricolage, les chaînes de fabrication ou les installations photovoltaïques. La gamme de colliers d'INDEX est composée d'une grande variété de couleurs et de tailles, de colliers détectables et de divers accessoires. Nous disposons de la certification UNE-EN 62275 (marquage CE) et l'homologation UL.

PROPRIÉTÉS ET AVANTAGES

INSTALLATION RAPIDE ET FACILE

La conception ergonomique de la queue flexible du collier facilite un filetage facile et en douceur.

HAUTE PERFORMANCE

La conception de la tête garantit une résistance élevée à la traction, garantissant une forte tension. Jusqu'à 122,3 kg* de charge de rupture, conformément à la norme EN 50146.

*Avec un collier d'une largeur de 12 mm.

DENTS EN INTERNE

La conception des dents en interne assure un ajustement optimal du collier sans endommager l'objet à fixer.

CE PAHs

UL RoHS

QUALITÉ ET GARANTIES MAXIMALES

La qualité des colliers INDEX est garantie avec les normes de qualité les plus élevées, grâce à leur certification conforme à la norme UNE-EN 62275, qui permet d'obtenir le marquage CE et l'homologation UL.

APPLICATIONS

- Câblage en général : câblage électrique, fixation de flexibles, regroupement de flexibles de câbles
- Centrales solaires
- Automobile et aéronautique
- Conditionnement de produits
- Aires de jeux
- Industrie pharmaceutique et alimentaire
- Bricolage et jardinage
- Artisanat
- Installations devant respecter les exigences HACCP/APPCC (colliers jetables)

GAMME

COLLIERS NOIRS ET BLANCS

Les colliers en Nylon® noirs et blancs avec dents en interne offrent une polyvalence élevée pour de nombreuses utilisations dans de multiples industries. Ils sont disponibles dans une grande variété de tailles, permettant une fixation optimale de l'élément à fixer, qu'il s'agisse de faisceaux de câbles, de tubes et/ou de flexibles.

Les colliers noirs, fabriqués avec du polyamide et un additif noir, offrent une résistance plus élevée aux rayons ultraviolets et conviennent donc aux applications en extérieur. Les colliers blancs (naturels) conviennent aux applications en intérieur.

Ils sont idéaux pour une utilisation dans des installations où une résistance élevée aux alcalis, huiles, graisses, dérivés d'huile ou solvants chlorés est requise. Au contraire, ils offrent une résistance limitée aux acides et ne sont pas résistants aux phénols.

COLLIERS COLORÉS

Les colliers colorés sont indiqués pour le câblage dans des boîtes de jonction au sein desquelles sont regroupés différents faisceaux de câbles. Cela permet de les identifier rapidement et facilement, et d'organiser visuellement l'espace de travail.Ils sont également utilisés dans les applications où les colliers doivent passer inaperçus (clôturés).

Disponibles dans une large gamme de tailles en **marron, jaune, bleu, rouge, vert et gris.**

COLLIERS DÉTECTABLES

Les colliers détectables sont spécialement conçus pour une utilisation dans les industries alimentaires, cosmétiques et pharmaceutiques, ainsi que dans toutes les applications **où les exigences de la méthodologie HACCP* ou ADMPC** (Analyse des Dangers et Maîtrise des Points Critiques) **doivent être respectées**.

Fabriqués en polyamide 6.6 avec des particules métalliques, ils possèdent des **propriétés magnétiques qui permettent la détection** avec un détecteur de métaux, ainsi qu'avec des équipements d'inspection à rayons X. Par ailleurs, leur couleur bleue facilite leur détection visuelle.

PACKAGING ET POINT DE VENTE

Le sachet contenant les colliers contient toutes les informations nécessaires en un coup d'œil.

Sur l'étiquette sont imprimés les dimensions du collier, la température d'utilisation, la taille des diamètres minimal et maximal, la tension supportée, le code ou l'EAN. Il s'agit d'un sachet en plastique de haute qualité qui garantit l'étanchéité pour maintenir le taux d'humidité recommandé.

Les colliers sont proposés avec trois options de solutions d'exposition disponibles:

SACHETS SUSPENDUS À DES CROCHETS

SACHETS PLACÉS DANS DES BACS

SACHETS DANS DES PRÉSENTOIRS

RECOMMANDATIONS D'UTILISATION ET DE STOCKAGE DES COLLIERS

Les colliers d'INDEX sont fabriqués en polyamide de haute qualité, un matériau plastique hygroscopique, c'est-à-dire que le matériau absorbe et évacue l'eau en fonction des conditions extérieures (humidité et température). Pour assurer une bonne manipulation et une conservation optimale du polyamide, les sachets de colliers contiennent un taux d'humidité optimal.

Nous vous recommandons de suivre les indications suivantes pour un comportement correct du produit:

Ne pas ouvrir le sachet avant d'utiliser son contenu et, une fois ouvert, utiliser les colliers dès que possible ou les conserver dans des sachets en plastique hermétiques.

Ne pas stocker à proximité de sources de chaleur.

Conditions de stockage optimales : Température de 23 °C et humidité relative de 50 %.

Ne pas exposer directement au soleil.

INDEX A PERFECT FIXING

Collier de serrage BN

MULTI-MATERIAUX

Tube acier | Tube cuivre | Tube flexible | Tube PVC | Câble | Ny NYLON

BN-N

Noir

CE UL REACH RoHS PAHs

CODE		DIMENSIONS		
BN25080		2,5 x 80	100	1.000
BN25100		2,5 x 100	100	1.000
BN25140		2,5 x 140	100	1.000
BN25160		2,5 x 160	100	1.000
BN25200		2,5 x 200	100	1.000
BN36140		3,6 x 140	100	1.000
BN36200		3,6 x 200	100	1.000
BN36250		3,6 x 250	100	1.000
BN36300		3,6 x 300	100	1.000
BN36370		3,6 x 370	100	1.000
BN48120		4,8 x 120	100	1.000
BN48160		4,8 x 160	100	1.000
BN48180		4,8 x 180	100	1.000
BN48200		4,8 x 200	100	1.000
BN48250		4,8 x 250	100	1.000
BN48290		4,8 x 290	100	1.000
BN48370		4,8 x 370	100	1.000
BN48430		4,8 x 430	100	1.000
BN76150		7,6 x 150	100	1.000
BN76200		7,6 x 200	100	1.000
BN76290		7,6 x 290	100	1.000
BN76370		7,6 x 370	100	1.000
BN76450		7,6 x 450	100	1.000
BN76540		7,6 x 540	100	1.000
BN76750	NEW	7,6 x 750	100	1.000
BN88770		8,8 x 770	50	1.000
BN88920	NEW	8,8 x 920	50	500
BN88122	NEW	8,8 x 1220	50	500
BN12225		12,5 x 225	50	500
BN12500		12,5 x 500	50	500
BN12720		12,5 x 720	50	500
BN12850		12,5 x 850	50	500
BN12100		12,5 x 1000	50	500

MULTI-MATERIAUX

Tube acier | Tube cuivre | Tube flexible | Tube PVC | Câble | Ny NYLON

BN-B

Blanc

CE UL REACH RoHS PAHs

CODE	DIMENSIONS		
BB25080	2,5 x 80	100	1.000
BB25100	2,5 x 100	100	1.000
BB25140	2,5 x 140	100	1.000
BB25160	2,5 x 160	100	1.000
BB25200	2,5 x 200	100	1.000
BB36140	3,6 x 140	100	1.000
BB36200	3,6 x 200	100	1.000
BB36250	3,6 x 250	100	1.000
BB36300	3,6 x 300	100	1.000
BB36370	3,6 x 370	100	1.000
BB48120	4,8 x 120	100	1.000
BB48160	4,8 x 160	100	1.000
BB48180	4,8 x 180	100	1.000
BB48200	4,8 x 200	100	1.000
BB48250	4,8 x 250	100	1.000
BB48290	4,8 x 290	100	1.000
BB48370	4,8 x 370	100	1.000
BB48430	4,8 x 430	100	1.000
BB76150	7,6 x 150	100	1.000
BB76200	7,6 x 200	100	1.000
BB76290	7,6 x 290	100	1.000
BB76370	7,6 x 370	100	1.000
BB76450	7,6 x 450	100	1.000
BB76540	7,6 x 540	100	1.000
BB88770	8,8 x 770	50	1.000
BB12225	12,5 x 225	50	500
BB12500	12,5 x 500	50	500
BB12720	12,5 x 720	50	500
BB12850	12,5 x 850	50	500
BB12100	12,5 x 1000	50	500

BN-CO

Collier de serrage. Couleurs

BN-GR

Gris

MULTI-MATERIAUX — Tube acier, Tube cuivre, Tube flexible, Tube PVC, NYLON

CODE	DIMENSIONS		
BC25100GR	2,5 x 100	100	50.000
BC36140GR	3,6 x 140	100	30.000
BC36200GR	3,6 x 200	100	25.000
BC48200GR	4,8 x 200	100	16.000
BC48290GR	4,8 x 290	100	11.000

BN-VE

Vert

MULTI-MATERIAUX — Tube acier, Tube cuivre, Tube flexible, Tube PVC, NYLON

CODE	DIMENSIONS		
BC25100VE	2,5 x 100	100	50.000
BC36140VE	3,6 x 140	100	30.000
BC36200VE	3,6 x 200	100	25.000
BC48200VE	4,8 x 200	100	16.000
BC48290VE	4,8 x 290	100	11.000

BN-MA

Marron

MULTI-MATERIAUX — Tube acier, Tube cuivre, Tube flexible, Tube PVC, NYLON

CODE	DIMENSIONS		
BC25100MA	2,5 x 100	100	50.000
BC36140MA	3,6 x 140	100	30.000
BC36200MA	3,6 x 200	100	25.000
BC48200MA	4,8 x 200	100	16.000
BC48290MA	4,8 x 290	100	11.000

BN-AM

Jaune

MULTI-MATERIAUX — Tube acier, Tube cuivre, Tube flexible, Tube PVC, NYLON

CODE	DIMENSIONS		
BC25100AM	2,5 x 100	100	50.000
BC36140AM	3,6 x 140	100	30.000
BC36200AM	3,6 x 200	100	25.000
BC48200AM	4,8 x 200	100	16.000
BC48290AM	4,8 x 290	100	11.000

BN-AZ

Bleu

MULTI-MATERIAUX — Tube acier, Tube cuivre, Tube flexible, Tube PVC, NYLON

CODE	DIMENSIONS		
BC25100AZ	2,5 x 100	100	50.000
BC36140AZ	3,6 x 140	100	30.000
BC36200AZ	3,6 x 200	100	25.000
BC48200AZ	4,8 x 200	100	16.000
BC48290AZ	4,8 x 290	100	11.000

BN-RO

Rouge

MULTI-MATERIAUX — Tube acier, Tube cuivre, Tube flexible, Tube PVC, NYLON

CODE	DIMENSIONS		
BC25100RO	2,5 x 100	100	50.000
BC36140RO	3,6 x 140	100	30.000
BC36200RO	3,6 x 200	100	25.000
BC48200RO	4,8 x 200	100	16.000
BC48290RO	4,8 x 290	100	11.000

Collier détectable BN-DT

MULTI-MATERIAUX

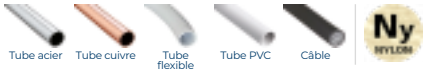

CODE	DIMENSIONS		
BNDT25100	2,5 x 100	100	50.000
BNDT36150	3,6 x 150	100	30.000
BNDT36200	3,6 x 200	100	25.000
BNDT48200	4,8 x 200	100	16.000
BNDT48300	4,8 x 300	100	11.000
BNDT48370	4,8 x 370	100	8.000
BNDT76370	7,6 x 370	100	5.000

Taquet collier TACOBRI

MULTI-MATERIAUX

TACOBRI N

Noir

CODE	DIMENSIONS	COULEUR		
TACOBRINE8	Ø8	NOIR	100	5.000
TACOBRINE6	Ø6	NOIR	100	5.000

Blister

CODE	DIMENSIONS	PCS	SACHETS
BZTABRINE8	Ø8	4	15

MULTI-MATERIAUX

TACOBRI B

Blanc

CODE	DIMENSIONS	COULEUR		
TACOBRIBL8	Ø8	BLANC	100	5.000
TACOBRIBL6	Ø6	BLANC	100	5.000

Blister

CODE	DIMENSIONS	PCS	SACHETS
BZTABRIBL8	Ø8	4	15

MULTI-MATERIAUX

TACOBRI G

Gris

CODE	DIMENSIONS	COULEUR		
TACOBRIGR8	Ø8	GRIS	100	5.000

BN-ID

Collier de serrage en nylon avec identification

MULTI-MATERIAUX — Tube acier, Tube cuivre, Tube flexible, Tube PVC

CODE	DIMENSIONS		
BID25110	2,5 x 110	100	16.000
BID25210	2,5 x 210	100	12.000

BN-PL

Plaque d'identification, pour collier de serrage en nylon d'une longueur maximale de 4,8 mm

MULTI-MATERIAUX — Tube acier, Tube cuivre, Tube flexible, Tube PVC

CODE	DIMENSIONS		
BPL02616	26,4 x 16,2	100	5.000

BN-BA

Base adhesive deux voies, pour collier de serrage en nylon

MULTI-MATERIAUX — Menuiserie aluminium, Placo-plâtre, Tôle - profilé lourd, Bois noble

CODE	DIMENSIONS	COULEUR		
BBANA19	19 x 19	BLANC	100	15.000
BBANE19	19 x 19	NOIR	100	15.000
BBANA27	27 x 27	BLANC	100	6.000
BBANE27	27 x 27	NOIR	100	6.000

AB-IN

Clip polypropylène simple avec insert en laiton M6

02 P. 427 Info Technique

SANITARIE — Tube acier, Tube cuivre, Tube PVC

CODE	DIMENSIONS	ØD(MM)		
ABIN012	12	12	100	1.200
ABIN014	14-15	14-15	100	600
ABIN016	16-18	16-18	100	600
ABIN020	20-22	20-22	100	400
ABIN025	25	25	50	300
ABIN028	28	28	50	300
ABIN032	32	32	25	150
ABIN035	35	35	25	300

INSTALLATION

RAIL

20/10

INDEX A PERFECT FIXING

Clip nylon double (polyamide 6,6) avec insert en laiton M6 — AB-ID

02 P. 428 Info Technique

SANITARIE — Tube acier — Tube cuivre — Tube PVC — Ny NYLON

CODE	DIMENSIONS	ØD(MM)		
ABID012	12	12	50	200
ABID014	14-15	14-15	50	300
ABID016	16-18	16-18	50	200
ABID020	20-22	20-22	50	150
ABID028	28	28	25	100

INSTALLATION

RAIL

20/10

Collier guide gris simple avec préfilet M6 — AB-GU

02 P. 428 Info Technique

SANITARIE — Tube acier — Tube cuivre — Tube PVC

CODE	DIMENSIONS	ØD(MM)		
ABGUG15	15	15	100	400
ABGUG18	18	18	100	400
ABGUG20	20	20	100	400
ABGUG22	22	22	100	300
ABGUG25	25	25	50	300
ABGUG28	28	28	50	200
ABGUG32	32	32	25	150
ABGUG40	40	40	25	150
ABGUG50	50	50	25	100

INSTALLATION

RAIL

20/10
27/18
28/30

PISTOLET

CHEVILLE + VIS

CANON POUR ÉLECTRICIENS

Collier polypropylène multi-usages — AB-MUG

02 P. 428 Info Technique

SANITARIE — Câble — Tube acier — Tube PVC — Tube cuivre

CODE	DIMENSIONS	ØD(MM)		
ABMUG15	15-16	15	100	400
ABMUG18	18-20	18	100	400
ABMUG22	22-25	22	100	300
ABMUG26	26-28	26	50	150
ABMUG32	32-35	32	50	150
ABMUG40	40-42	40	50	100
ABMUG48	48-50	42	25	75

INSTALLATION

RAIL

20/10
27/18
28/30

PISTOLET

CHEVILLE + VIS

CANON POUR ÉLECTRICIENS

AB-PR

Collier pression avec préfilet M6

02 P. 429 Info Technique

SANITARIE — Tube acier, Tube cuivre, Tube PVC

CODE	DIMENSIONS	ØD(MM)		
ABPRG15	15-18	15-18	100	400
ABPRG20	20-22	20-22	100	400
ABPRG25	25-28	25-28	100	300
ABPRG32	32-35	32-35	25	150
ABPRG40	40	40	25	150
ABPRG50	50	50	25	100

INSTALLATION

RAIL

20/10
27/18
28/30

PISTOLET

CHEVILLE + VIS

CANON POUR ÉLECTRICIENS

AB-MS

Multitube collier + cheville. Simple

02 P. 429 Info Technique

SANITARIE — Câble, Tube acier, Tube PVC, Tube cuivre

CODE	DIMENSIONS	ØD(MM)	CHARGE MAXIMALE		
ABMS10	5 x 20 Ø5	10	9	100	1.200
ABMS12	5 x 20 Ø5	12	9	100	1.200
ABMS14	6 x 25 Ø6	14	15	100	600
ABMS16	6 x 25 Ø6	16	15	100	600
ABMS18	8 x 30 Ø8	18	16	100	300
ABMS20	8 x 30 Ø8	20	16	50	300
ABMS22	8 x 30 Ø8	22	16	50	300
ABMS26	10 x 40 Ø10	26	30	50	150
ABMS28	10 x 40 Ø10	28	30	50	150

AB-MD

Multitube collier + cheville. Double

02 P. 429 Info Technique

SANITARIE — Câble, Tube acier, Tube PVC, Tube cuivre

CODE	DIMENSIONS	ØD(MM)	CHARGE MAXIMALE		
ABMD10	8 x 30 Ø8	10	16	100	300
ABMD12	8 x 30 Ø8	12	16	100	300
ABMD14	8 x 30 Ø8	14	16	100	300
ABMD16	8 x 30 Ø8	16	16	100	300
ABMD18	10 x 40 Ø10	18	30	100	200
ABMD20	10 x 40 Ø10	20	30	50	150
ABMD22	10 x 40 Ø10	22	30	50	150
ABMD26	10 x 40 Ø10	26	30	50	100
ABMD28	10 x 40 Ø10	28	30	50	100

Clip pour fixation de tuyau INDEXring AB-T

02 P. 430 Info Technique

SANITARIE

Câble Tube acier Tube PVC Tube cuivre

Ny NYLON

AB-TS

Simple

CODE	DIMENSIONS	ØD(MM)		
ABTS014	14	14 - 15	100	600
ABTS016	16	16 - 17	100	400
ABTS018	18	18 - 19	100	400
ABTS020	20	20 - 21	100	300
ABTS022	22	22 - 23	100	300
ABTS025	25	25 - 26	100	300
ABTS028	28	28 - 29	100	200
ABTS032	30	30 - 32	50	150

02 P. 430 Info Technique

SANITARIE

Câble Tube acier Tube PVC Tube cuivre

Ny NYLON

AB-TD

Double

CODE	DIMENSIONS	ØD(MM)		
ABTD016	16	15 - 16	100	400
ABTD018	18	18 - 19	100	300
ABTD020	20	20 - 21	100	200
ABTD022	22	22 - 23	100	200
ABTD025	25	25 - 26	100	200
ABTD028	28	28 - 29	50	150

02 P. 430 Info Technique

SANITARIE

Câble Tube acier Tube PVC Tube cuivre

Ny NYLON

AB-TC

Quadruple

CODE	DIMENSIONS	ØD(MM)		
ABTC020	20	20 - 21	50	100
ABTC025	25	25 - 26	50	100

FI-CA

Fixations pour câbles

FI-CA AB

Collier de serrage

MULTI-MATERIAUX

Câble

CODE	DIMENSIONS		
FICAAB080	80	50	
FICAAB119	119	25	

FI-CA PS

Pince simple

MULTI-MATERIAUX

Câble

CODE	DIMENSIONS		
FICAPS080	80	50	1.500

FI-CA PD

Pince double

MULTI-MATERIAUX

Câble

CODE	DIMENSIONS		
FICAPD160	80 (x2)	50	800

FI-CA CL

Clip

MULTI-MATERIAUX

Câble

CODE	DIMENSIONS	PERÇADE		
FICACL13	Ø13	6	200	2.400
FICACL26	Ø16	6	100	1.200

INDEX A PERFECT FIXING

FI-CA

Fixations pour câbles

SANITARIE

Tube flexible

GR-NY BL

Crampon nylon (polyethylene 6,6) avec clou en acier zingué. Blanc

CODE	DIMENSIONS	MIN. COMMANDE	
GRBL001	2 x 0,7	400	100
GRBL010	2 x 0,7 - 2 x 1	400	100
GRBL100	2 x 4	200	100
GRBL120	3 x 6	200	100
GRBL140	4 x 6	200	100
GRBL002	2 x 0,4 - 0,7 ó 1	400	100
GRBL020	2 x 1,5 - 3 x 1	400	100
GRBL003	2 x 1 - 3 x 0,7	400	100
GRBL030	3 x 1,5 - 3 x 2,5	400	100
GRBL040	1 x 1 - 2 x 0,5	400	100
GRBL050	2 x 0,75	400	100
GRBL060	2 x 1	400	100
GRBL070	2 x 1-1,5	400	100
GRBL080	2 x 2,5	400	100
GRBL090	3 x 2,5	400	100

Blister

CODE	DIMENSIONS	PCS	SACHETS
BZGRB001	2 x 0,7	6	20
BZGRB010	2 x 0,7 - 2 x 1	6	20
BZGRB100	2 x 4	6	20
BZGRB120	3 x 6	6	15
BZGRB050	2 x 0,75	6	20
BZGRB060	2 x 1	6	20
BZGRB070	2 x 1-1,5	6	20
BZGRB080	2 x 2,5	6	20
BZGRB090	3 x 2,5	6	20

SANITARIE

Tube flexible

GR-NY N

Crampon nylon (polyethylene 6,6) avec clou en acier zingué. Noir

CODE	DIMENSIONS	MIN. COMMANDE	
GRNE100	2 x 4	200	100
GRNE120	3 x 6	200	100
GRNE060	2 x 1	400	100
GRNE070	2 x 1 - 2 x 1,5	400	100
GRNE080	2 x 2,50	400	100
GRNE090	3 x 2,50	400	100

SANITARIE

Tube flexible

GR-NY NT

Crampon nylon (polyethylene 6,6) avec clou en acier zingué. Couleur naturelle

CODE	DIMENSIONS	MIN. COMMANDE		
GRNATTV	GRAPILLA - CLIP - CRAMPON TV - CLIP	200	100	2.000

PROFILÉS ET SUPPORT

TABLEAU DE COMPATIBILITÉ

				SUPPORTS												ÉQUERRES																	
	Code	Dimensions (mm)	Longueur (mm)	SPV2718	SPV3840	SPH2718	SPH3840	SPGH2718	SPGH3840	SPRXH4121	SPRXV4121	SPUX412100	SPUX412145	PRX01	RTX01	EMZ45	EMZ90	EMZ00	EMI45	EMI90	EMI00	EMX4502	EMX9002	EMX1302	EMX9004	UNEX412103	UNTX412104	SCRX090	UNPX412101	UNPX412102	UNPX412103	UNPX412104	EMPX4121
				Vertical M10	Vertical M10	Horizontale M10	Horizontale M10	Horizontale	Horizontale	Horizontale	Vertical	0°	45°			45°	90°	Plana	45° Inoxydable	90° Inoxydable	Plat Inoxydable	45°	90°	130°	90°	Joint en L à 3 trous	Joint en T 4 trous	90°	1 trou	2 trous	3 trous	4 trous	Union de 2 guides
RAILS PERFORÉS	GPZ201010	20 x 10 x 1	2.000																														
	GPZ250808	25 x 8 x 0,8	1.000																														
	GPG271812	27 x 18 x 1,25	2.000	●		●		●								●	●	●															
	GPG283018	28 x 30 x 1,8	2.000	●		●		●								●	●	●															
	GPG351312	35 x 13 x 1,2	2.000													●	●	●															
	GPG384020	38 x 40 x 2	2.000		●		●		●							●	●	●															
	GPG402015	40 x 20 x 1,5	2.000		●		●		●							●	●	●															
	GPI271812	27 x 18 x 1,25	2.000																●	●	●												
	GPI283015	28 x 30 x 1,8	2.000																●	●	●												
	GPP271812	27 x 18 x 1,25	1.000	●		●										●	●	●															
	GPV251120	25 x 11 x 2	1.000													●	●	●															
	GLO357510	35 x 7,5 x 1	2.000																														
	GLO351515	35 x 15 x 1,5	2.000																														
	GPO357510	35 x 7,5 x 1	2.000																														
	GPO351515	35 x 15 x 1,5	2.000																														
	GPX412115	41 x 21 x 1,5	3.000							●	●	●	●	●	●							●	●	●	●	●	●	●	●	●	●	●	●
	GPX412120	41 x 21 x 2,00	3.000							●	●	●	●	●	●							●	●	●	●	●	●	●	●	●	●	●	●
	GPX412125	41 x 21 x 2,5	3.000							●	●	●	●	●	●							●	●	●	●	●	●	●	●	●	●	●	●
	GPX414115	41 x 41 x 1,50	3.000							●	●	●	●	●	●							●	●	●	●	●	●	●	●	●	●	●	●
	GPX414120	41 x 41 x 2,00	3.000							●	●	●	●	●	●							●	●	●	●	●	●	●	●	●	●	●	●
	GPX414125	41 x 41 x 2,5	3.000							●	●	●	●	●	●							●	●	●	●	●	●	●	●	●	●	●	●
SUPPORTS	SPZ271820	27 x 18 x 1,25	200																														
	SPZ271830	27 x 18 x 1,25	300																														
	SPZ384020	38 x 40 x 2	200																														
	SPZ384025	38 x 40 x 2	250																														
	SPZ384030	38 x 40 x 2	300																														
	SPZ384035	38 x 40 x 2	350																														
	SPZ384040	38 x 40 x 2	400																														
	SPZ384050	38 x 40 x 2	500																														
	SPZ384060	38 x 40 x 2	600																														
	SPX412115	41 x 21 x 2,5	150																														
	SPX412130	41 x 21 x 2,5	300																														
	SPX412145	41 x 21 x 2,5	450																														
	SPX414115	41 x 41 x 2,5	150																														
	SPX414130	41 x 41 x 2,5	300																														
	SPX414145	41 x 41 x 2,5	450																														
	SPX414160	41 x 41 x 2,5	600																														
	SPX414175	41 x 41 x 2,5	750																														
	SPX414110	41 x 41 x 2,5	1.000																														

INDEX
A PERFECT FIXING

	PATTES DE FIXATION								ARRÊT-VIS GUIDE																ÉCROUS-GUIDE																BOUCHONS					
	GZ2718	PGZ2830	PGZ3840	PGI2718	PGI2830	PGI3840	PGX4121	PGX4141	TG230620	TG230820	TG230830	TG340830	TG341030	TGR230620	TGR230820	TGR230830	TGR340830	TGR341030	TGRX0830	TGRX0860	TGRX1030	TGRX1060	TUG201006	TUG201008	TUG271808	TUG271810	TUGRA2706	TUGRA2708	TUGRA3808	TUGRA3810	TUGX08	TUGX10	TUGXMU08	TUGXMU10	TURX08	TURX10	TURX12	TURXA08	TURXA10	SOTP2718	SOTP2830	SOTP3840	SOTP4121	SOTP4141
									M6 x 20	M8 x 20	M8 x 30	M8 x 30	M10 x 30	M6 x 20	M8 x 20	M8 x 30	M8 x 30	M10 x 30	M8 x 30	M8 x 60	M10 x 30	M10 x 60	M6	M8	M8	M10	M6	M8	M8	M10	M8	M10	Ressort	Ressort											
									●														●	●																				
									●														●	●																				
●									●	●	●			●	●	●							●	●	●	●	●	●												●					
		●								●	●			●	●	●							●	●	●	●	●	●														●			
			●									●	●				●	●							●	●			●	●												●			
												●	●				●	●							●	●			●	●														●		
				●																																				●					
					●																																				●					
●									●	●	●												●	●	●	●														●					
									●														●	●																					
							●												●	●	●	●									●	●	●	●	●	●	●	●	●						
							●												●	●	●	●									●	●	●	●	●	●	●	●	●						
							●												●	●	●	●									●	●	●	●	●	●	●	●	●				●		
								●											●	●	●	●									●	●	●	●	●	●	●	●	●						
								●											●	●	●	●									●	●	●	●	●	●	●	●	●						
								●											●	●	●	●									●	●	●	●	●	●	●	●	●						
									●	●	●			●	●	●	●	●					●	●	●	●	●	●	●	●											●					
									●	●	●			●	●	●	●	●					●	●	●	●	●	●	●	●											●					
												●	●				●	●							●	●			●	●													●		
												●	●				●	●							●	●			●	●													●		
												●	●				●	●							●	●			●	●													●		
												●	●				●	●							●	●			●	●													●		
												●	●				●	●							●	●			●	●													●		
												●	●				●	●							●	●			●	●													●		
												●	●				●	●							●	●			●	●													●		
												●	●				●	●							●	●			●	●													●		
																															●	●			●	●	●	●	●				●		
																															●	●			●	●	●	●	●				●		
																															●	●			●	●	●	●	●				●		
																															●	●	●	●	●	●	●	●	●						●
																															●	●	●	●	●	●	●	●	●						●
																															●	●	●	●	●	●	●	●	●						●
																															●	●	●	●	●	●	●	●	●						●
																															●	●	●	●	●	●	●	●	●						●
																															●	●	●	●	●	●	●	●	●						●

GP

Profilés pour charges légères type "C"

GP-Z

Rail perforé zingué

MÉTAL

CODE	DIMENSIONS	
GPZ201010	20 x 10 x 1 x 2000	30
GPZ250808	25 x 8 x 0,80 x 1000	30

GP-G

Rail perforé ATLANTIS C2-H

MÉTAL

CODE	DIMENSIONS	
GPG271812	27 x 18 x 1,25 x 2000	10
GPG3M271812 NEW	27 x 18 x 1,25 x 3000	10
GPG283018	28 x 30 x 1,8 x 2000	10
GPG3M283018 NEW	28 x 30 x 1,8 x 3000	10
GPG351312	35 x 13 x 1,2 x 2000	10
GPG384020	38 x 40 x 2 x 2000	6
GPG402015	40 x 20 x 1,50 x 2000	10

GP-A2

Rail perforé Inoxydable A2

INOXYDABLE

CODE	DIMENSIONS	
GPI271812	27 x 18 x 1,25 x 2000	6
GPI283015	28 x 30 x 1,50 x 2000	6
GPI384020	38 x 40 x 2,00 x 2000	5

GP-PL

Rail perforé. Revêtement plastique jaune

MÉTAL

CODE	DIMENSIONS	
GPP271812	27 x 18 x 1,25	10

GP-PVC

Rail perforé PVC

MÉTAL

CODE	DIMENSIONS	
GPV251120	25 x 11 x 2 x 1000	30

INDEX A PERFECT FIXING

Profilés pour charges légères type "C" — GP

MÉTAL

GL-O

Guide Omega lisse ATLANTIS C2-M

CODE	DIMENSIONS	
GLO357510	35x7,5x1,0	10
GLO351515	35x15x1,5	10

MÉTAL

GP-O

Guide Omega perforé ATLANTIS C2-M

CODE	DIMENSIONS	
GPO351515	35x15x1,5	10
GPO357510	35x7,5x1,0	10

Supports pour charges légères type "C" — SP

MÉTAL

SP-Z

Support perforé zingué

CODE	DIMENSIONS	
SPZ271820	27 x 18 x 1,25 x 200	10
SPZ271830	27 x 18 x 1,25 x 300	10
SPZ384020	38 x 40 x 2 x 200	10
SPZ384025	38 x 40 x 2 x 250	10
SPZ384030	38 x 40 x 2 x 300	10
SPZ384035	38 x 40 x 2 x 350	10
SPZ384040	38 x 40 x 2 x 400	10
SPZ384050	38 x 40 x 2 x 500	10
SPZ384060	38 x 40 x 2 x 600	10

MÉTAL

SP-V

Support vertical

CODE	DIMENSIONS	
SPV2718	M10 (27/18-28/30)	50
SPV3840	M10 (38/40-40/20)	50

MÉTAL

SP-H

Support horizontal

CODE	DIMENSIONS	
SPH2718	M10 (27/18-28/30)	50
SPH3840	M10 (38/40-40/20)	50

SP — Supports pour charges légères type “C”

SP-HX

Support horizontal

MÉTAL

CODE	DIMENSIONS		
SPGH2718	M10 (27/18-28/30)	10	
SPGH3840	M10 (38/40-40/20-41/21-41/41)	10	

PE-AC — Accessoires pour profilés type “C”

TO-GU

Butée- vis guide

MÉTAL

CODE	DIMENSIONS		
TG230620	M6 x 20	100	800
TG230820	M8 x 20	100	400
TG230830	M8 x 30	100	600
TG340830	M8 x 30	100	600
TG341030	M10 x 30	100	400

TO-GR

Butée- vis guide à fixation rapide

MÉTAL

CODE	DIMENSIONS		
TGR230620	M6x20	100	600
TGR230820	M8x20	100	600
TGR230830	M8x30	100	600
TGR340830	M8x30	100	400
TGR341030	M10x30	50	300

TU-GU

Écrou pour guide perforé

MÉTAL

CODE	DIMENSIONS		
TUG201006	M6	100	3.000
TUG201008	M8	100	2.400
TUG271808	M8	100	1.200
TUG271810	M10	100	1.200

TU-GRA

Écrou guide avec rondelle à fixation rapide

MÉTAL

CODE	DIMENSIONS		
TUGRA2706	M6	50	600
TUGRA2708	M8	50	600
TUGRA3808	M8	50	600
TUGRA3810	M10	50	600

Accessoires pour profilés type “C” PE-AC

MÉTAL

EG-Z

Équerre zinguée

CODE	DIMENSIONS		
EMZ45	50 x 50 45°	100	400
EMZ90	54 x 54 90°	100	300
EMZ00	100 180°	100	-

INOXYDABLE

EG-A2

Équerre inoxydable A2

CODE	DIMENSIONS		
EMI45	50 x 50 45°	50	200
EMI90	54 x 54 90°	50	-
EMI00	100 180°	50	200

MÉTAL

PU-Z

Plaque d’union pour rails

CODE	DIMENSIONS	
PUZ2718	M8 (27/18-28/30)	50
PUZ3840	M8 (38/40)	50

MÉTAL

PG-Z

Patte de fixation zinguée

CODE	DIMENSIONS		
PGZ2718	27 / 18 x 81	50	300
PGZ2830	28 / 30 x 81	50	300
PGZ3840	38 / 40 x 93	50	100

INOXYDABLE

PG-A2

Patte de fixation inoxydable A2

CODE	DIMENSIONS		
PGI2718	27 / 18 x 81	50	300
PGI2830	28 / 30 x 81	50	200
PGI3840	38 / 40 x 93	50	100

MÉTAL

SO-TP

Capuchons plastique

CODE	DIMENSIONS		
SOTP2718	27/18	100	400
SOTP2830	28/30	100	300
SOTP3840	38/40	100	300
SOTP4121	41/21	100	600
SOTP4141	41/41	100	300

GPX

Profilés pour charges lourdes Indextrut

GP-X 21

Guide perforée Indextrut 41x21

MÉTAL

CODE	DIMENSIONS	
GPX412115	41 x 21 x 1,5	10
GPX412120	41 x 21 x 2	10
GPX2M412120	41 x 21 x 2	10
GPX412125	41 x 21 x 2,5	6

GP-X 41

Guide perforée Indextrut 41x41

MÉTAL

CODE	DIMENSIONS	
GPX414115	41 x 41 x 1,5	10
GPX414120	41 x 41 x 2	6
GPX2M414120	41 x 41 x 2	10
GPX414125	41 x 41 x 2,5	6

SPX

Supports pour charges lourdes Indextrut

SP-X

Support perforé Indextrut

MÉTAL

CODE	DIMENSIONS	
SPX412115	41 x 21 x 2,5 x 150	10
SPX412130	41 x 21 x 2,5 x 300	10
SPX412145	41 x 21 x 2,5 x 450	10
SPX414110	41 x 41 x 2,5 x 1000	2
SPX414115	41 x 41 x 2,5 x 150	10
SPX414130	41 x 41 x 2,5 x 300	10
SPX414145	41 x 41 x 2,5 x 450	10
SPX414160	41 x 41 x 2,5 x 600	10
SPX414175	41 x 41 x 2,5 x 750	10

SP-RX

Support base rectangulaire “U” Indextrut

MÉTAL

CODE	DIMENSIONS	
SPRXH4121	M12 (41/21-41/41)	12
SPRXV4121	M12 (41/21-41/41)	12

SP-UX

Support base carrée “U” Indextrut

MÉTAL

CODE	DIMENSIONS	
SPUX412100	M16 (41/21-41/41)	12
SPUX412145	M16 (41/21-41/41)	12

Supports pour charges lourdes Indextrut — SPX

MÉTAL

PR-X

Support réglable Indextrut

CODE	DIMENSIONS	
PRX01	M8 (41/21-41/41)	12

MÉTAL

RE-SX

Renfort pour supports Indextrut

CODE	DIMENSIONS		
RESX300	252 x 252 x 6 (300)	10	20
RESX550	428 x 428 x 6 (550)	10	20

Accessoires pour profilés Indextrut — PX-AC

MÉTAL

SO-TP

Capuchons plastique

CODE	DIMENSIONS		
SOTP2718	27/18	100	400
SOTP2830	28/30	100	300
SOTP3840	38/40	100	300
SOTP4121	41/21	100	600
SOTP4141	41/41	100	300

MÉTAL

TG-X

Butée- vis guide Indextrut

CODE	DIMENSIONS		
TGX0840	M8 x 40	100	400
TGX0860	M8 x 60	50	300
TGX1040	M10 x 40	50	300
TGX1060	M10 x 60	50	200

MÉTAL

TO-GRX

Butée- vis guide à fixation rapide Indextrut

CODE	DIMENSIONS	
TGRX0830	M8x30	100
TGRX0860	M8x60	50
TGRX1030	M10x30	50
TGRX1060	M10x60	50

PX-AC

Accessoires pour profilés Indextrut

TU-GX

Écrou guide Indextrut

MÉTAL

CODE	DIMENSIONS		
TUGX08	M8	100	800
TUGX10	M10	100	800

TU-MU

Écrou guide Indextrut avec ressort

MÉTAL

CODE	DIMENSIONS		
TUGXMU08	M8	100	400
TUGXMU10	M10	100	400

TU-RX

Écrou guide à fixation rapide Indextrut

MÉTAL

CODE	DIMENSIONS		
TURX08	M8	100	400
TURX10	M10	100	400
TURX12	M12	50	300

TU-RXA

Écrou guide avec rondelle à fixation rapide Indextrut

MÉTAL

CODE	DIMENSIONS	
TURXA08	M8	50
TURXA10	M10	50

EG-X

Équerres Indextrut

MÉTAL

CODE	DIMENSIONS	N° TROUS		
EMX1302	71/48 x 40 x 5 135°	2	20	100
EMX4502	86/52 x 40 x 5 45°	2	25	125
EMX9002	48 x 51 x 5 90°	2	50	150
EMX9004	95 x 98 x 5 90°	4	25	75

PX-AC

Accessoires pour profilés Indextrut

SC-RX

Équerre renforcée Indextrut

MÉTAL

CODE	DIMENSIONS	
SCRX090	100 x 100 x 40	10

EMP-X

Raccordement Indextrut

MÉTAL

CODE	DIMENSIONS	
EMPX4121	M8 (41/21-41/41)	10

RT-X

Support Rotule Indextrut

MÉTAL

CODE	DIMENSIONS	
RTX01	50 x 5	10

UN-PX

Plaque d'union Indextrut

MÉTAL

CODE	DIMENSIONS	N° TROUS		
UNPX412101	40 x 40 x 5	1	50	300
UNPX412102	40 x 90 x 5	2	25	150
UNPX412103	40 x 138 x 5	3	25	125
UNPX412104	40 x 186 x 5	4	10	60

UN-EX

Plaque d'union Équerre Indextrut

MÉTAL

CODE	DIMENSIONS	N° TROUS	
UNEX412103	89 x 89 x 5	3	25

PX-AC

Accessoires pour profilés Indextrut

UN-TX

Plaque d'union

MÉTAL

CODE	DIMENSIONS	N° TROUS	
UNTX412104	138 x 89 x 5	4	25

PG-X

Pattes de fixation Indextrut

MÉTAL

CODE	DIMENSIONS		
PGX4121	41/21 x 40	15	90
PGX4141	41/41 x 40	10	60

AB-GX

Collier pour rail perforé Indextrut

MÉTAL

Poutre IPN

CODE	DIMENSIONS	
ABGX4121	41x21 - 41x41	20

VE-AC

Accessoires de ventilation

UN-CO

Union de conduit type "C"

MÉTAL

CODE	DIMENSIONS		
UNCO3220	32 x 20	100	400

SO-PG

Profilé en caoutchouc isophonique pour support

MÉTAL

CODE	DIMENSIONS	
SOPG27	27/18 - 28/30 (20M)	1
SOPG38	38/40 - 40/20 (20M)	1
SOPG41	41/21 - 41/41 (20M)	1

SYSTÈMES D'INSTALLATION ET FIXATIONS POUR PANNEAUX SOLAIRES

ISF-GG

Pinces et jauges pour le montage des plaques

KFR-SC

Pince rapide

MÉTAL

CODE	DIMENSIONS		
KFRSC3050	30 - 50	10	240

NEW KFR-SCN

Pince rapide. Noir

MÉTAL

CODE	DIMENSIONS		
KFRSCN3050	30 - 50	10	240

NEW KFR-SS

Pince simple

MÉTAL

CODE	DIMENSIONS		
KFRSS0850	8 x 50	10	60
KFRSS0870	8 x 70	10	60

NEW CL-GS

Clip de fixation de panneaux solaires par clippage

MÉTAL

CODE	DIMENSIONS		
CLGS1522	1,5-2,2	20	240

PGS-A

Pince à profil

MÉTAL

CODE	DIMENSIONS		
PGSA26	26	20	720

INDEX A PERFECT FIXING

Pinces et jauges pour le montage des plaques — ISF-GG

MÉTAL

PGS-N NEW

Pince à profil. Noir

CODE	DIMENSIONS		
PGSN26	26	20	720

MÉTAL

GM-A

Jauge d´aluminium pour cadre

CODE	DIMENSIONS		
GMA030	30	10	120
GMA035	35	10	120
GMA040	40	10	120

MÉTAL

GM-N NEW

Jauge d´aluminium pour cadre. Noir

CODE	DIMENSIONS		
GMN030	30	10	120
GMN035	35	10	120
GMN040	40	10	120

Profilés, joints, guides et épissures pour structures de support — ISF-PU

MÉTAL

GP-XS

Rail solaire perforé INDEXTRUT. Atlantis C4-M acier

CODE	DIMENSIONS	
GPXS4115012	41 x 41 x 1,5 - L.125mm	50
GPXS4115125	41 x 41 x 1,5 - L.1250mm	10
GPXS4115187	41 x 41 x 1,5 - L.1875mm	10
GPXS4115250	41 x 41 x 1,5 - L.2500mm	6
GPXS4115362	41 x 41 x 1,5 - L.3625mm	6

MÉTAL Panneau sandwich

GP-XSB NEW

Rail solaire perforé INDEXTRUT avec ruban d'étanchéité adhésif en butylène

CODE	DIMENSIONS	
GPXSB415012	41 x 41 x 1,5 - L.125 mm	50

ISF-PU

Profilés, joints, guides et épissures pour structures de support

EMP-XS

Rail solaire perforé INDEXTRUT. Atlantis C4-M acier. Valable pour rail GP-XS

MÉTAL

CODE	DIMENSIONS	
EMPXS4115	41 x 1,5	40

NEW EMP-XSD

Rail solaire perforé INDEXTRUT avec vis DIN-603 A2 et écrou DIN-6923 A2. Valable pour rail GP-XS

Composants. EMPXS4115 x 2
D603I08016 x 4
6923IM08 x 4

MÉTAL

CODE	DIMENSIONS	DIMENSION VIS	
EMPXSD4115	41 x 1,5	M8x16	1

GP-VD

Rail solaire perforé INDEXTRUT pour la fixation dans une vallée discontinue. Atlantis C4-M acier

MÉTAL

Panneau sandwich

Tôle - profile léger

CODE	DIMENSIONS	
GPVD4162012	41 x 62 x 2,00	50

PSA-A

Profilé à ailettes en aluminium

MÉTAL

CODE		DIMENSIONS	
PSAA0400		80 x 35 - L.400 mm	20
PSAA1250		80 x 35 - L.1250 mm	2
PSAA1875		80 x 35 - L.1875 mm	2
PSAA2500		80 x 35 - L.2500 mm	2
PSAA3625		80 x 35 - L.3625 mm	2
PSAA4400	NEW	80 x 35 - L4400 mm	2
PSAA4800	NEW	80 x 35 - L4800 mm	2

PSA-UN

Connecteur en aluminium pour le profil PSA-A

MÉTAL

CODE	DIMENSIONS	
PSAUN200	200	20

Profilés, joints, guides et épissures pour structures de support

ISF-PU

MÉTAL — Tôle - profilé lourd — Tôle — Al — A2

PSA-UNT NEW

Connecteur en aluminium pour le profil PSA-A avec vis DIN-7504-K A2. Valable pour rail PSA-A

CODE	DIMENSIONS	DIMENSION VIS	
PSAUNT200	200	M5,5 x 19,0	1

Composants. PSAUN200 x 2
ABEI5519 x 8

MÉTAL — Al

PSA-AV

Profilé en aluminium avec ailes pour fixation discontinue directe en vallée

CODE	DIMENSIONS	
PSAAV0150	90 x 75 - L.150 mm	20

MÉTAL — Al

PSE-A

Profilé d´aluminium pour fixation assemblée

CODE	DIMENSIONS	
PSEA601250	47 x 60 - L.1250 mm	2
PSEA601875	47 x 60 - L.1875 mm	2
PSEA602500	47 x 60 - L.2500 mm	2
PSEA603625	47 x 60 - L.3625 mm	2
PSEA604400 NEW	47 x 60 - L.4400 mm	2
PSEA604800 NEW	47 x 60 - L.4800 mm	2

MÉTAL — Al

PSE-UN

Connecteur en aluminium pour le profil PSE-A

CODE	DIMENSIONS	
PSEUN060200	60 x 200	20

MÉTAL — Tôle - profilé lourd — Tôle — Al — A2

PSE-UNT NEW

Connecteur en aluminium pour le profil PSE-A avec vis DIN-7504-K A2

CODE	DIMENSIONS	DIMENSION VIS	
PSEUNT60200	60 x 200	M 5,5 x 19,0	1

Composants. PSEUN60200 x 2
ABEI5519 x 8

ISF-PU

Profilés, joints, guides et épissures pour structures de support

PSE-C

Profilé en aluminium pour montage latéral

MÉTAL — Panneau sandwich — Brique creuse — Béton — Al

CODE		DIMENSIONS	
PSEC410125		41 x 41 - L.125 mm	20
PSEC410200		41 x 41 - L.200 mm	20
PSEC411250		41 x 41 - L.1250 mm	2
PSEC411875		41 x 41 - L.1875 mm	2
PSEC412500		41 x 41 - L.2500 mm	2
PSEC413625		41 x 41 - L.3625 mm	2
PSEC414400	NEW	41 x 41 - L.4400 mm	2
PSEC414800	NEW	41 x 41 - L.4800 mm	2

NEW PSE-CB

Profilé en aluminium pour montage latéral avec ruban d'étanchéité adhésif en butylène

MÉTAL — Panneau sandwich — Al — BUTYL

CODE	DIMENSIONS	
PSECB410125	41 x 41 - L.125 mm	20
PSECB410200	41 x 41 - L.200 mm	20

PSE-CUN

Connecteur en aluminium pour le profil PSE-C

MÉTAL — Al

CODE	DIMENSIONS	
PSECUN200	200 mm	10

NEW PSE-CUNT

Connecteur en aluminium pour le profil PSE-C avec vis DIN-7504-K A2. Valable pour rail PSE-C

Composants. PSECUN200 x 2
ABEI5519 x 8

MÉTAL — Tôle — Tôle - profilé lourd — Al — A2

CODE	DIMENSIONS	DIMENSION VIS		
PSECUNT200	200	5,5 x 19	1	20

INDEX A PERFECT FIXING

Connecteurs + Compléments pour l'assemblage de structures solaires

ISF-CC

MÉTAL

CODE	DIMENSIONS	CLÉ D'INSTALLATION		
6921I08020	M8 x 20	13	200	2.400
6921I08050	M8 x 50	13	100	600
6921I08070	M8 x 70	13	100	600

DIN-6921 A2

Vis DIN-6921. Vis à tête hexagonale à embase crantée 8.8. Acier inoxydable A2

MÉTAL

CODE	DIMENSIONS		
D603I08016	M8 x 16	200	2.400

DIN-603 A2

Vis DIN-603. Tête ronde et cou carré. Acier inoxydable A2

Disponible en diférentes revêtements. Consultez prix et délais de livraison.

MÉTAL

CODE	DIMENSIONS	CLÉ D'INSTALLATION	N° EMPREINTE		
D6923IM08	M8	13	13	250	3.000
D6923IM10	M10	15	17	250	3.000
D6923IM12	M12	18	19	250	1.500

DIN-6923 A2

Écrou hexagonal à embase crantée. DIN-6923. Acier inoxydable A2

MÉTAL

CODE	DIMENSIONS		
D127IM08	M8	200	9.000
D127IM10	M10	100	4.500
D127IM12	M12	100	4.500

DIN-127 A2

Rondelle Grower DIN-127. Acier inoxydable A2

MULTI-MATERIAUX

CODE	DIMENSIONS		
TPGPXS	Perfil GP-XS	20	500
TPPSAA	Perfil PSA-A	20	500
TPPSEA	Perfil PSE-A	20	500
TPPSEC	Perfil PSE-C	20	500

TP-PS NEW

Capuchons d'extrémité pour profils solaires

ISF-CC

Connecteurs + Compléments pour l'assemblage de structures solaires

KFS-FI

Connecteur transversal pour fixation inférieure. Acier inoxydable A2

MÉTAL

CODE	DIMENSIONS		
KFSFIM08	M8	100	900

KFS-FL

Connecteur transversal pour fixation latérale. Acier inoxydable A2

MÉTAL

CODE	DIMENSIONS		
KFSFLM08	M8	10	80

KFS-FC

Connecteur transversal pour fixation latérale. Profilé PSE-C

MÉTAL

CODE	DIMENSIONS		
KFSFCM0820	8 x 20	10	80

TU-RX A2

Ecrou rapide INDEXTRUT. Acier inoxydable A2

MÉTAL

CODE	DIMENSIONS		
TURXA208	M8	50	300

NEW

CL-CCS

Clip pour cheminement de câbles. Simple

MÉTAL

CODE	DIMENSIONS		
CLCCS0616	6-16	20	480

NEW

CL-SC

Clip pour la fixation des connexions entre les câbles

MÉTAL

CODE	DIMENSIONS		
CLSC1722	17-22	20	480

Connecteurs + Compléments pour l'assemblage de structures solaires

ISF-CC

MÉTAL

CL-TT NEW

Clip pour câble de mise à la terre sans vis

CODE	DIMENSIONS		
CLTT01	1	20	900

MÉTAL

CL-EX NEW

Outil d'extraction pour clips de fixation solaire CL

CODE	DIMENSIONS		
CLEX01	350 x 80 x 40	1	12

MÉTAL

CL-PG NEW

Séparateur en caoutchouc entre les panneaux pour clip CL-GS

CODE	DIMENSIONS		
CLPG4120	20 mm	10	120

MASSIFS

BBI-SDS NEW

Forets SDS-Plus à faible impact

CODE	DIMENSIONS		
BBISDS10210	Ø10 x 210	1	50
BBISDS16400	Ø16 x 400	1	25

MÉTAL

BOCA-L NEW

Douille de vissage hexagonale longue

CODE	DIMENSIONS	
BOCAL007	7 mm	5
BOCAL009	9 mm	5

ISF-TR

Triangles pour l'installation de panneaux solaires

TPA-R

Triangle prémonté réglable en aluminium. Valable pour profilé PSE-A

MÉTAL

CODE	DIMENSIONS	
TPAR251500	25° / 30° / 35° - L.1500 mm	4

TPA-P

Profilé de renfort pour triangle prémonté en aluminium

MÉTAL

CODE	DIMENSIONS	
TPAP352000	35 x 35 - L.2000 mm	2

TRP-XS

Triangle prémonté réglable INDEXTRUT. Acier avec revêtement Atlantis C4-M. Valable pour rail GP-XS

MÉTAL

CODE	DIMENSIONS	
TRPXS412515	25°-35° - L.1500 mm	4

NEW TPA-A

Triangle ouvert en aluminium pré-assemblé. Valable pour rails PSE-C y PSE-A

MÉTAL

CODE	DIMENSIONS	
TPAA151230	15° - L.1230 mm	4
TPAA151750	15° - L.1750 mm	4
TPAA301230	30° - L.1230 mm	4
TPAA301750	30° - L.1750 mm	4

NEW TPA-C

Triangle fermé en aluminium pré-assemblé. Valable pour rails PSE-C y PSE-A

MÉTAL

CODE	DIMENSIONS	
TPAC151230	15° - L.1230 mm	4
TPAC151750	15° - L.1750 mm	4
TPAC301230	30° - L.1230 mm	4
TPAC301750	30° - L.1750 mm	4

Connecteurs + Compléments pour l'assemblage de structures solaires — ISF-CC

MÉTAL

NU-XS

Nœud articulé INDEXTRUT . Acier avec revêtement Atlantis C4-M. Valable pour rails PSE-C y PSE-A

CODE	DIMENSIONS		
NUXSM0841	M8	10	100

Accessoires réglables pour l'installation de panneaux solaires — ISF-FR

MÉTAL — Tuile — Bois noble

KFS-MA

Goujon à double filetage. Acier inoxydable A2

CODE	DIMENSIONS	CLÉ D'INSTALLATION		
KFSMA10200	10 x 200	7	25	150
KFSMA102002 NEW	10 x 200	7	2	-
KFSMA102010 NEW	10 x 200	7	10	40
KFSMA10250	10 x 250	7	25	150
KFSMA102502 NEW	10 x 250	7	2	-
KFSMA102510 NEW	10 x 250	7	10	20
KFSMA12300	12 x 300	9	25	75
KFSMA12350	12 x 350	9	25	75

MÉTAL — Tuile — Poutre IPN

KFS-AU

Vis autoperceuses. Acier inoxydable A2

CODE	DIMENSIONS	CLÉ D'INSTALLATION		
KFSAU10160	10 x 160	13	25	150
KFSAU10200	10 x 200	13	25	75

MÉTAL — Tuile — Béton — Brique creuse

KFS-RV

Tige filetée pour l'installation d'ancrage chimique. Acier inoxydable A2

CODE	DIMENSIONS	CLÉ D'INSTALLATION		
KFSRV10250	10 x 250	7	25	150
KFSRV12350	12 x 350	9	25	75

ISF-TR

Triangles pour l'installation de panneaux solaires

GS-TC

Crochet de toit réglable pour tuile canal. Acier inoxydable A2

MÉTAL | Tuile | A2 INOX

CODE		DIMENSIONS	
GSTC040080		40 - 80	20
GSTC040801	NEW	40 - 80	1
GSTC040810	NEW	40 - 80	10
GSTC080120		80 - 120	20
GSTC081201	NEW	80 - 120	1
GSTC081210	NEW	80 - 120	10

GS-TU

Crochet de toit réglable pour tuiles universelles. Acier inoxydable A2

MÉTAL | Tuile | A2 INOX

CODE		DIMENSIONS	
GSTU040055		40 - 55	20
GSTU040501	NEW	40 - 55	1
GSTU040510	NEW	40 - 55	10

NEW GS-TP

Crochet de toit pour tuiles plates. Acier inoxydable A2

MÉTAL | Tuile | Tuile plate | A2 INOX

CODE	DIMENSIONS	
GSTP075100	75 - 100	20
GSTP120145	120 - 145	20

NEW GS-PI

Crochet de toit pour tuiles en ardoise. Acier inox A2

MÉTAL | Ardoise | A2 INOX

CODE	DIMENSIONS	
GSPI040065	40 - 65	20
GSPI090115	90 - 115	20

STR

Support réglable pour profilé trapézoïdal. Acier inoxydable A2

MÉTAL | A2 INOX | EPDM

CODE	DIMENSIONS	
STR1680	16 - 80	40

INDEX A PERFECT FIXING

Triangles pour l'installation de panneaux solaires ISF-TR

MÉTAL A2

CODE	DIMENSIONS		
PMO1012	M10 -M12	25	300

PMO

Plaque pour vis à double filetage. Acier inoxydable A2

MÉTAL A2

CODE	DIMENSIONS	
PMOD101202	M10 - M12	2
PMOD101210	M10 - M12	10

PMO-D NEW

Plate for double threaded screw avec vis DIN-603 A2 et écrou DIN-6923 A2

Composants. PMO1012 x 1
D603I08016 x 1
D6923IM08 x 1

MÉTAL A2

CODE	DIMENSIONS	
PMOK101202	M10 - M12	2
PMOK101210	M10 - M12	10

PMO-K NEW

Plate for double threaded screw avec connecteur transversal pour fixation inférieure. Acier inoxydable A2

Composants. PMO1012 x 1
KFSFIM08 x 1

MÉTAL Al

CODE	DIMENSIONS		
PMOL1012	M10 -M12	25	300

PMO-L

Plaque en aluminium en forme de L pour la fixation latérale. Valable pour profil PSE-C

MÉTAL A2

CODE	DIMENSIONS	
PMOLK101202	M10 - M12	2
PMOLK101210	M10 - M12	10

PMO-LK NEW

Plaque en aluminium en forme de L pour la fixation latérale avec connecteur transversal pour fixation inférieure. Valable pour profil PSE-C

Composants. PMO1012 x 1
KFSFIM08 x 1

ISF-FR

Accessoires réglables pour l'installation de panneaux solaires

MO-TL

Tamis à longue découpe pour fixation sur le toit en tuiles + grattoir

CHIMIQUES — Béton creuse — Brique creuse

CODE	DIMENSIONS		
MOTL16330	16 x 330	10	500

MO-PC

Extension de canule pour fixations chimiques

CHIMIQUES

CODE	DIMENSIONS	PCS. X SEAU		
MOPC185	185 mm	12	1	20

ISF-FD

Accessoires de montage direct pour l'installation de panneaux solaires

DIN-7504-K RE NI + ARVUL

Vis autoperceuse Atlantis C4-M à pointe réduite + rondelle vulcanisée EPDM-inox A2

MÉTAL

CODE	DIMENSIONS			
ARENI166325	6,25 x 25 P-16	8	500	3.000

NEW PST 3 + ARVUL A2

Vis autoforeuse #3 revêtement ATLANTIS C4-M avec rondelle en acier inoxydable A2

MÉTAL — Tôle - profilé lourd — A2 INOX

CODE	DIMENSIONS		ÉPAISSEUR MAX. ÀFIXER (MM)	CAPACITÉ DE PERÇADE		
PST1655060	5,5 / 6,3 x 60 P16	8	31 -45	1,50-6,00	100	1.200
PST1655082	5,5 / 6,3 x 82 P16	8	43 - 67	1,50-6,00	100	600
PST1655098	5,5 / 6,3 x 98 P16	8	54 - 83	1,50-6,00	100	600
PST1655115	5,5 / 6,3 x 115 P16	8	56 - 100	1,50-6,00	100	600

NEW PST 5 + ARVUL A2

Vis à pointe extra longue #5 revêtement ATLANTIS C4-M avec rondelle en acier inoxydable A2

MÉTAL — Tôle - profilé lourd — A2 INOX

CODE	DIMENSIONS		ÉPAISSEUR MAX. ÀFIXER (MM)	CAPACITÉ DE PERÇADE		
PSTL1655075	5,5 / 6,3 x 75 P16	8	33 - 60	6,00-12,00	100	1.200
PSTL1655085	5,5 / 6,3 x 85 P16	8	38 - 70	6,00-12,00	100	600
PSTL1655105	5,5 / 6,3 x 105 P16	8	48 - 90	6,00-12,00	100	600
PSTL1655130	5,5 / 6,3 x 130 P16	8	63 - 115	6,00-12,00	100	600

Accessoires réglables pour l'installation de panneaux solaires

ISF-FR

TAC + ARVUL

Vis à coudre Atlantis C4-M + rondelle vulcanisée EPDM

MÉTAL — Tôle

CODE	DIMENSIONS	N° EMPREINTE		
TACN165525	5,5 x 25 P16	8	500	2.000

TAC BIMETAL + ARVUL A2

Vis à coudre Bimétal + rondelle vulcanisée EPDM-inox A2

MÉTAL — Tôle

CODE	DIMENSIONS	N° EMPREINTE		
TACB166025	6 x 25 P16	8	500	2.000

RE-TE

Rivet trebol étanche + rondelle vulcanisée EPDM

MÉTAL — Menuiserie aluminium — Tôle - profilé lourd — Tôle

CODE	DIMENSIONS	Ø FORET		
RETE5220	5,2 x 20	5,3	250	3.000

AUE NI + ARVUL

Vis autotaraudeuse Atlantis C4-M + rondelle vulcanisée EPDM-acier inoxydable A2

MÉTAL

CODE	DIMENSIONS		
AUENI166325	6,25 x 25 P-16	500	2.000

ISF-ES

Accessoires d'étanchéité pour l'installation de panneaux solaires

ARS-P

Rondelle parapluie en acier inoxydable A2 + EPDM

MÉTAL

CODE	DIMENSIONS		
ARSP08	M8	100	1.200
ARSP10	M10	100	1.200

ARS-S

Rondelle pour vis à double filetage

MÉTAL

CODE	DIMENSIONS		
ARSS10	M10	100	1.200
ARSS12	M12	100	1.200

CS-B

Ruban d'étanchéité adhésif en butylène

MÉTAL

CODE	DIMENSIONS		
CSB0104010	40 x 1 - L.10	1	27
CSB0108010	80 x 1 - L.10	1	18

NEW

MS-IS

Membrane d'étanchéité liquide hybride polyvalente à haute élasticité, basée sur la technologie W-PROTEK

CHIMIQUES

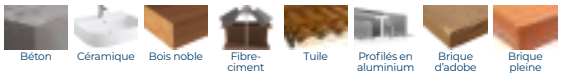

CODE	DIMENSIONS	COULEUR		
MSISG01	1 kg. (Gris)	GRIS	1	6
MSISG05	5 kg. (Gris)	GRIS	1	6
MSIST01	1 kg. (Terracota)	TERRE CUITE	1	6
MSIST05	5 kg. (Terracota)	TERRE CUITE	1	6

ISF-KT

Kits pour installations solaires

KC-PSA

Coplanaire avec profilé d´aluminium à ailettes (PSA-A). Fixation directe

MÉTAL — Tôle — Panneau sandwich — Al

CODE	DIMENSIONS	
KCPSA0230	x2 (30 mm) - ORIGEN	1
KCPSA0235	x2 (35 mm) - ORIGEN	1
KCPSA0240	x2 (40 mm) - ORIGEN	1
KCPSA02AM	x2 - AMPLIACION	1
KCPSA0330	x3 (30 mm) - ORIGEN	1
KCPSA0335	x3 (35 mm) - ORIGEN	1
KCPSA0340	x3 (40 mm) - ORIGEN	1
KCPSA03AM	x3 - AMPLIACION	1

CE 24

KC-PSD

Coplanaire avec profilé d´aluminium à ailettes (PSA-A). Fixation directe avec un format de profilé discontinu

MÉTAL — Panneau sandwich — Tôle — Al

CODE	DIMENSIONS	
KCPSD01AM	x1 - AMPLIACION	1
KCPSD0130	x1 (30 mm) - ORIGEN	1
KCPSD0135	x1 (35 mm) - ORIGEN	1
KCPSD0140	x1 (40 mm) - ORIGEN	1

CE 24

KC-PSC

Coplanaire avec le profilé en aluminium PSE-C. Supports de montage latéraux

MÉTAL — Tôle — Panneau sandwich — Tuile — Al

CODE	DIMENSIONS	
KCPSC0230	x2 (30 mm) - ORIGEN	1
KCPSC0235	x2 (35 mm) - ORIGEN	1
KCPSC0240	x2 (40 mm) - ORIGEN	1
KCPSC02AM	x2 - AMPLIACION	1
KCPSC0330	x3 (30 mm) - ORIGEN	1
KCPSC0335	x3 (35 mm) - ORIGEN	1
KCPSC0340	x3 (40 mm) - ORIGEN	1
KCPSC03AM	x3 - AMPLIACION	1

CE 24

KC-GPX

Coplanaire avec rail en acier perforé Atlantis C4-M INDEXTRUT SOLAR GP-XS

MÉTAL — Tôle — Tuile — Panneau sandwich — A

CODE	DIMENSIONS	
KCGPX0230	x2 (30 mm) - ORIGEN	1
KCGPX0235	x2 (35 mm) - ORIGEN	1
KCGPX0240	x2 (40 mm) - ORIGEN	1
KCGPX02AM	x2 - AMPLIACION	1
KCGPX0330	x3 (30 mm) - ORIGEN	1
KCGPX0335	x3 (35 mm) - ORIGEN	1
KCGPX0340	x3 (40 mm) - ORIGEN	1
KCGPX03AM	x3 - AMPLIACION	1

ISF-FD

Accessoires de montage direct pour l'installation de panneaux solaires

KC-GPD

Coplanaire avec rail perforé Atlantis C4-M INDEXTRUT SOLAR GP-XS. Format de rail discontinu

MÉTAL

Tôle

Panneau sandwich

CODE	DIMENSIONS	
KCGPD01AM	x1 - AMPLIACION	1
KCGPD0130	x1 (30 mm) - ORIGEN	1
KCGPD0135	x1 (35 mm) - ORIGEN	1
KCGPD0140	x1 (40 mm) - ORIGEN	1

KT-PSE

Triangulaire avec profilé en aluminium PSE-A. Fixation assemblée

MÉTAL

CODE	DIMENSIONS	
KTPSE0230	x2 (30 mm) - ORIGEN	1
KTPSE0235	x2 (35 mm) - ORIGEN	1
KTPSE0240	x2 (40 mm) - ORIGEN	1
KTPSE02AM	x2 - AMPLIACION	1
KTPSE0330	x3 (30 mm) - ORIGEN	1
KTPSE0335	x3 (35 mm) - ORIGEN	1
KTPSE0340	x3 (40 mm) - ORIGEN	1
KTPSE03AM	x3 - AMPLIACION	1

NEW

KT-PSC

Triangulaire avec profilé en aluminium PSE-C. Fixation assemblée

MÉTAL

CODE	DIMENSIONS	
KTPSC0230	x2 (30 mm) - ORIGEN	1
KTPSC0235	x2 (35 mm) - ORIGEN	1
KTPSC0240	x2 (40 mm) - ORIGEN	1
KTPSC02AM	x2 - AMPLIACION	1
KTPSC0330	x3 (30 mm) - ORIGEN	1
KTPSC0335	x3 (35 mm) - ORIGEN	1
KTPSC0340	x3 (40 mm) - ORIGEN	1
KTPSC03AM	x3 - AMPLIACION	1

KT-GPX

Triangulaire avec rail perforé Atlantis C4-M INDEXTRUT SOLAR GP-XS

MÉTAL

CODE	DIMENSIONS	
KTGPX0230	x2 (30 mm) - ORIGEN	1
KTGPX0235	x2 (35 mm) - ORIGEN	1
KTGPX0240	x2 (40 mm) - ORIGEN	1
KTGPX02AM	x2 - AMPLIACION	1
KTGPX0330	x3 (30 mm) - ORIGEN	1
KTGPX0335	x3 (35 mm) - ORIGEN	1
KTGPX0340	x3 (40 mm) - ORIGEN	1
KTGPX03AM	x3 - AMPLIACION	1

SYSTÈMES DE FIXATION RAPIDE SUR POUTRE

SU

Systèmes de fixation rapide sur poutre

SU-MO

Pince de fixation pour poutre

02 P. 431 Info Technique

MÉTAL Poutre IPN

CODE	DIMENSIONS	OUVERTURE CROCHET		
SUMOM06	ROSCADO M6	20	50	200
SUMOM08	ROSCADO M8	20	50	200
SUMOP09	PASANTE Ø9	20	50	200
SUMOM10	ROSCADO M10	20	50	150
SUMOP11	PASANTE Ø11	20	50	150
SUMOM12	ROSCADO M12	25	50	-
SUMOP13	PASANTE Ø13	25	50	100

SU-CL

Clip suspension

02 P. 431 Info Technique

MÉTAL Poutre IPN

CODE	DIMENSIONS	DIMENSION POUTRE MIN.		
SUCL02	6.3	14	100	1.200
SUCL04	6.3	23	100	400
SUCL10	6.3	23	100	300
SUCL15	6.3	23	100	300

SU-VA

Clip angulaire pour tige filetée

02 P. 431 Info Technique

MÉTAL Poutre IPN

CODE	DIMENSIONS	DIMENSION POUTRE MIN.		
SUVA0602	M6	14	100	300
SUVA0802	M8	14	100	300
SUVA0604	M6	23	100	200
SUVA0804	M8	23	100	200
SUVA0610	M6	23	100	-
SUVA0810	M8	23	100	200
SUVA0615	M6	23	100	-
SUVA0815	M8	23	100	-

Systèmes de fixation rapide sur poutre SU

02 P. 432 Info Technique

MÉTAL Poutre IPN

SU-CU

Clip droit pour éléments de suspension

CODE	DIMENSIONS		
SUCU0602	M6	100	300
SUCU0605	M6	100	300
SUCU0606	M6	100	200
SUCU0607	M6	100	200

02 P. 432 Info Technique

MÉTAL Poutre IPN

SU-AB

Clip de poutre pour serre-câble

CODE	DIMENSIONS	DIMENSION VIS	ÉPAISSEUR MAX. À FIXER (MM)	OUVERTURE CROCHET		
SUAB0603	M6	M6 x 9	3 - 7	3 - 7	100	300
SUAB0607	M6	M6 x 9	7 - 13	7 - 13	100	200
SUAB0614	M6	M6 x 9	14 - 20	14 - 20	100	200

02 P. 432 Info Technique

MÉTAL Poutre IPN

SU-CA

Clip de poutre pour câble

CODE	DIMENSIONS	ÉPAISSEUR MAX. À FIXER (MM)		
SUCA0602	6-7	1 - 4	100	2.400
SUCA0604	6-7	4 - 7,5	100	1.200
SUCA0607	6-7	7,5 - 12	100	1.200
SUCA0802	8-9	1 - 4	100	1.200
SUCA0804	8-9	4 - 7,5	100	1.200
SUCA0807	8-9	7,5 - 12	100	1.200
SUCA1002	10-11	1 - 4	100	1.200
SUCA1004	10-11	4 - 7,5	100	1.200
SUCA1007	10-11	7,5 - 12	100	1.200
SUCA1202	12-14	1 - 4	100	1.200
SUCA1204	12-14	4 - 7,5	100	1.200
SUCA1207	12-14	7,5 - 12	100	1.200
SUCA1502	15-18	1 - 4	100	1.200
SUCA1504	15-18	4 - 7,5	100	1.200
SUCA1507	15-18	7,5 - 12	100	1.200
SUCA1902	19-24	1 - 4	100	1.200
SUCA1904	19-24	4 - 7,5	100	600
SUCA1907	19-24	7,5 - 12	100	600
SUCA2502	25-30	1 - 4	100	600
SUCA2504	25-30	4 - 7,5	100	600
SUCA2507	25-30	7,5 - 12	100	600

TIGE FILETÉE ET ACCESSOIRES DE FIXATION

RV Tige filetée

RV-ZN

Zinguée. 1 mètre

MÉTAL

CODE	DIMENSIONS	PAS	
975ZM04	M4 x 1000	0.7	100
975ZM05	M5 x 1000	0.8	100
975ZM06	M6 x 1000	1	100
975ZM08	M8 x 1000	1.25	50
975ZM10	M10 x 1000	1.5	25
975ZM12	M12 x 1000	1.75	20
975ZM14	M14 x 1000	2	10
975ZM16	M16 x 1000	2	10
975ZM18	M18 x 1000	2.5	10
975ZM20	M20 x 1000	2.5	5
975ZM22	M22 x 1000	2.5	5
975ZM24	M24 x 1000	3	5
975ZM27	M27 x 1000	3	5
975ZM30	M30 x 1000	3.5	5
975ZM33	M33 x 1000	3.5	3
975ZM36	M36 x 1000	4	3

RV-ZN 8.8

8.8, zinguée

MÉTAL

CODE	DIMENSIONS	PAS	
9758ZM05	M5 x 1000	0.8	100
9758ZM06	M6 x 1000	1	100
9758ZM08	M8 x 1000	1.25	50
9758ZM10	M10 x 1000	1.5	25
9758ZM12	M12 x 1000	1.75	20
9758ZM14	M14 x 1000	2	10
9758ZM16	M16 x 1000	2	10
9758ZM18	M18 x 1000	2.5	5
9758ZM20	M20 x 1000	2.5	5
9758ZM22	M22 x 1000	2.5	5
9758ZM24	M24 x 1000	3	5
9758ZM27	M27 x 1000	3	5
9758ZM30	M30 x 1000	3.5	5
9758ZM33	M33 x 1000	3.5	3
9758ZM36	M36 x 1000	4	3

RV-A2

Inoxydable A2. 1 mètre

INOXYDABLE

CODE	DIMENSIONS	PAS	
975A2M04	M4 x 1000	0.7	1
975A2M05	M5 x 1000	0.8	1
975A2M06	M6 x 1000	1	1
975A2M08	M8 x 1000	1.25	1
975A2M10	M10 x 1000	1.5	1
975A2M12	M12 x 1000	1.75	1
975A2M14	M14 x 1000	2	1
975A2M16	M16 x 1000	2	1
975A2M18	M18 x 1000	2.5	1
975A2M20	M20 x 1000	2.5	1
975A2M22	M22 x 1000	2.5	1
975A2M24	M24 x 1000	3	1
975A2M27	M27 x 1000	3	1
975A2M30	M30 x 1000	3.5	1
975A2M33	M33 x 1000	3.5	1
975A2M36	M36 x 1000	4	1

Tige filetée — RV

MÉTAL

RV-2M

Zinguée. 2 mètres

CODE		DIMENSIONS	PAS	
975ZM2M06		M6 x 2.000	1	50
975ZM2M08	NEW	M8 x 2.000	1.25	25
975ZM2M10	NEW	M10 x 2.000	1.5	20

Tige filetée de séparation — VR-SE

MÉTAL

CODE	DIMENSIONS		
VRSE06020	M6 x 20	200	4.800
VRSE06030	M6 x 30	200	4.800
VRSE08020	M8 x 20	200	3.200
VRSE08030	M8 x 30	200	2.400
VRSE10030	M10 x 30	200	2.400
VRSE12030	M12 x 35	100	800

Manchon — MA

MÉTAL

MA-HE

Hexagonal

CODE	DIMENSIONS		
MAE0620	M6 x 20	200	2.400
MAE0630	M6 x 30	200	1.600
MAE0825	M8 x 25	200	1.600
MAE1030	M10 x 30	150	900
MAE1235	M12 x 35	100	600
MAE1650	M16 x 50	50	100
MAE2060	M20 x 60	25	-

Blister

CODE	DIMENSIONS	PCS	SACHETS
BZMAE0630	M6 x 30	6	15
BZMAE0825	M8 x 25	6	15
BZMAE1030	M10 x 30	4	15

Boîte avec fenêtre

CODE	DIMENSIONS	PCS	BOÎTES
VMAE0630	M6 x 30	20	8
VMAE0825	M8 x 25	20	8
VMAE1030	M10 x 30	15	8

MÉTAL

MA-RE

Rond

CODE	DIMENSIONS		
MAR0420	M4 x 20	200	4.800
MAR5322	5/32W x 20	200	4.800
MAR0620	M6 x 20	200	2.400
MAR0630	M6 x 30	200	1.600
MAR0825	M8 x 25	200	2.400
MAR0830	M8 x 30	200	1.600
MAR1030	M10 x 30	150	900
MAR1235	M12 x 35	100	600
MAR1650	M16 x 50	50	300

Boîte avec fenêtre

CODE	DIMENSIONS	PCS	BOÎTES
VMAR0420	M4 x 20	25	8
VMAR0630	M6 x 30	20	8
VMAR0830	M8 x 30	20	8
VMAR1030	M10 x 30	15	8

MA — Manchon

MA-RI

INOXYDABLE

Rond. Inoxydable A2

CODE	DIMENSIONS		
MARI0830	M8 x 30	100	2.400
MARI1030	M10 x 30	100	-

MA-MH

MÉTAL

Manchon hexagonale mâle/femelle

CODE	DIMENSIONS		
MAMH0610	M6 x 10	100	3.000
MAMH0620	M6 x 20	100	1.200
MAMH0630	M6 x 30	100	1.200
MAMH0640	M6 x 40	100	1.000
MAMH0650	M6 x 50	50	1.000

AR-FO — Piton forgé

MÉTAL

CODE	DIMENSIONS	LONGUEUR FILETAGE	Ø PITON		
ARFOM06Z	M6 x 55	55	10	100	1.200
ARFOM08Z	M8 x 60	60	11.8	100	600
ARFOM10Z	M10 x 73	73	14.5	50	300
ARFOM12Z	M12 x 90	90	17	50	200
ARFOM16Z	M16 x 95	95	23.5	25	50

GA-FO — Crochet forgé

MÉTAL

CODE	DIMENSIONS	LONGUEUR FILETAGE	OUVERTURE CROCHET		
GAFOM06Z	M6 x 55	55	8	100	1.200
GAFOM08Z	M8 x 60	60	10	100	600
GAFOM10Z	M10 x 73	73	12.5	50	300
GAFOM12Z	M12 x 90	90	16	50	100
GAFOM16Z	M16 x 95	95	19	25	50

TAG

Vis à bois collier de serrage et agrafe

02 P. 432 Info Technique

SANITARIE

AB-TA

Zingué. Rainurée

CODE	DIMENSIONS		
ABTA0630	M6 x 30	100	4.500
ABTA0640	M6 x 40	100	2.400
ABTA0650	M6 x 50	100	2.400
ABTA0730	M7 x 30	100	2.400
ABTA0740	M7 x 40	100	2.400
ABTA0750	M7 x 50	100	2.400
ABTA0760	M7 x 60	100	1.200
ABTA0770	M7 x 70	100	1.200
ABTA0780	M7 x 80	100	1.200
ABTA0840	M8 x 40	100	2.400
ABTA0860	M8 x 60	100	1.200
ABTA0880	M8 x 80	100	1.200
ABTA1050	M10 x 50	100	1.200
ABTA1070	M10 x 70	100	800
ABTA1090	M10 x 90	100	600

02 P. 433 Info Technique

SANITARIE

AB-TA B

Bichromaté. Rainurée

CODE	DIMENSIONS		
ABTAB0630	M6 x 30	100	4.500
ABTAB0640	M6 x 40	100	2.400
ABTAB0650	M6 x 50	100	2.400

02 P. 433 Info Technique

INOXYDABLE

AB-TA A2

Inoxydable A2

CODE	DIMENSIONS		
ABTA20630	M6 x 30	100	2.400

02 P. 433 Info Technique

SANITARIE

AB-TR

Pattes a vis pour colliers

CODE	DIMENSIONS		
ABTR05030	M5 x 30	100	2.400
ABTR05040	M5 x 40	100	2.400
ABTR05050	M5 x 50	100	2.400
ABTR05060	M5 x 60	100	1.200
ABTR06040	M6 x 40	100	2.400
ABTR06050	M6 x 50	100	1.200
ABTR06060	M6 x 60	100	1.200

TAG

Vis à bois collier de serrage et agrafe

AB-PM7

Rallonge pour colliers M7

SANITARIE

CODE	DIMENSIONS		
ABPM720	20	50	2.250
ABPM730	30	50	2.250
ABPM740	40	50	1.200

AB-TG

Vis à clip pour bois

02 P. 433 Info Technique

SANITARIE

CODE	DIMENSIONS		MIN. COMMANDE		
ABTG4530	4,5 x 30	PZ2	200	100	4.500
ABTG4535	4,5 x 35	PZ2	200	100	4.500
ABTG4540	4,5 x 40	PZ2	200	100	2.400
ABTG5030	5 x 30	PZ3	200	100	2.400
ABTG5040	5 x 40	PZ3	200	100	2.400

TM-VR

Vis manchon pour tige filetée

SANITARIE

CODE	DIMENSIONS		
TMVR06065	M6-Ø6 x 65	50	1.200
TMVR07065	M7-Ø6 x 65	50	1.200
TMVR08065	M8-Ø6 x 65	50	1.200

INDEX A PERFECT FIXING

Tige double filetage — ES-DR

02 P. 434 Info Technique

SANITARIE

ES-DR

Zingué. TX

CODE	DIMENSIONS	CLÉ D'INSTALLATION		
ESDR06040	M6 x 40	-	100	3.000
ESDR06050	M6 x 50	-	100	2.400
ESDR06060	M6 x 60	-	100	2.400
ESDR06070	M6 x 70	-	100	1.600
ESDR06080	M6 x 80	-	100	1.600
ESDR08050	M8 x 50	-	100	1.600
ESDR08060	M8 x 60	-	100	800
ESDR08070	M8 x 70	-	100	800
ESDR08080	M8 x 80	6	100	800
ESDR08090	M8 x 90	6	100	800
ESDR08100	M8 x 100	6	100	800
ESDR08110	M8 x 110	6	100	800
ESDR08120	M8 x 120	6	100	800
ESDR08130	M8 x 130	6	100	800
ESDR10080	M10 x 80	8	100	800
ESDR10100	M10 x 100	8	100	400
ESDR10110	M10 x 110	8	100	400
ESDR10120	M10 x 120	8	100	400
ESDR10130	M10 x 130	8	100	400
ESDR10140	M10 x 140	8	100	400
ESDR10150	M10 x 150	8	100	400
ESDR10180	M10 x 180	8	100	300
ESDR10200	M10 x 200	8	100	200

02 P. 434 Info Technique

INOXYDABLE

ES-DA2

Inoxydable A2. TX

CODE	DIMENSIONS	CLÉ D'INSTALLATION		
ESDA208060	M8 x 60	6	100	800
ESDA210060	M10 x 60	8	100	800

Rosace pour colliers — AB-F

SANITARIE

AB-FP

Rosace plate pour colliers

CODE	DIMENSIONS		
ABFP25	25	100	2.400
ABFP32	32	100	2.400

SANITARIE

AB-FC

Rosace conique pour colliers

CODE	DIMENSIONS		
ABFC09	9	100	2.400
ABFC14	14	100	1.200
ABFC19	19	100	1.200

PF — Platine de fixation

PF-ZN

Zingué

MÉTAL

CODE	DIMENSIONS		
PFZNM0800	M8	100	600
PFZNM0810	M8+M10	100	600
PFZNM1000	M10	100	600

PF-A4

Inoxydable A4

INOXYDABLE

CODE	DIMENSIONS		
PFA4M0800	M8	100	600
PFA4M0810	M8+M10	100	600
PFA4M1000	M10	100	600

ABE-R — Vis auto-perceuses avec filetage mâle et accessoires

ABE-RM

Vis pointe foreuse. Filetage male

MÉTAL

Tôle - profilé lourd

Tôle

CODE	DIMENSIONS		
ABERM06006	M6 x 5	200	2.400
ABERM08010	M8 x 10	100	1.200
ABERM08015	M8 x 15	100	1.200

ABE-BO

Douille hexagonale pour les vis ABE-RM

MÉTAL

CODE	DIMENSIONS		
ABEBO10	10 mm.	5	150
ABEBO13	13 mm.	5	150

INDEX A PERFECT FIXING

FIXATIONS POUR SANITAIRES ET CLIMATISATION

RA — Supports pour radiateurs aluminium

RA-TRG

Support triangulaire réglable. 2 PCS x KIT

SANITARIE — Béton, Béton cellulaire, Brique creuse, Brique pleine, Pierre, Zinc

CODE	DIMENSIONS	KITS x
RATRG095	95	50

ÉGALEMENT DISPONIBLE easykits

TN4S — Avec cheville nylon multimatériaux de haute qualité

RA-TRI

Support triangulaire 1

SANITARIE — Béton, Béton cellulaire, Brique creuse, Brique pleine, Pierre, Zinc

CODE	DIMENSIONS	KITS x
RATRI095	95	100

RA-FRE

Support ferroli droit. 2 PCS x KIT

SANITARIE — Béton, Béton cellulaire, Brique creuse, Brique pleine, Pierre, Zinc

CODE	DIMENSIONS	KITS x
RAFRE095	95	50

TN4S — Avec cheville nylon multimatériaux de haute qualité

RA-FIN

Support ferroli incliné. 2 PCS x KIT

SANITARIE — Béton, Béton cellulaire, Brique creuse, Brique pleine, Pierre, Zinc

CODE	DIMENSIONS	KITS x
RAFIN100	100	50

TN4S — Avec cheville nylon multimatériaux de haute qualité

Supports pour radiateurs aluminium RA

SANITARIE — Béton, Béton cellulaire, Brique creuse, Brique pleine, Pierre

RA-RO

Support à visser. 2 PCS x KIT

CODE	DIMENSIONS	KITS x
RARO100	100	50

SANITARIE — Béton, Béton cellulaire, Brique creuse, Brique pleine, Pierre

RA-FEM

Support ferroli pour encastrer

CODE	DIMENSIONS	KITS x
RAFEM145	145	250
RAFEM175	175	250

SANITARIE — Béton, Béton cellulaire, Brique creuse, Brique pleine, Pierre

RA-RAY

Support Rayo

CODE	DIMENSIONS	KITS x
RARAY032	32 x 78	250

SANITARIE — Béton, Béton cellulaire, Brique creuse, Brique pleine, Pierre

RA-PES

Support universel

CODE	DIMENSIONS	KITS x
RAPES032	32 x 78	250

easykits

AUGMENTE LA VENTE CROISÉE

PACKAGING TRÈS VISUEL ET ATTRACTIF

INFORMATION UTILE SUR LE PACKAGING

SOLUTIONS À DES PRODUITS HABITUELS

SA — Supports pour fixation de sanitaires

SA-LN

Fixation de lavabos avec écrou en nylon. 2 PCS x KIT

SANITARIE — Béton, Béton creuse, Brique pleine, Béton cellulaire, Brique creuse, Pierre — Ny NYLON, Z ZINC

CODE	DIMENSIONS	KITS x
SALN08100	M8 x 100	50
SALN10120	M10 x 120	50

TN4S — Avec cheville nylon multimatériaux de haute qualité

SA-LH

Fixation de lavabos, écrou en fer. 2 PCS x KIT

SANITARIE — Béton, Béton creuse, Brique pleine, Béton cellulaire, Brique creuse, Pierre — Ny NYLON, Z ZINC

CODE	DIMENSIONS	KITS x
SALH08100	M8 x 100	100
SALH10120	M10 x 120	50

ÉGALEMENT DISPONIBLE easykits

TN4S — Avec cheville nylon multimatériaux de haute qualité

SA-IL

Fixation wc et bidet, avec cheville longue. 2 PCS x KIT

SANITARIE — Béton, Béton creuse, Brique pleine, Béton cellulaire, Brique creuse, Pierre — A2 INOX, Ny NYLON

CODE	DIMENSIONS	KITS x
SAIL06080	M6 x 80	100

SA-WZ

Fixation WC et bidet, zingué. 2 PCS x KIT

SANITARIE — Béton, Béton creuse, Brique pleine, Béton cellulaire, Brique creuse, Pierre — Ny NYLON, Z ZINC

CODE	DIMENSIONS	KITS x
SAWZ05080	M5 x 80	300

TN4S — Avec cheville nylon multimatériaux de haute qualité

SA-WL

Fixation WC et bidet, laiton. 2 PCS x KIT

SANITARIE — Béton, Béton creuse, Brique pleine, Béton cellulaire, Brique creuse, Pierre — L LAITON, Ny NYLON

CODE	DIMENSIONS	KITS x
SAWL05080	M5 x 80	100

TN4S — Avec cheville nylon multimatériaux de haute qualité

Supports pour fixation de sanitaires SA

SANITARIE — Béton, Béton creuse, Brique pleine, Béton cellulaire, Brique creuse, Pierre — A2 INOX

SA-CI

Fixation chasse d'eau. 2 PCS x KIT

CODE	DIMENSIONS	KITS x
SACI06080	M6 x 80	100

ÉGALEMENT DISPONIBLE easykits

SANITARIE — Béton, Béton creuse, Brique pleine, Béton cellulaire, Brique creuse, Pierre — Ny NYLON — Z ZINC

SA-WH

Fixation WC horizontale. 2 PCS x KIT

CODE	DIMENSIONS	KITS x
SAWH06070	M6 x 70	50

TN4S Avec cheville nylon multimatériaux de haute qualité

SANITARIE — Béton, Béton creuse, Brique creuse, Béton cellulaire, Brique pleine, Pierre — Z ZINC

SA-WHM

Fixation WC horizontal multiposition. 2 PCS x KIT

CODE	DIMENSIONS	KITS x
SAWHM06060	Ø6x60	50

TN4S Avec cheville nylon multimatériaux de haute qualité

SANITARIE — Béton, Béton creuse, Brique creuse, Béton cellulaire, Brique pleine, Pierre — Z ZINC

SA-TE TB

Fixation thermos et chauffe-eaux. Vis. 2 PCS x KIT

CODE	DIMENSIONS	KITS x
SATEB0860	Ø8x60	50
SATEB1080	Ø10x80	50

TN4S Avec cheville nylon multimatériaux de haute qualité

SANITARIE — Béton, Béton creuse, Brique creuse, Béton cellulaire, Brique pleine, Pierre — Z ZINC

SA-TE AL

Fixation thermos et chauffe-eaux. Gond à visser. 2 PCS x KIT

CODE	DIMENSIONS	KITS x
SATEA0865	Ø8x65	50
SATEA1075	Ø10x75	50

TN4S Avec cheville nylon multimatériaux de haute qualité

CO

Kit support mural pour climatiseurs

CO-SO

SANITARIE

Kit support pour climatiseurs. 2 PCS x KIT

CODE	DIMENSIONS	KITS x
COSO15400	1,5 x 400	1
COSO15450	1,5 x 450	1
COSO15500	1,5 x 500	1
COSO20400	2 x 400	1
COSO20450	2 x 450	1
COSO20500	2 x 500	1

CO-KS

SANITARIE

Kit silent block support AC. 4 PCS x KIT

CODE	DIMENSIONS	KITS x
COKS08060	M8 x 60	1

EASYKITS

easy kits

EK Accessoires pour clôtures

EKMULCAN

Plinthes - Chemins de câbles

BOIS

CODE	CONTENU	DIMENSIONS CONTENU	PCS X SACHET	UNITÉ DE VENTE MINIMALE
EKMULCAN	TCCA05050	5 x 50 Ø5	8	12
	BROCA GRATIS	5 x 85	1	

EKMULFAE

Fixations accessoires extérieurs

BOIS

CODE	CONTENU	DIMENSIONS CONTENU	PCS X SACHET	UNITÉ DE VENTE MINIMALE
EKMULFAE	TN4S06	6 x 30 Ø6	4	12
	TPA240050	4 x 50	4	
	BROCA GRATIS	6 x 100	1	

EKMULTEN

Fil à ligne - Parabole - AC

BOIS

CODE	CONTENU	DIMENSIONS CONTENU	PCS X SACHET	UNITÉ DE VENTE MINIMALE
EKMULTEN	TN4S08	8 x 40 Ø8	4	12
	TBA206050	6 x 50	4	
	125IM06	M6	4	
	BROCA GRATIS	8 x 120	1	

EKMULAC

Climatiseurs

BOIS

CODE	CONTENU	DIMENSIONS CONTENU	PCS X SACHET	UNITÉ DE VENTE MINIMALE
EKMULAC	TNUXE10080	10 x 80 Ø10	4	12
	TN4S06	6 x 30 Ø6	4	
	D12505	M5	4	
	T8142038	4,2 x 38	4	

EKMULTOL

Store banne

BOIS

CODE	CONTENU	DIMENSIONS CONTENU	PCS X SACHET	UNITÉ DE VENTE MINIMALE
EKMULTOL	TNUXE08080	8 x 80 Ø8	4	12
	BROCA GRATIS	8 x 120	1	

Accessoires pour clôtures EK

BOIS

EKMULCAL

Chaudières - Chauffages

CODE	CONTENU	DIMENSIONS CONTENU	PCS X SACHET	UNITÉ DE VENTE MINIMALE
EKMULCAL	TN4S10	10 x 50 Ø10	2	12
	TB06060	4 x 50	2	
	ALRO22100	22x100 (6 x 79 x 23)	2	
	BROCA GRATIS	10 x 120	1	

BOIS

EKMULAV

Lavabos

CODE	CONTENU	DIMENSIONS CONTENU	PCS X SACHET	UNITÉ DE VENTE MINIMALE
EKMULAV08	SALH08100	M8 x 100	2	12
	BROCA GRATIS	8 x 120	11	
EKMULAV10	SALH10120	M10 x 120	2	12
	BROCA GRATIS	10 x 120	1	

BOIS

EKMULCIS

Chasses d'eau

CODE	CONTENU	DIMENSIONS CONTENU	PCS X SACHET	UNITÉ DE VENTE MINIMALE
EKMULCIS	SACI06080	M6 x 80	2	12

BOIS

EKMULWCB

WC - Bidets

CODE	CONTENU	DIMENSIONS CONTENU	PCS X SACHET	UNITÉ DE VENTE MINIMALE
EKMULWCB	SAWZ05080	M5 x 80	2	12
	BROCA GRATIS	8 x 120	1	

BOIS

EKMULRAD

Radiateurs

CODE	CONTENU	DIMENSIONS CONTENU	PCS X SACHET	UNITÉ DE VENTE MINIMALE
EKMULRAD	RATRG095	95	2	12
	BROCA GRATIS	8 x 120	1	

EK Accessoires pour clôtures

EKMULROB

Anti-effraction

BOIS

CODE	CONTENU	DIMENSIONS CONTENU	PCS X SACHET	UNITÉ DE VENTE MINIMALE
EKMULROB	TN4S10	10 x 50 Ø10	4	12
	INVN7070	7 x 70	4	
	BROCA GRATIS	10 x 120	1	

EKMACILU

Luminaires - Cadres

MASSIFS

CODE	CONTENU	DIMENSIONS CONTENU	PCS X SACHET	UNITÉ DE VENTE MINIMALE
EKMACILU	TN4S06	6 x 30 Ø6	4	12
	TPPOZ40045	4 x 45	4	
	ALRO18050	18x50 (3,7 x 37 x 15)	4	
	BROCA GRATIS	6 x 100	1	

EKHUEILU

Luminaires - Cadres

CREUX

CODE	CONTENU	DIMENSIONS CONTENU	PCS X SACHET	UNITÉ DE VENTE MINIMALE
EKHUEILU	TAPLANY	15 x 33	4	12
	TPPOZ45045	4,5 x 45	4	
	ALRO19050	19x50 (4,4 x 37 x 15)	4	

EKMACFTP

Fixations lourdes pour plafond

MASSIFS

CODE	CONTENU	DIMENSIONS CONTENU	PCS X SACHET	UNITÉ DE VENTE MINIMALE
EKMACFTP	TN4S10	10 x 50 Ø10	4	12
	TB06060	6 x 60	4	
	D12506	M6	4	
	BROCA GRATIS	10 x 120	1	

EKHUEFTP

Fixations lourdes pour plafond

CREUX

CODE	CONTENU	DIMENSIONS CONTENU	PCS X SACHET	UNITÉ DE VENTE MINIMALE
EKHUEFTP	BAESM06	M6 Ø16	4	12

EKMACFTL

Fixations légères pour plafond

MASSIFS

CODE	CONTENU	DIMENSIONS CONTENU	PCS X SACHET	UNITÉ DE VENTE MINIMALE
EKMACFTL	TN4S06	6 x 30 Ø6	4	12
	TPPOZ40040	4 x 40	4	
	BROCA GRATIS	6 x 100	1	

CREUX

EKHUEFTL

Fixations légères pour plafond

CODE	CONTENU	DIMENSIONS CONTENU	PCS X SACHET	UNITÉ DE VENTE MINIMALE
EKHUEFTL	BAESM04	M4 Ø14	2	12

MASSIFS

EKMACFTG

Crochet pour plafond

CODE	CONTENU	DIMENSIONS CONTENU	PCS X SACHET	UNITÉ DE VENTE MINIMALE
EKMACFTG	TN4S06	6 x 30 Ø6	4	12
	ALHA19070	19x70 (4,4 x 41 x 15)	4	
	BROCA GRATIS	6 x 100	1	

CREUX

EKHUEFTG

Crochet pour plafond

CODE	CONTENU	DIMENSIONS CONTENU	PCS X SACHET	UNITÉ DE VENTE MINIMALE
EKHUEFTG	BAGAM06	10 x 80 Ø10	2	12

BOIS

EKMULFAP

Fixations accesoires lourds

CODE	CONTENU	DIMENSIONS CONTENU	PCS X SACHET	UNITÉ DE VENTE MINIMALE
EKMULFAP	TN4S08	8 x 40 Ø8	4	12
	TPPOZ05050	5 x 50	4	
	ALRO19050	19x50 (4,4 x 37 x 15)	4	
	BROCA GRATIS	8 x 120	1	

BOIS

EKMULFAL

Fixations légères

CODE	CONTENU	DIMENSIONS CONTENU	PCS X SACHET	UNITÉ DE VENTE MINIMALE
EKMULFAL	TN4S05	5 x 25 Ø5	4	12
	TPPOZ35030	3,5 x 30	4	
	ALRO17040	17x40 (3,5 x 29 x 13)	4	
	BROCA GRATIS	5 x 85	1	

GAMME INOX

INOX

MTP

Goujon d'ancrage mâle charges lourdes pour béton fissuré et non fissuré

MTP-A4

Homologué ATE Opt.1. Tige inoxydable A4. Bague inoxydable A4

Outil de pose

02 P. 377 Info Technique

INOXYDABLE

Béton fissuré · Béton · Pierre · Béton armé

CODE	ÉVALUATIONSEISMIC	DIMENSIONS	ÉPAISSEUR MAX. ÀFIXER (MM)	LETTRE (LONGUEUR)		
APA408075	-	M8 x 75 Ø8	9	C	100	600
APA408095	-	M8 x 95 Ø8	29	E	100	600
APA408115	-	M8 x 115 Ø8	49	G	100	400
APA408135	-	M8 x 135 Ø8	69	H	50	300
APA410090	C1 & C2	M10 x 90 Ø10	10	E	100	400
APA410105	C1 & C2	M10 x 105 Ø10	25	F	50	300
APA410115	C1 & C2	M10 x 115 Ø10	35	G	50	300
APA410135	C1 & C2	M10 x 135 Ø10	55	H	50	300
APA410165	C1 & C2	M10 x 165 Ø10	85	K	50	100
APA410185	C1 & C2	M10 x 185 Ø10	105	L	50	100
APA412110	C1 & C2	M12 x 110 Ø12	14	F	50	200
APA412120	C1 & C2	M12 x 120 Ø12	24	G	50	200
APA412130	C1 & C2	M12 x 130 Ø12	34	H	50	200
APA412150	C1 & C2	M12 x 150 Ø12	54	I	50	100
APA412180	C1 & C2	M12 x 180 Ø12	84	L	50	150
APA412200	C1 & C2	M12 x 200 Ø12	104	M	50	100
APA416125	C1 & C2	M16 x 125 Ø16	8	G	50	100
APA416145	C1 & C2	M16 x 145 Ø16	28	I	25	100
APA416175	C1 & C2	M16 x 175 Ø16	58	K	25	50
APA416190	C1 & C2	M16 x 190 Ø16	73	L	25	50
APA416220	C1 & C2	M16 x 220 Ø16	103	O	20	40
APA420200	C1 & C2	M20 x 200 Ø20	62	M	20	40
APA420240	C1 & C2	M20 x 240 Ø20	102	P	15	30
APA420285	C1 & C2	M20 x 285 Ø20	147	S	10	20

MTH

Goujon d'ancrage mâle charges lourdes pour béton non fissuré

MTH-A2

Homologué ATE Opt.7. Tige inoxydable A2. Bague inoxydable A2

Outil de pose

02 P. 381 Info Technique

INOXYDABLE

Béton · Béton armé · Pierre

CODE	DIMENSIONS	ÉPAISSEUR MAX. ÀFIXER (MM)	LETTRE (LONGUEUR)		
• • MI06045	M6 x 45 Ø6	1	A	200	1.200
• MI06060	M6 x 60 Ø6	2	B	200	1.200
• MI06080	M6 x 80 Ø6	22	D	200	1.200
• MI06120	M6 x 120 Ø6	62	G	100	600
• MI06140	M6 x 140 Ø6	82	I	100	600
• MI06160	M6 x 160 Ø6	102	J	100	400
• MI06170	M6 x 170 Ø6	112	K	100	400
• MI06180	M6 x 180 Ø6	122	L	100	300
• • MI08050	M8 x 50 Ø8	4	A	100	800
MI08075	M8 x 75 Ø8	5	C	100	600
MI08090	M8 x 90 Ø8	20	E	100	600
MI08115	M8 x 115 Ø8	45	G	100	400
MI10070	M10 x 70 Ø10	3	C	100	400
MI10090	M10 x 90 Ø10	10	E	100	400
MI10120	M10 x 120 Ø10	40	G	50	300
MI10150	M10 x 150 Ø10	70	I	50	200
• • MI12075	M12 x 75 Ø12	5	C	50	300
MI12090	M12 x 90 Ø12	13	D	50	200
MI12110	M12 x 110 Ø12	18	F	50	200
MI12140	M12 x 140 Ø12	48	I	50	200
• • MI16090	M16 x 90 Ø16	4	D	25	150
MI16145	M16 x 145 Ø16	23	I	25	100
MI16170	M16 x 170 Ø16	48	K	25	75
• • MI20120	M20 x 120 Ø20	5	G	20	40
MI20170	M20 x 170 Ø20	23	K	20	40
MI20220	M20 x 220 Ø20	73	O	20	40

• Mesures sans agrément
• Mesures sans agrément pour le feu

Boîte avec fenêtre

CODE	DIMENSIONS	PCS	BOÎTES
VMI08075	M8 x 75 Ø8	10	8
VMI08090	M8 x 90 Ø8	10	8
VMI10070	M10 x 70 Ø10	8	8
VMI10090	M10 x 90 Ø10	8	8
VMI10120	M10 x 120 Ø10	6	8
VMI12110	M12 x 110 Ø12	6	8

Vis a béton Bimetal (Corp acier inoxydable A4. Pointe acier au carbone trempé). Homologué ETE Opt.1

TX

02 P. 380 Info Technique

INOXYDABLE — Béton, Béton armé, Pierre

MTH-A4

Homologué ATE Opt.7. Tige inoxydable A4. Bague inoxydable A4

CODE	DIMENSIONS	ÉPAISSEUR MAX. ÀFIXER (MM)	LETTRE (LONGUEUR)		
•• MIA406045	M6 x 45 Ø6	1	A	200	1.200
• MIA406060	M6 x 60 Ø6	2	B	200	1.200
• MIA406080	M6 x 80 Ø6	22	D	200	1.200
•• MIA408050	M8 x 50 Ø8	4	A	100	800
MIA408075	M8 x 75 Ø8	5	C	100	600
MIA408090	M8 x 90 Ø8	20	E	100	600
MIA408115	M8 x 115 Ø8	45	G	100	400
MIA410070	M10 x 70 Ø10	3	C	100	400
MIA410090	M10 x 90 Ø10	10	E	100	400
MIA410120	M10 x 120 Ø10	40	G	50	300
MIA410150	M10 x 150 Ø10	70	I	50	200
•• MIA412075	M12 x 75 Ø12	5	C	50	300
MIA412090	M12 x 90 Ø12	13	D	50	200
MIA412110	M12 x 110 Ø12	18	F	50	200
MIA412140	M12 x 140 Ø12	48	I	50	200
•• MIA416090	M16 x 90 Ø16	4	D	25	150
MIA416145	M16 x 145 Ø16	23	I	25	100
MIA416170	M16 x 170 Ø16	48	K	25	75
•• MIA420120	M20 x 120 Ø20	5	G	20	40
MIA420170	M20 x 170 Ø20	23	K	20	40
MIA420220	M20 x 220 Ø20	73	O	20	40

• Mesures sans agrément
• Mesures sans agrément pour le feu

Disponible avec rondelle DIN 9021. Consultez prix et délais de livraison

Outil de pose

Boîte avec fenêtre

CODE	DIMENSIONS	PCS	BOÎTES
VMIA408075	M8 x 75 Ø8	10	8
VMIA410090	M10 x 90 Ø10	8	8
VMIA412110	M12 x 110 Ø12	6	8

Vis a béton Bimetal (Corp acier inoxydable A4. Pointe acier au carbone trempé). Homologué ETE Opt.1

TX

02 P. 385 Info Technique

MASSIFS — Béton, Béton fis-suré, Pierre, Béton armé

TXE

Homologué ETE Opt.1. Tête hexagonale

CODE	DIMENSIONS		ÉPAISSEUR MAX. ÀFIXER (MM)	
TXE06040	Ø6 x 40	10	5	100
TXE06060	Ø6 x 60	10	5	100
TXE08070	Ø8 x 70	13	5	50
TXE08080	Ø8 x 80	13	15	25
TXE08090	Ø8 x 90	13	25	25
TXE08105	Ø8 x 105	13	40	25
TXE10070	Ø10 x 70	15	15	50
TXE10090	Ø10 x 90	15	5	25
TXE10100	Ø10 x 100	15	15	25
TXE10120	Ø10 x 120	15	35	25
TXE12080	Ø12 x 80	18	5	25
TXE12110	Ø12 x 110	18	5	25

02 P. 385 Info Technique

MASSIFS — Béton, Béton armé, Pierre, Béton fis-suré

TXA NEW

Homologué ETE Opt.1. Tête fraisée

CODE	DIMENSIONS		ÉPAISSEUR MAX. ÀFIXER (MM)	
TXA08060	Ø8 x 60	TX45	10	50
TXA08080	Ø8 x 80	TX45	15	25
TXA08120	Ø8 x 120	TX45	55	25
TXA10070	Ø10 x 70	TX50	15	50
TXA10090	Ø10 x 90	TX50	5	25
TXA10120	Ø10 x 120	TX50	35	25

CH — Cheville métallique anti-rotation pour charges moyennes

NEW TXP

Homologué ETE Opt.1. Tête bombée.

MÉTAL — Béton — Béton fis-suré — Pierre — Béton armé — kg. — A4 INOX

CODE	DIMENSIONS		
TXP06050	Ø6 x 50	50	800
TXP06060	Ø6 x 60	50	600
TXP06080	Ø6 x 80	50	400
TXP06100	Ø6 x 100	50	400
TXP08060	Ø8 x 60	25	400
TXP08080	Ø8 x 80	25	400

NEW TXT

Homologué ETE Opt.1. Tête Truss

MÉTAL — Béton — Béton fis-suré — Pierre — Béton armé — kg. — A4 INOX

CODE	DIMENSIONS		
TXT06040	Ø6 x 40	50	1.200
TXT06050	Ø6 x 50	50	1.200
TXT06060	Ø6 x 60	50	800

CH — Cheville métallique anti-rotation pour charges moyennes

CH-A2

Inoxydable A2 Homologué ATE. Opt.7

02 P. 388 Info Technique

INOXYDABLE — Béton armé — Béton — Brique pleine — Pierre — kg. — A2 INOX

CODE	DIMENSIONS		
ACHTA208C	M6 x 45 Ø8	100	1.200
• ACHTA209C	M6 x 45 Ø9	100	1.200
ACHTA208L	M6 x 60 Ø8	100	600
• ACHTA209L	M6 x 60 Ø9	100	600
ACHTA210C	M8 x 60 Ø10	100	600
• ACHTA211C	M8 x 60 Ø11	100	400
ACHTA210L	M8 x 80 Ø10	100	400
• ACHTA211L	M8 x 80 Ø11	100	400
ACHTA212C	M10 x 70 Ø12	100	200
• ACHTA214C	M10 x 70 Ø14	100	300
ACHTA212L	M10 x 100 Ø12	50	200
• ACHTA214L	M10 x 100 Ø14	50	200
ACHTA216C	M12 x 80 Ø16	50	100
ACHTA216L	M12 x 110 Ø16	50	100
ACHTA220C	M16 x 110 Ø20	25	75

• Mesures sans agrément

Boîte avec fenêtre

CODE	DIMENSIONS	PCS	BOÎTES
VACHTA208C	M6 x 45 Ø8	10	8
VACHTA208L	M6 x 60 Ø8	10	8
VACHTA210C	M8 x 60 Ø10	6	8
VACHTA210L	M8 x 80 Ø10	6	8
VACHTA212C	M10 x 70 Ø12	4	8
VACHTA212L	M10 x 100 Ø12	4	8

Cheville de frappe avec cône interieur pour charges lourdes — HE

02 P. 389 Info Technique

INOXYDABLE — Béton armé, Béton, Brique pleine, Pierre — kg. — A2 INOX

CH-PI

Tête fraisée inoxydable A2. Homologué ATE Opt.7

CODE	DIMENSIONS			
ACHTPI08C	M6 x 45 Ø8	4	100	1.200
ACHTPI08L	M6 x 60 Ø8	4	100	1.200
ACHTPI10C	M8 x 60 Ø10	5	100	600
ACHTPI10L	M8 x 80 Ø10	5	100	400
ACHTPI12C	M10 x 70 Ø12	6	50	300
ACHTPI12L	M10 x 100 Ø12	6	50	300

02 P. 390 Info Technique

INOXYDABLE — Béton armé, Béton, Brique pleine, Pierre — kg. — A2 INOX

CH-GF A2

Crochet forgé inoxydable A2

CODE	DIMENSIONS	OUVERTURE CROCHET		
ACHGA208C	M6 x 45 Ø8	10	100	600
ACHGA210C	M8 x 60 Ø10	11	100	400
ACHGA212C	M10 x 70 Ø12	14	50	200

02 P. 390 Info Technique

INOXYDABLE — Béton armé, Béton, Brique pleine, Pierre — kg. — A2 INOX

CH-AF A2

Piton forgé inoxydable A2

CODE	DIMENSIONS	Ø PITON		
ACHAA208C	M6 x 45 Ø8	10	100	600
ACHAA210C	M8 x 60 Ø10	11	100	400
ACHAA212C	M10 x 70 Ø12	14	50	200

Cheville de frappe avec cône interieur pour charges lourdes — HE

02 P. 391 Info Technique

INOXYDABLE — Béton, Béton armé, Pierre — kg. — A4 INOX

HE-A4

Inoxydable A4. Homologuée ETE pour les applications non structurelles

CODE	DIMENSIONS		
HEA4M06	M6 x 25 Ø8	100	4.000
HEA4M08	M8 x 30 Ø10	100	1.600
HEA4M10	M10 x 40 Ø12	50	800
HEA4M12	M12 x 50 Ø15	50	600
HEA4M16	M16 x 65 Ø20	25	250
HEA4M20	M20 x 80 Ø25	25	100

02 P. 391 Info Technique

INOXYDABLE — Béton, Béton armé, Pierre — kg. — A4 INOX

HE-C4

Avec collarete. Inoxydable A4. Homologuée ETE pour les applications non structurelles

CODE	DIMENSIONS		
HEC4M06	M6 x 25 Ø8	100	3.200
HEC4M08	M8 x 30 Ø10	100	1.600
HEC4M10	M10 x 40 Ø12	50	800
HEC4M12	M12 x 50 Ø15	50	400

AC — Cheville à ailettes en acier pour charges lourdes

AC-CI

Douille inoxydable A4

02 P. 395 Info Technique

INOXYDABLE — Béton armé, Béton, Brique pleine, Pierre — A4 INOX

CODE	DIMENSIONS		
AACCI06	M6 x 40 Ø10	50	1.200
AACCI08	M8 x 50 Ø14	50	600
AACCI10	M10 x 60 Ø16	25	300
AACCI12	M12 x 80 Ø20	10	120

HI — Cheville anti-rotation pour charges lourdes

HI-CI

Douille inoxydable A2

02 P. 395 Info Technique

INOXYDABLE — Béton armé, Béton, Brique pleine, Pierre — A2 INOX

CODE	DIMENSIONS		
AHICI0645	M6 x 45 Ø12	100	600
AHICI0855	M8 x 55 Ø14	50	600
AHICI1065	M10 x 65 Ø16	50	300

AV — Système de fixation pour façades ventilées

AVR

Fileté

INOXYDABLE — Béton, Béton armé, Béton cellulaire, Béton creuse, Brique pleine, Brique creuse, Pierre — A2 INOX

CODE	DIMENSIONS		
AVR08120	M8 x 120 Ø8	100	600
AVR08150	M8 x 150 Ø8	100	600
AVR10120	M10 x 120 Ø10	100	400
AVR10150	M10 x 150 Ø10	100	200
AVR10180	M10 x 180 Ø10	100	200

AVC

Ondulé

INOXYDABLE — Béton, Béton armé, Béton cellulaire, Béton creuse, Brique pleine, Brique creuse, Pierre — A2 INOX

CODE	DIMENSIONS		
AVC08120	8 x 120 Ø8	100	400
AVC08150	8 x 150 Ø8	100	-
AVC10120	10 x 120 Ø10	100	400
AVC10150	10 x 150 Ø10	100	200
AVC10180	10 x 180 Ø10	100	200

Tige filetée pour scellement chimique avec rondelle et écrou — EQ

CHIMIQUES — Béton, Béton creuse, Brique pleine, Béton cellulaire, Brique creuse, Pierre, Béton armé — A2 INOX

CODE	DIMENSIONS		
EQA208110	M8 x 110	10	240
EQA210130	M10 x 130	10	120
EQA212160	M12 x 160	10	120
EQA216190	M16 x 190	10	40

CODE	DIMENSIONS		
EQA220260	M20 x 260	6	12
EQA224300	M24 x 300	6	12
EQA230330	M30 x 330	6	12

EQ-A2

Inoxydable A2

CHIMIQUES — Béton, Béton creuse, Brique pleine, Béton cellulaire, Brique creuse, Pierre, Béton armé — A4 INOX

CODE	DIMENSIONS		
EQA408110	M8 x 110	10	240
EQA410130	M10 x 130	10	120
EQA412160	M12 x 160	10	120
EQA416190	M16 x 190	10	40

CODE	DIMENSIONS		
EQA420260	M20 x 260	6	12
EQA424300	M24 x 300	6	12
EQA430330	M30 x 330	6	12

EQ-A4

Inoxydable A4

Cheville nylon universelle à haut rendement — T-NUX

02 P. 401 Info Technique

INOXYDABLE — Béton, Béton creuse, Brique pleine, Béton cellulaire, Béton fis-suré, Brique creuse, Pierre — A4 INOX, Ny NYLON

CODE	DIMENSIONS		ÉPAISSEUR MAX. À FIXER (MM)		
•TNXA408080	8 x 80 Ø8	TX30	10	50	600
•TNXA408100	8 x 100 Ø8	TX30	30	50	600
•TNXA408120	8 x 120 Ø8	TX30	50	50	300
TNXA410080	10 x 80 Ø10	TX40	10	50	300
TNXA410100	10 x 100 Ø10	TX40	30	50	300
TNXA410120	10 x 120 Ø10	TX40	50	50	300
TNXA410140	10 x 140 Ø10	TX40	70	50	300

• Mesures sans agrément pour le feu

T-NUX A A4

Inoxydable A4. Tête fraisée. Empreinte TX. Homologuée ATE

02 P. 401 Info Technique

INOXYDABLE — Béton, Béton creuse, Brique pleine, Béton cellulaire, Béton fis-suré, Brique creuse, Pierre — A4 INOX, Ny NYLON

CODE	DIMENSIONS	N° EMPREINTE	ÉPAISSEUR MAX. À FIXER (MM)		
•TNXE408080	8 x 80 Ø8	SW10/TX30	10	50	600
•TNXE408100	8 x 100 Ø8	SW10/TX30	30	50	300
TNXE410080	10 x 80 Ø10	SW13/TX40	10	50	300
TNXE410100	10 x 100 Ø10	SW13/TX40	30	50	300
TNXE410120	10 x 120 Ø10	SW13/TX40	50	50	300
TNXE410140	10 x 140 Ø10	SW13/TX40	70	50	200

• Mesures sans agrément pour le feu

T-NUX E A4

Inoxydable A4. Tête hexagonale. Empreinte TX. Homologuée ATE

Cheville prémontée à frapper (polyamide 6.6),avec clou annelé — TC

02 P. 403 Info Technique

INOXYDABLE — Béton, Béton creuse, Brique pleine, Béton cellulaire, Brique d'adobe, Brique creuse, Pierre — A2 INOX, Ny NYLON

CODE	DIMENSIONS		ÉPAISSEUR MAX. À FIXER (MM)		
TCA205030	5 x 30 Ø5	PZ2	5	100	2.400
TCA206040	6 x 40 Ø6	PZ2	10	100	1.200
TCA206060	6 x 60 Ø6	PZ2	30	100	1.200
TCA208060	8 x 60 Ø8	PZ3	20	100	600
TCA208080	8 x 80 Ø8	PZ3	40	100	600
TCA208100	8 x 100 Ø8	PZ3	60	100	600

TC-A2

Cheville tête fraisée et vis inoxydable A2

RE — Rivets

RE-IN

Tête bombée. Inoxydable A2

MÉTAL — Menuiserie aluminium · Tôle - profilé lourd · Tôle · A2 INOX

CODE	DIMENSIONS	Ø FORET	ÉPAISSEUR MAX. À FIXER (MM)		
REIN3206	3,2 x 6,4	3,3	0,5 – 3	500	6.000
REIN3208	3,2 x 8	3,3	3 – 5	500	6.000
REIN3212	3,2 x 12,7	3,3	6,5 – 8,5	500	6.000
REIN3215	3,2 x 15,9	3,3	10,5 – 12,5	500	6.000
REIN4008	4 x 8,5	4,1	2,5 – 4,5	500	6.000
REIN4010	4 x 10,2	4,1	4,5 – 6,5	500	6.000
REIN4012	4 x 12	4,1	6,5 – 8,5	500	6.000
REIN4016	4 x 16	4,1	10 – 12	500	3.000
REIN4810	4,8 x 10,8	5	4 – 6	500	3.000
REIN4812	4,8 x 12	5	6 – 8	500	3.000
REIN4816	4,8 x 16	5	8 – 11	250	3.000
REIN4818	4,8 x 18	5	13 – 15	250	3.000
REIN4820	4,8 x 20,3	5	11 – 13	250	3.000

SJ — Serre-cable DIN-741

SJ-A4

Inoxydable A4

MÉTAL — Câble dénudé · Chaîne · Corde · A4 INOX

CODE	DIMENSIONS		
SJA42103	M4(Ø3)	50	1.200
SJA42305	M5(Ø5)	40	960
SJA42606	M5(Ø6)	20	900
SJA43008	M6(Ø8)	20	480
SJA43410	M8(Ø10)	10	240
SJA43611	M8(Ø11)	10	240
SJA44414	M10(Ø14)	5	225
SJA45016	M12(Ø16)	5	120
SJA45418	M12(Ø18)	5	80
SJA46122	M14(Ø22)	1	45
SJA46525	M14(Ø25)	1	24

SJ-PS A4

Simple. Inoxydable A4

MÉTAL — Câble dénudé · Chaîne · Corde · A4 INOX

CODE	DIMENSIONS		
SJPSA40403	M4(Ø3)	30	1.350
SJPSA40504	M5(Ø4)	30	1.350
SJPSA40605	M6(Ø5)	20	900
SJPSA40606	M6(Ø6)	10	450

SJ-PD A4

Double. Inoxydable A4

MÉTAL — Câble dénudé · Chaîne · Corde · A4 INOX

CODE	DIMENSIONS		
SJPDA40403	M4(Ø3)	30	720
SJPDA40504	M5(Ø4)	30	720
SJPDA40605	M5(Ø5)	20	480
SJPDA40606	M6(Ø6)	10	240

Tendeur crochet/ceil DIN-1480 — TS-GA

MÉTAL | Câble dénudé | Chaîne | Corde | A4 INOX

TS-GA A4

Inoxydable A4

CODE	DIMENSIONS		
TSGAA405	M5	10	240
TSGAA406	M6	10	120
TSGAA410	M10	5	30
TSGAA412	M12	5	30

Tendeur ceil/ceil DIN-1480 — TS-AA

MÉTAL | Câble dénudé | Chaîne | Corde | A4 INOX

TS-AA A4

Inoxydable A4

CODE	DIMENSIONS		
TSAAA405	M5	10	240
TSAAA406	M6	10	120
TSAAA408	M8	10	60
TSAAA410	M10	5	20
TSAAA412	M12	5	20

Tendeur crochet/crochet DIN-1480 — TS-GG

MÉTAL | Câble dénudé | Chaîne | Corde | A4 INOX

TS-GG A4

Inoxydable A4

CODE	DIMENSIONS		
TSGGA405	M5	10	240
TSGGA406	M6	10	120
TSGGA408	M8	10	-
TSGGA410	M10	5	20
TSGGA412	M12	5	15

Anneau de manipulation D-582 — EV-H

MÉTAL | Câble dénudé | Chaîne | Corde | A4 INOX

EV-H A4

Inoxydable A4

CODE	DIMENSIONS		
EVHA406	M6(Ø15)	10	450
EVHA408	M8(Ø20)	10	450
EVHA410	M10(Ø25)	10	240
EVHA412	M12(Ø30)	5	120
EVHA414	M14(Ø30)	5	120
EVHA416	M16(Ø35)	1	-
EVHA420	M20(Ø38)	1	-
EVHA424	M24(Ø50)	1	24

EV-M

Anneau de manipulation D-580

EV-M A4

Inoxydable A4

MÉTAL — Câble dénudé — Chaîne — Corde — A4 INOX

CODE	DIMENSIONS		
EVMA406	M6 (Ø20)	10	450
EVMA408	M8 (Ø20)	10	450
EVMA410	M10 (Ø25)	10	240
EVMA412	M12(Ø30)	5	120
EVMA414	M14 (Ø35)	5	120
EVMA416	M16 (Ø35)	1	45
EVMA420	M20 (Ø40)	1	-
EVMA424	M24(Ø50)	1	12

GR

Anse droite

GR-A4

Inoxydable A4

MÉTAL — Câble dénudé — Chaîne — Corde — A4 INOX

CODE	DIMENSIONS		
GRA404	M4(Ø08)	25	1.125
GRA405	M5(Ø10)	25	1.125
GRA406	M6(Ø12)	25	600
GRA408	M8(Ø16)	10	240
GRA410	M10(Ø19)	10	120
GRA412	M12(Ø25)	5	60
GRA414	M14(Ø28)	5	60
GRA416	M16(Ø32)	5	40
GRA419	M20(Ø38)	1	-
GRA425	M25(Ø50)	1	-

GD

Guide câble DIN-6899/A

GD-A4

Inoxydable A4

MÉTAL — Câble dénudé — Chaîne — Corde — A4 INOX

CODE	DIMENSIONS		
GDA402	M2(Ø10)	100	4.500
GDA403	M3(Ø12)	100	4.500
GDA404	M4(Ø13)	50	2.250
GDA405	M5(Ø14)	50	1.200
GDA406	M6(Ø15)	50	1.200
GDA408	M8(Ø18)	50	600
GDA410	M10(Ø22)	25	300
GDA412	M12(Ø26)	10	120
GDA415	M15(Ø32)	5	60

GI

Manille avec goupille

GI-A4

Inoxydable A4

MÉTAL — Câble dénudé — Chaîne — Corde — A4 INOX

CODE	DIMENSIONS		
GIA404	M4(Ø6)	25	1.125
GIA405	M5(Ø8)	25	1.125
GIA406	M6(Ø10)	10	450
GIA408	M8(Ø12)	10	240
GIA410	M10(Ø16)	10	120
GIA412	M12(Ø28)	5	60
GIA414	M14(Ø33)	5	60
GIA416	M16(Ø37)	5	30

Vis autoperceuse, tête hexagonale avec collerette estampée — DIN-7504-K

INOXYDABLE

Profilés en aluminium

DIN-7504-K A2

Vis. Inoxydable A2

CODE	DIMENSIONS			
ABEI4213	4,2 x 13	7	1.000	12.000
ABEI4216	4,2 x 16	7	1.000	8.000
ABEI4219	4,2 x 19	7	1.000	8.000
ABEI4813	4,8 x 13	8	1.000	8.000
ABEI4816	4,8 x 16	8	500	6.000
ABEI4819	4,8 x 19	8	500	6.000
ABEI4825	4,8 x 25	8	500	6.000
ABEI4832	4,8 x 32	8	500	3.000
ABEI5519	5,5 x 19	8	500	6.000
ABEI5522	5,5 x 22	8	500	4.000
ABEI5525	5,5 x 25	8	500	6.000
ABEI6319	6,3 x 19	10	500	3.000
ABEI6325	6,3 x 25	10	500	3.000

Vis autoperceuse, inoxydable bimétal avec tête hexagonale — ABE BIMETAL

MÉTAL

Tôle - profilé lourd

Tôle

ABE BIMETAL

Vis

CODE	DIMENSIONS		ÉPAISSEUR MAX. À FIXER (MM)	CAPACITÉ DE PERÇADE		
BIE4825	4,8 x 25	8	9	1,75-4,40	500	6.000
BIE5525	5,5 x 25	8	5	1,75-5,25	500	6.000
BIE5532	5,5 x 32	8	12	1,75-5,25	500	3.000
BIE5538	5,5 x 38	8	18	1,75-5,25	500	3.000
BIE5550	5,5 x 50	8	30	1,75-5,25	500	2.000
BIE5558	5,5 x 58	8	38	1,75-5,25	250	1.500
BIE5565	5,5 x 65	8	45	1,75-5,25	250	1.500
BIE5580	5,5 x 80	8	60	1,75-5,25	250	1.000
BIE6325	6,3 x 25	10	7	2,50-6,00	500	3.000

MÉTAL

Tôle - profilé lourd

Tôle

ABE BIMETAL + ARVUL

Vis avec rondelle vulcanisée acier-EPDM

CODE	DIMENSIONS		ÉPAISSEUR MAX. À FIXER (MM)	CAPACITÉ DE PERÇADE		
BIE164825	4,8 x 25 P16	8	7	1,75-4,40	500	2.000
BIE165525	5,5 x 25 P16	8	3	1,75-5,25	500	2.000
BIE165532	5,5 x 32 P16	8	10	1,75-5,25	500	2.000
BIE165538	5,5 x 38 P16	8	16	1,75-5,25	500	1.500
BIE165550	5,5 x 50 P16	8	28	1,75-5,25	500	1.500
BIE165558	5,5 x 58 P16	8	36	1,75-5,25	250	1.500
BIE165565	5,5 x 65 P16	8	43	1,75-5,25	250	1.500
BIE165580	5,5 x 80 P16	8	58	1,75-5,25	250	1.000
BIE166325	6,3 x 25 P16	10	5	2,50-6,00	500	2.000

MÉTAL

Tôle - profilé lourd

Tôle

ABE A4 BIMETAL NEW

Vis. Inoxydable A4

CODE	DIMENSIONS	ÉPAISSEUR MAX. À FIXER (MM)	CAPACITÉ DE PERÇADE		
BIE45525	5,5 x 25	3	1,75-5,25	500	4.000
BIE45532	5,5 x 32	10	1,75-5,25	500	3.000
BIE45550	5,5 x 50	28	1,75-5,25	500	2.000
BIE45565	5,5 x 65	43	1,75-5,25	250	1.500
BIE46325	6,3 x 25	5	2,50-6,00	500	3.000

AUTO BIMETAL

Vis autoperceuse, inoxydable bimétal avec tête hexagonale. Pointe foreuse n° 5

AUTO BIMETAL

Vis

MÉTAL — Poutre IPN — Tôle - profilé lourd — Tôle

CODE	DIMENSIONS		ÉPAISSEUR MAX. À FIXER (MM)	CAPACITÉ DE PERÇADE		
BAUT05540	5,5 x 40	8	10	4,00-12,00	500	3.000
BAUT05550	5,5 x 50	8	20	4,00-12,00	500	3.000
BAUT05565	5,5 x 65	8	35	4,00-12,00	250	1.500
BAUT05580	5,5 x 80	8	50	4,00-12,00	250	1.000
BAUT05510	5,5 x 100	8	70	4,00-12,00	100	600

AUTO BIMETAL + ARVUL

Vis avec rondelle vulcanisée acier-EPDM

MÉTAL — Poutre IPN — Tôle - profilé lourd — Tôle

CODE	DIMENSIONS		ÉPAISSEUR MAX. À FIXER (MM)	CAPACITÉ DE PERÇADE		
BAUT0165540	5,5 x 40 P16	8	8	4,00-12,00	500	1.500
BAUT0165550	5,5 x 50 P16	8	18	4,00-12,00	500	1.500
BAUT0165565	5,5 x 65 P16	8	33	4,00-12,00	250	1.500
BAUT0165580	5,5 x 80 P16	8	48	4,00-12,00	250	1.000
BAUT0165510	5,5 x 100 P16	8	68	4,00-12,00	100	600

PS

Vis autoperceuse, tête hexagonale avec rondelle estampée, pour panneaux sandwich

PS 3 + ARVUL A2

Pointe foreuse #3 revêtement ATLANTIS C4-M avec rondelle en acier inoxydable A2

MÉTAL — Tôle - profilé lourd

CODE	DIMENSIONS		ÉPAISSEUR MAX. À FIXER (MM)	CAPACITÉ DE PERÇADE		
PS1955195	5,5 / 6,3 x 195 P19	8	130 - 185	1,50-6,00	200	400
PS1955230	5,5 / 6,3 x 230 P19	8	166 - 215	1,50-6,00	200	-

PS 5 + ARVUL A2

Pointe foreuse #5 revêtement ATLANTIS C4-M avec rondelle en acier inoxydable A2

MÉTAL — Poutre IPN — Tôle - profilé lourd

CODE	DIMENSIONS		ÉPAISSEUR MAX. À FIXER (MM)	CAPACITÉ DE PERÇADE	
PSL1955255	5,5 / 6,3 x 255 P19	8	170 - 210	6,00-12,00	200
PSL1955285	5,5 / 6,3 x 285 P19	8	200 - 250	6,00-12,00	200

NEW PST 3 + ARVUL A2

Vis autoforeuse #3 revêtement ATLANTIS C4-M avec rondelle en acier inoxydable A2

MÉTAL — Tôle - profilé lourd

CODE	DIMENSIONS		ÉPAISSEUR MAX. À FIXER (MM)	CAPACITÉ DE PERÇADE		
PST1655060	5,5 / 6,3 x 60 P16	8	31 -45	1,50-6,00	100	1.200
PST1655082	5,5 / 6,3 x 82 P16	8	43 - 67	1,50-6,00	100	600
PST1655098	5,5 / 6,3 x 98 P16	8	54 - 83	1,50-6,00	100	600
PST1655115	5,5 / 6,3 x 115 P16	8	56 - 100	1,50-6,00	100	600

NEW PST 5 + ARVUL A2

Vis à pointe extra longue #5 revêtement ATLANTIS C4-M avec rondelle en acier inoxydable A2

MÉTAL — Tôle - profilé lourd

CODE	DIMENSIONS		ÉPAISSEUR MAX. À FIXER (MM)	CAPACITÉ DE PERÇADE		
PSTL1655075	5,5 / 6,3 x 75 P16	8	33 - 60	6,00-12,00	100	1.200
PSTL1655085	5,5 / 6,3 x 85 P16	8	38 - 70	6,00-12,00	100	600
PSTL1655105	5,5 / 6,3 x 105 P16	8	48 - 90	6,00-12,00	100	600
PSTL1655130	5,5 / 6,3 x 130 P16	8	63 - 115	6,00-12,00	100	600

Rondelle vulcanisée en acier-EPDM — ARVUL

INOXYDABLE

ARVUL A2

Inoxydable A2

CODE	DIMENSIONS	Ø INTÉRIEUR RONDELLE		
ARINO14	P14	2.5	1.000	12.000
ARINO16	P16	2.7	1.000	6.000
ARINO18	P18	3.2	1.000	6.000
ARINO25	P25	3.3	500	3.000
ARINOM30	P30	6.3	500	1.500

Rondelle d'étanchéité — ARPAR

MÉTAL

ARPAR A2

Inoxydable A2

CODE	DIMENSIONS		
ARPARA225	P22	250	1.500

Vis autoperceuse, tête bombée — DIN-7504-N

INOXYDABLE

Menuiserie aluminium · Tôle - profilé lourd · Tôle

DIN-7504-N HP A2

Inoxydable A2. Empreinte PH

PH

CODE	DIMENSIONS		ÉPAISSEUR MAX. ÀFIXER (MM)	CAPACITÉ DE PERÇADE		
ABRA23509	3,5 x 9,5	PH2	2,85	0,70-2,25	1.000	24.000
ABRA23513	3,5 x 13	PH2	6,2	0,70-2,25	500	12.000
ABRA23519	3,5 x 19	PH2	12,1	0,70-2,25	500	12.000
ABRA24213	4,2 x 13	PH2	4,3	1,75-3,00	500	12.000
ABRA24216	4,2 x 16	PH2	7,3	1,75-3,00	500	12.000
ABRA24219	4,2 x 19	PH2	10,3	1,75-3,00	500	12.000
ABRA24225	4,2 x 25	PH2	16,3	1,75-3,00	250	6.000
ABRA24816	4,8 x 16	PH2	5,5	1,75-4,40	250	6.000
ABRA24819	4,8 x 19	PH2	8,7	1,75-4,40	250	6.000
ABRA24825	4,8 x 25	PH2	14,7	1,75-4,40	250	6.000
ABRA24832	4,8 x 32	PH2	21,5	1,75-4,40	250	4.000
ABRA24838	4,8 x 38	PH2	27,5	1,75-4,40	250	3.000
ABRA24850	4,8 x 50	PH2	39,5	1,75-4,40	250	3.000

Vis autoperceuse , tête type rivet. Empreinte PH — RS

INOXYDABLE

Menuiserie aluminium · Tôle - profilé lourd · Tôle

RS-A2

Inoxydable A2

CODE	DIMENSIONS		ÉPAISSEUR MAX. ÀFIXER (MM)	CAPACITÉ DE PERÇADE		
RSA23509	3,5 x 9,5	PH2	2,8	0,75 - 2,25	500	22.500
RSA24213	4,2 x 13	PH2	7,3	1,75 - 3	500	22.500
RSA24216	4,2 x 16	PH2	10,3	1,75 - 3	500	12.000
RSA24219	4,2 x 19	PH2	16,3	1,75 - 3	500	12.000
RSA24816	4,8 x 16	PH2	5,5	1,75 - 4,4	250	11.250
RSA24819	4,8 x 19	PH2	8,7	1,75 - 4,4	250	11.250
RSA24825	4,8 x 25	PH2	14,7	1,75 - 4,4	250	6.000

BCP

Vis auoperceuse, tête extra plate et empreinte PH

BCP A2

Inoxydable A2. Empreinte PH

INOXYDABLE

Menuiserie aluminium · Tôle - profilé lourd · Tôle

CODE	DIMENSIONS		ÉPAISSEUR MAX. ÀFIXER (MM)	CAPACITÉ DE PERÇADE		
BCPA24214	4,2 x 14	PH2	6	0,70-2,00	500	12.000
BCPA24223	4,2 x 23	PH2	6	-	500	12.000

CPC

Vis à tôle, tête extraplate

CP-A2

Inoxydable A2. Empreinte PH

INOXYDABLE

Menuiserie aluminium · Tôle - profilé lourd · Tôle

CODE	DIMENSIONS		ÉPAISSEUR MAX. ÀFIXER (MM)		
TCPA24213	4,2 x 13	PH2	6	500	12.000
TCPA24222	4,2 x 22	PH2	15	500	12.000
TCPA24232	4,2 x 32	PH2	25	500	6.000

TEX

Vis à bois à haut rendement

TEX-A2

Inoxydable A2. Empreinte Tx

INOXYDABLE

Bois noble · Bois de pin · Panneau bois épais · Bois feuillu

CODE	DIMENSIONS			
TEXA250050	5 x 50	TX25	250	3.000
TEXA250060	5 x 60	TX25	100	2.400
TEXA250070	5 x 70	TX25	100	2.400

Boîte avec fenêtre

CODE	DIMENSIONS	PCS	BOÎTES
VTEXA250050	5 x 50	20	8
VTEXA250060	5 x 60	20	8
VTEXA250070	5 x 70	20	8

TX

Vis à bois. Tête fraisée — TP

INOXYDABLE — Bois de pin — Bois feuillu — Panneau bois épais — A2 INOX

CODE	DIMENSIONS			
TPA230016	3 x 16	PZ1	200	9.000
TPA230025	3 x 25	PZ1	200	9.000
TPA235020	3,5 x 20	PZ2	200	9.000
TPA235025	3,5 x 25	PZ2	200	9.000
TPA235030	3,5 x 30	PZ2	200	9.000
TPA235040	3,5 x 40	PZ2	200	4.800
TPA240030	4 x 30	PZ2	200	4.800
TPA240040	4 x 40	PZ2	200	4.800
TPA240050	4 x 50	PZ2	200	4.800
TPA245030	4,5 x 30	PZ2	200	4.800
TPA245050	4,5 x 50	PZ2	200	2.400
TPA250050	5 x 50	PZ2	200	2.400
TPA250070	5 x 70	PZ2	200	2.400

TP-A2

Inoxydable A2. Empreinte PZ

PZ

Tirefond à visser pour bois et aggloméré. Tête hexagonale — DIN-571

INOXYDABLE — Bois de pin — Bois feuillu — A2 INOX

CODE	DIMENSIONS			
• TBA206040	6 x 40	10	100	2.400
• TBA206050	6 x 50	10	100	1.200
TBA206060	6 x 60	10	100	1.200
TBA206070	6 x 70	10	100	1.200
• TBA208050	8 x 50	13	100	1.200
• TBA208060	8 x 60	13	100	1.200
• TBA208070	8 x 70	13	100	600
TBA208080	8 x 80	13	100	600
• TBA210080	10 x 80	17	100	400

• Mesures sans agrément

DIN-571 A2

Inoxydable A2

CE 13 INOX

Vis inviolable. Empreinte TX — INV

INOXYDABLE — Bois de pin — Bois feuillu — A2 INOX

CODE	DIMENSIONS			
• INVA27050	7 x 50	TX40	100	1.200
• INVA27060	7 x 60	TX40	100	600
INVA27070	7 x 70	TX40	100	600
INVA27080	7 x 80	TX40	100	600

• Mesures sans agrément

INV A2

Inoxydable A2

CE 13 INOX

DIN-933

Vis métrique 8.8 avec tête hexagonale totalement filetée

DIN-933 A2

INOXYDABLE

Inoxydable A2

CODE	DIMENSIONS			
D933IM04010	M4 x 10	7	500	12.000
D933IM04016	M4 x 16	7	500	12.000
D933IM04020	M4 x 20	7	500	8.000
D933IM04025	M4 x 25	7	500	8.000
D933IM04030	M4 x 30	7	500	6.000
D933IM04035	M4 x 35	7	250	6.000
D933IM04040	M4 x 40	7	250	6.000
D933IM05010	M5 x 10	8	500	8.000
D933IM05016	M5 x 16	8	500	-
D933IM05020	M5 x 20	8	500	6.000
D933IM05025	M5 x 25	8	500	4.000
D933IM05030	M5 x 30	8	500	4.000
D933IM05035	M5 x 35	8	250	3.000
D933IM05040	M5 x 40	8	250	3.000
D933IM05050	M5 x 50	8	250	3.000
D933IM06010	M6 x 10	10	250	6.000
D933IM06016	M6 x 16	10	250	4.000
D933IM06020	M6 x 20	10	250	4.000
D933IM06025	M6 x 25	10	250	3.000
D933IM06030	M6 x 30	10	250	3.000
D933IM06035	M6 x 35	10	250	2.000
D933IM06040	M6 x 40	10	250	2.000
D933IM06050	M6 x 50	10	250	1.500
D933IM08016	M8 x 16	13	200	1.600
D933IM08020	M8 x 20	13	200	1.600
D933IM08025	M8 x 25	13	200	1.600
D933IM08030	M8 x 30	13	200	1.200
D933IM08035	M8 x 35	13	200	1.200
D933IM08040	M8 x 40	13	200	1.200
D933IM08050	M8 x 50	13	200	800
D933IM08060	M8 x 60	13	200	800
D933IM08070	M8 x 70	13	200	800
D933IM08080	M8 x 80	13	100	600
D933IM08090	M8 x 90	13	100	600
D933IM08100	M8 x 100	13	100	600
D933IM10020	M10 x 20	17	200	800
D933IM10025	M10 x 25	17	200	800
D933IM10030	M10 x 30	17	200	800
D933IM10035	M10 x 35	17	200	800

CODE	DIMENSIONS			
D933IM10040	M10 x 40	17	200	-
D933IM10050	M10 x 50	17	200	-
D933IM10060	M10 x 60	17	100	600
D933IM10070	M10 x 70	17	100	400
D933IM10080	M10 x 80	17	100	400
D933IM10090	M10 x 90	17	50	300
D933IM10100	M10 x 100	17	50	300
D933IM12020	M12 x 20	19	100	600
D933IM12030	M12 x 30	19	100	600
D933IM12040	M12 x 40	19	100	400
D933IM12050	M12 x 50	19	100	400
D933IM12060	M12 x 60	19	100	400
D933IM12070	M12 x 70	19	100	-
D933IM12080	M12 x 80	19	50	300
D933IM12090	M12 x 90	19	50	300
D933IM12100	M12 x 100	19	25	150
D933IM14030	M14 x 30	22	50	300
D933IM14040	M14 x 40	22	50	300
D933IM14050	M14 x 50	22	50	300
D933IM14060	M14 x 60	22	50	200
D933IM14070	M14 x 70	22	50	200
D933IM14080	M14 x 80	22	25	150
D933IM14100	M14 x 100	22	25	150
D933IM16030	M16 x 30	24	50	300
D933IM16040	M16 x 40	24	50	200
D933IM16050	M16 x 50	24	50	200
D933IM16060	M16 x 60	24	50	200
D933IM16070	M16 x 70	24	25	150
D933IM16080	M16 x 80	24	25	150
D933IM16090	M16 x 90	24	25	150
D933IM16100	M16 x 100	24	25	100
D933IM18030	M18 x 30	27	25	100
D933IM18040	M18 x 40	27	25	200
D933IM18050	M18 x 50	27	25	150
D933IM18060	M18 x 60	27	25	150
D933IM18070	M18 x 70	27	25	100
D933IM18080	M18 x 80	27	25	100
D933IM18090	M18 x 90	27	25	100
D933IM18100	M18 x 100	27	25	100

Blister

CODE	DIMENSIONS	PCS	SACHETS
BZ3I04010	M4 x 10	6	20
BZ3I04016	M4 x 16	6	20
BZ3I04020	M4 x 20	6	20
BZ3I04030	M4 x 30	6	20
BZ3I04040	M4 x 40	6	20
BZ3I05010	M5 x 10	6	20
BZ3I05016	M5 x 16	6	20
BZ3I05020	M5 x 20	6	20
BZ3I05030	M5 x 30	6	20
BZ3I05040	M5 x 40	6	20
BZ3I05050	M5 x 50	6	20
BZ3I06016	M6 x 16	6	20
BZ3I06020	M6 x 20	6	20
BZ3I06025	M6 x 25	6	20
BZ3I06030	M6 x 30	6	20
BZ3I06040	M6 x 40	6	20
BZ3I06050	M6 x 50	6	20
BZ3I08016	M8 x 16	4	20
BZ3I08020	M8 x 20	4	20
BZ3I08025	M8 x 25	4	20
BZ3I08030	M8 x 30	4	20
BZ3I08040	M8 x 40	4	20
BZ3I08050	M8 x 50	4	20
BZ3I08060	M8 x 60	4	20
BZ3I10020	M10 x 20	2	20
BZ3I10030	M10 x 30	2	20
BZ3I10040	M10 x 40	2	20

Boîte avec fenêtre

CODE	DIMENSIONS	PCS	BOÎTES
VD933I04010	M4 x 10	40	8
VD933I04016	M4 x 16	40	8
VD933I04020	M4 x 20	40	8
VD933I04030	M4 x 30	30	8
VD933I04040	M4 x 40	25	8
VD933I05010	M5 x 10	40	8
VD933I05016	M5 x 16	40	8
VD933I05020	M5 x 20	40	8
VD933I05030	M5 x 30	20	8
VD933I05040	M5 x 40	20	8
VD933I05050	M5 x 50	10	8
VD933I06010	M6 x 10	30	8
VD933I06016	M6 x 16	30	8
VD933I06020	M6 x 20	30	8
VD933I06025	M6 x 25	25	8
VD933I06030	M6 x 30	25	8
VD933I06040	M6 x 40	15	8
VD933I06050	M6 x 50	10	8
VD933I08016	M8 x 16	20	8
VD933I08020	M8 x 20	20	8
VD933I08025	M8 x 25	20	8
VD933I08030	M8 x 30	15	8
VD933I08040	M8 x 40	10	8
VD933I08050	M8 x 50	10	8
VD933I08060	M8 x 60	10	8
VD933I10020	M10 x 20	10	8
VD933I10030	M10 x 30	10	8
VD933I10040	M10 x 40	10	8
VD933I10050	M10 x 50	10	8
VD933I10060	M10 x 60	10	8

Vis à tête hexagonale à embase crantée 8.8 — DIN-6921

MÉTAL

CODE	DIMENSIONS	CLÉ D'INSTALLATION		
6921I08020	M8 x 20	13	200	2.400
6921I08050	M8 x 50	13	100	600
6921I08070	M8 x 70	13	100	600

DIN-6921 A2

Vis DIN-6921. Vis à tête hexagonale à embase crantée 8.8. Acier inoxydable A2

Vis tête ronde collet carré. Acier inoxydable A2 — DIN-603 A2

MÉTAL

CODE	DIMENSIONS		
D603I08016	M8 x 16	200	2.400

Disponible en diférentes revêtements. Consultez prix et délais de livraison.

Écrou hexagonal — DIN-934

INOXYDABLE

CODE	DIMENSIONS	CLÉ D'INSTALLATION		
D934IM04	M4	7	500	22.500
D934IM05	M5	8	500	12.000
D934IM06	M6	10	500	12.000
D934IM08	M8	13	250	4.000
D934IM10	M10	17	250	2.000
D934IM12	M12	19	250	1.500
D934IM14	M14	22	100	800
D934IM16	M16	24	100	600
D934IM18	M18	27	100	600
D934IM20	M20	30	50	400
D934IM22	M22	32	50	300
D934IM24	M24	36	25	200

DIN-934 A2

Inoxydable A2

Blister

CODE	DIMENSIONS	PCS	SACHETS
BZ934IM04	M4	10	20
BZ934IM05	M5	8	20
BZ934IM06	M6	8	20
BZ934IM08	M8	6	20
BZ934IM10	M10	5	15

Boîte avec fenêtre

CODE	DIMENSIONS	PCS	BOÎTES
VD934IM04	M4	50	8
VD934IM05	M5	50	8
VD934IM06	M6	50	8
VD934IM08	M8	30	8
VD934IM10	M10	20	8

DIN-985 Écrou autobloquant

DIN-985 A2

INOXYDABLE

Inoxydable A2

CODE	DIMENSIONS	CLÉ D'INSTALLATION		
D985IM04	M4	7	500	22.500
D985IM05	M5	8	500	8.000
D985IM06	M6	10	500	8.000
D985IM08	M8	13	250	4.000
D985IM10	M10	17	250	2.000
D985IM12	M12	19	100	1.200
D985IM14	M14	22	100	800
D985IM16	M16	24	50	600
D985IM18	M18	27	50	400
D985IM20	M20	30	25	300
D985IM22	M22	32	25	300
D985IM24	M24	36	25	150

DIN-6923 Écrou hexagonal à embase crantée

DIN-6923 A2

MÉTAL

Écrou hexagonal à embase crantée.
DIN-6923. Acier inoxydable A2

CODE	DIMENSIONS	CLÉ D'INSTALLATION	N° EMPREINTE		
D6923IM08	M8	13	13	250	3.000
D6923IM10	M10	15	17	250	3.000
D6923IM12	M12	18	19	250	1.500

DIN-125 Rondelle plate

DIN-125 A2

INOXYDABLE

Inoxydable A2

CODE	DIMENSIONS		
D125IM04	M4	500	22.500
D125IM05	M5	500	22.500
D125IM06	M6	500	22.500
D125IM08	M8	250	11.250
D125IM10	M10	250	6.000
D125IM12	M12	250	3.000
D125IM14	M14	200	2.400
D125IM16	M16	100	2.400
D125IM18	M18	100	1.600
D125IM20	M20	50	1.200
D125IM22	M22	50	1.200
D125IM24	M24	50	600

Blister

CODE	DIMENSIONS	PCS	SACHETS
BZ125IM04	M4	10	20
BZ125IM05	M5	8	20
BZ125IM06	M6	8	20
BZ125IM08	M8	6	20
BZ125IM10	M10	5	20

Boîte avec fenêtre

CODE	DIMENSIONS	PCS	BOÎTES
VD125IM04	M4	100	8
VD125IM05	M5	75	8
VD125IM06	M6	75	8
VD125IM08	M8	50	8
VD125IM10	M10	50	8

DIN-9021

Rondelle plate large

INOXYDABLE

DIN-9021 A2

Inoxydable A2

CODE	DIMENSIONS		
D9021IM04	M4	500	22.500
D9021IM05	M5	500	12.000
D9021IM06	M6	500	8.000
D9021IM08	M8	200	4.800
D9021IM10	M10	100	1.600
D9021IM12	M12	100	800
D9021IM14	M14	100	800
D9021IM16	M16	50	600
D9021IM18	M18	50	400
D9021IM20	M20	25	300
D9021IM22	M22	25	200
D9021IM24	M24	25	150

Blister

CODE	DIMENSIONS	PCS	SACHETS
BZ9021IM04	M4	10	20
BZ9021IM05	M5	8	20
BZ9021IM06	M6	8	20
BZ9021IM08	M8	6	20
BZ9021IM10	M10	5	20

Boîte avec fenêtre

CODE	DIMENSIONS	PCS	BOÎTES
VD9021IM04	M4	100	8
VD9021IM05	M5	75	8
VD9021IM06	M6	75	8
VD9021IM08	M8	40	8
VD9021IM10	M10	20	8

DIN-127

Rondelle Grower

MÉTAL

DIN-127 A2

Rondelle Grower DIN-127. Acier inoxydable A2

CODE	DIMENSIONS		
D127IM08	M8	200	9.000
D127IM10	M10	100	4.500
D127IM12	M12	100	4.500

PU-PM

Porte-embouts magnétique 1/4

MÉTAL

PU-PMI NEW

Inoxydable

CODE	DIMENSIONS	MIN. COMMANDE		
PUPMI014	1/4" x 60	5	5	225

AB-RE

Collier renforcé M8 + M10

AB-RE A2

Inoxydable A2

02 P. 414 Info Technique

INOXYDABLE — Tube PVC — Tube acier inoxydable — A2 INOX

CODE	DIMENSIONS	ØD(MM)	CHARGE MAXIMALE		
ABREA2018	18 (M8+M10)	15 - 18	150	50	300
ABREA2022	22 (M8+M10)	20 - 24	150	50	200
ABREA2028	28 (M8+M10)	26 - 30	150	50	150
ABREA2035	35 (M8+M10)	32 - 36	150	50	100
ABREA2040	40 (M8+M10)	36 - 42	150	25	100
ABREA2048	48 (M8+M10)	47 - 50	150	25	100
ABREA2054	54 (M8+M10)	51 - 55	150	25	75
ABREA2060	60 (M8+M10)	60 - 64	150	25	75
ABREA2075	75 (M8+M10)	75 - 80	150	25	50
ABREA2090	90 (M8+M10)	87 - 92	150	25	-
ABREA2110	110 (M8+M10)	106 - 112	150	25	-
ABREA2115	115 (M8+M10)	114 - 119	150	25	-
ABREA2125	125 (M8+M10)	124 - 131	150	25	-
ABREA2140	140 (M8+M10)	133 - 140	150	25	-
ABREA2160	160 (M8+M10)	159 - 163	150	25	-
ABREA2200	200 (M8+M10)	199 - 212	150	25	-

AB-RE

Collier renforcé M8 + M10

AB-RE A4

Inoxydable A4

02 P. 414 Info Technique

INOXYDABLE — Tube PVC — Tube acier inoxydable — A4 INOX

CODE	DIMENSIONS	ØD(MM)	CHARGE MAXIMALE		
ABREA4018	18 (M8+M10)	15 - 18	150	50	300
ABREA4022	22 (M8+M10)	20 - 24	150	50	200
ABREA4028	28 (M8+M10)	26 - 30	150	50	150
ABREA4035	35 (M8+M10)	32 - 36	150	50	100
ABREA4040	40 (M8+M10)	36 - 42	150	25	100
ABREA4048	48 (M8+M10)	47 - 50	150	25	100
ABREA4054	54 (M8+M10)	51 - 55	150	25	75
ABREA4060	60 (M8+M10)	60 - 64	150	25	75
ABREA4075	75 (M8+M10)	75 - 80	150	25	50
ABREA4090	90 (M8+M10)	87 - 92	150	25	-
ABREA4110	110 (M8+M10)	106 - 112	150	25	-
ABREA4115	115 (M8+M10)	114 - 119	150	25	-
ABREA4125	125 (M8+M10)	124 - 131	150	25	-
ABREA4140	140 (M8+M10)	133 - 140	150	25	-
ABREA4160	160 (M8+M10)	159 - 163	150	25	-
ABREA4200	200 (M8+M10)	199 - 212	150	25	-

AB-RI

Collier renforcé isophonique M8 + M10

AB-RI A2

Inoxydable A2

02 P. 414 Info Technique

INOXYDABLE — Tube acier — Tube PVC — Tube acier inoxydable — A2 INOX

CTE

CODE	DIMENSIONS	ØD(MM)	CHARGE MAXIMALE		
ABRIA2018	18 (M8+M10)	15 - 18	150	50	200
ABRIA2022	22 (M8+M10)	20 - 24	150	50	150
ABRIA2028	28 (M8+M10)	26 - 30	150	50	150
ABRIA2035	35 (M8+M10)	32 - 36	150	50	100
ABRIA2040	40 (M8+M10)	36 - 42	150	25	75
ABRIA2048	48 (M8+M10)	47 - 50	150	25	75
ABRIA2054	54 (M8+M10)	51 - 55	150	25	50
ABRIA2060	60 (M8+M10)	60 - 64	150	25	50
ABRIA2075	75 (M8+M10)	75 - 80	150	25	-
ABRIA2090	90 (M8+M10)	87 - 92	150	25	-
ABRIA2110	110 (M8+M10)	106 - 112	150	25	-
ABRIA2115	115 (M8+M10)	114 - 119	150	25	-
ABRIA2125	125 (M8+M10)	124 - 131	150	25	-
ABRIA2140	140 (M8+M10)	133 - 140	150	25	-
ABRIA2160	160 (M8+M10)	159 - 163	150	25	-

AB-RI

Collier renforcé isophonique M8 + M10

02 P. 414 Info Technique

INOXYDABLE — Tube acier — Tube PVC — Tube acier inoxydable — A4 INOX

AB-RI A4

Inoxydable A4

CTE

CODE	DIMENSIONS	ØD(MM)	CHARGE MAXIMALE		
ABRIA4018	18 (M8+M10)	15 - 18	150	50	200
ABRIA4022	22 (M8+M10)	20 - 24	150	50	150
ABRIA4028	28 (M8+M10)	26 - 30	150	50	150
ABRIA4035	35 (M8+M10)	32 - 36	150	50	100
ABRIA4040	40 (M8+M10)	36 - 42	150	25	75
ABRIA4048	48 (M8+M10)	47 - 50	150	25	75
ABRIA4054	54 (M8+M10)	51 - 55	150	25	50
ABRIA4060	60 (M8+M10)	60 - 64	150	25	50
ABRIA4075	75 (M8+M10)	75 - 80	150	25	-
ABRIA4090	90 (M8+M10)	87 - 92	150	25	-
ABRIA4110	110 (M8+M10)	106 - 112	150	25	-
ABRIA4115	115 (M8+M10)	114 - 119	150	25	-
ABRIA4125	125 (M8+M10)	124 - 131	150	25	-
ABRIA4140	140 (M8+M10)	133 - 140	150	25	-
ABRIA4160	160 (M8+M10)	159 - 163	150	25	-

AB-ZI

Étrier

SANITARIE — Tube acier — A2 INOX

AB-ZI A2

Inoxydable A2

CODE	DIMENSIONS	CHARGE MAXIMALE	Ø TIGE POUCES		
AZA2060500	M6 1/2"	250	M6	100	600
AZA2060750	M6 3/4"	250	M6	100	600
AZA2061000	M6 1"	250	M6	100	400
AZA2061250	M6 1 1/4"	250	M6	50	300
AZA2081500	M8 1 1/2"	350	M8	50	150
AZA2082000	M8 2"	350	M8	50	150
AZA2082500	M8 2 1/2"	350	M8	50	100
AZA2083000	M8 3"	350	M8	50	100
AZA2104000	M10 4"	350	M10	50	-
AZA2106000	M10 6"	350	M10	25	-
AZA2108000	M10 8"	350	M10	25	-

AB-M6

Collier simple M6

02 P. 418 Info Technique

INOXYDABLE — Tube PVC — Tube acier inoxydable — A2 INOX

AB-M6 A2

Inoxydable A2

CODE	DIMENSIONS	ØD(MM)	CHARGE MAXIMALE		
ABM6A2012	12 (M6)	12	70	100	1.200
ABM6A2015	15 (M6)	14 - 15	70	100	600
ABM6A2018	18 (M6)	16 - 18	70	100	600
ABM6A2020	20 (M6)	19 - 21	70	100	600
ABM6A2022	22 (M6)	22 -24	70	100	600
ABM6A2028	28 (M6)	25 - 30	70	100	400

AB-SF

Collier sans fin

AB-SF A2

Inoxydable A2

02_ P. 424 Info Technique

INOXYDABLE · Tube PVC · Tube flexible · INOX AISI 430

CODE	DIMENSIONS	ØD(MM)		
ASF2010016	10-16	10-16	100	1.200
ASF2012020	12-20	12-20	100	600
ASF2016027	16-27	16 - 27	100	600
ASF2020032	20-32	20 - 32	100	600
ASF2025040	25-40	25 - 40	100	200
ASF2032050	32-50	32 - 50	100	300
ASF2040060	40-60	40 - 60	100	200
ASF2050070	50-70	50 - 70	50	100
ASF2060080	60-80	60 - 80	50	100
ASF2070090	70-90	70 - 90	50	100
ASF2080100	80-100	80 - 100	50	100
ASF2090110	90-110	90 - 110	50	100
ASF2100120	100-120	100 - 120	25	75
ASF2110130	110-130	110 - 130	25	50
ASF2120140	120-140	120 - 140	25	75
ASF2130150	130-150	130 - 150	25	50

AB-SF IR

Serre-cable sans fin inoxydable sur rouleau

AB-SF IR

Kit (Rouleau 3 m + 8 Têtes). Inoxydable

02_ P. Info Technique

INOXYDABLE · Tube acier · Tube cuivre · Tube flexible · Tube PVC · INOX AISI 301

CODE	DIMENSIONS		
ASFIR03	9 x 0,6 mm/ 3 m	1	50

AB-SF IRC

Tête inoxydable

INOXYDABLE · Tube acier · Tube cuivre · Tube flexible · Tube PVC · INOX AISI 301

CODE	DIMENSIONS		
ASFIRCA	Cabezal	50	1.000

AB-SF IRR

Rouleau 30 m. Inoxydable

INOXYDABLE · Tube acier · Tube cuivre · Tube flexible · Tube PVC · INOX AISI 301

CODE	DIMENSIONS		
ASFIR30	9 x 0,6 mm/ 30 m	1	10

Bande perforée courbée — CI-PE

02 P. 424 Info Technique

INOXYDABLE — Béton, Béton cellulaire, Tube cuivre, Tube acier, Tube PVC, A2 INOX

CODE	DIMENSIONS		
CIPEA21708	17 x 0,8 x 10 m	1	30

CI-PE A2

Bande perforée courbée inoxydable A2

Collier inoxydable Indextube — AB-IT

SANITARIE — Tube acier inoxydable, A2 INOX

CODE	DIMENSIONS		
ABITS015	15	100	600
ABITS018	18	100	400
ABITS022	22	100	400
ABITS028	28	100	300

AB-ITS

Simple

SANITARIE — Tube acier inoxydable, A2 INOX

CODE	DIMENSIONS		
ABITD015	15	50	300
ABITD018	18	50	200
ABITD022	22	50	100

AB-ITD

Double

Profilés pour charges légères type "C" — GP

INOXYDABLE — A2 INOX

CODE	DIMENSIONS	
GPI271812	27 x 18 x 1,25 x 2000	6
GPI283015	28 x 30 x 1,50 x 2000	6
GPI384020	38 x 40 x 2,00 x 2000	5

GP-A2

Rail perforé Inoxydable A2

PE-AC

Accessoires pour profilés type “C”

EG-A2

Équerre inoxydable A2

INOXYDABLE

CODE	DIMENSIONS		
EMI45	50 x 50 45°	50	200
EMI90	54 x 54 90°	50	-
EMI00	100 180°	50	200

PG-A2

Patte de fixation inoxydable A2

INOXYDABLE

CODE	DIMENSIONS		
PGI2718	27 / 18 x 81	50	300
PGI2830	28 / 30 x 81	50	200
PGI3840	38 / 40 x 93	50	100

ISF-GG

Pinces et jauges pour le montage des plaques

KFR-SC

Pince rapide

MÉTAL

CODE	DIMENSIONS		
KFRSC3050	30 - 50	10	240

NEW KFR-SCN

Pince rapide. Noir

MÉTAL

CODE	DIMENSIONS		
KFRSCN3050	30 - 50	10	240

NEW KFR-SS

Pince simple

MÉTAL

CODE	DIMENSIONS		
KFRSS0850	8 x 50	10	60
KFRSS0870	8 x 70	10	60

MÉTAL

CODE	DIMENSIONS	DIMENSION VIS	
EMPXSD4115	41 x 1,5	M8x16	1

EMP-XSD NEW

Rail solaire perforé INDEXTRUT avec vis DIN-603 A2 et écrou DIN-6923 A2. Valable pour rail GP-XS

Composants. EMPXS4115 x 2
D603I08016 x 4

6923IM08 x 4

MÉTAL
Tôle - profilé lourd
Tôle

CODE	DIMENSIONS	DIMENSION VIS	
PSAUNT200	200	M5,5 x 19,0	1

PSA-UNT NEW

Conneur en aluminium pour le profil PSA-A avec vis DIN-7504-K A2. Valable pour rail PSA-A

Composants. PSAUN200 x 2

ABEI5519 x 8

MÉTAL
Tôle - profilé lourd
Tôle

CODE	DIMENSIONS	DIMENSION VIS	
PSEUNT60200	60 x 200	M 5,5 x 19,0	1

PSE-UNT NEW

Conneur en aluminium pour le profil PSE-A avec vis DIN-7504-K A2

Composants. PSEUN60200 x 2

ABEI5519 x 8

MÉTAL
Tôle
Tôle - profilé lourd

CODE	DIMENSIONS	DIMENSION VIS		
PSECUNT200	200	5,5 x 19	1	20

PSE-CUNT NEW

Conneur en aluminium pour le profil PSE-C avec vis DIN-7504-K A2. Valable pour rail PSE-C

Composants. PSECUN200 x 2

ABEI5519 x 8

ISF-CC

Conneurs + Compléments pour l'assemblage de structures solaires

DIN-6921 A2

MÉTAL

Vis DIN-6921. Vis à tête hexagonale à embase crantée 8.8. Acier inoxydable A2

CODE	DIMENSIONS	CLÉ D'INSTALLATION		
6921I08020	M8 x 20	13	200	2.400
6921I08050	M8 x 50	13	100	600
6921I08070	M8 x 70	13	100	600

DIN-603 A2

MÉTAL

Vis DIN-603. Tête ronde et cou carré. Acier inoxydable A2

CODE	DIMENSIONS		
D603I08016	M8 x 16	200	2.400

Disponible en diférentes revêtements. Consultez prix et délais de livraison.

DIN-6923 A2

MÉTAL

Écrou hexagonal à embase crantée. DIN-6923. Acier inoxydable A2

CODE	DIMENSIONS	CLÉ D'INSTALLATION	N° EMPREINTE		
D6923IM08	M8	13	13	250	3.000
D6923IM10	M10	15	17	250	3.000
D6923IM12	M12	18	19	250	1.500

DIN-127 A2

MÉTAL

Rondelle Grower DIN-127. Acier inoxydable A2

CODE	DIMENSIONS		
D127IM08	M8	200	9.000
D127IM10	M10	100	4.500
D127IM12	M12	100	4.500

KFS-FI

MÉTAL

Conneur transversal pour fixation inférieure. Acier inoxydable A2

CODE	DIMENSIONS		
KFSFIM08	M8	100	900

Conneurs + Compléments pour l'assemblage de structures solaires — ISF-CC

MÉTAL | A2 INOX

TU-RX A2

Ecrou rapide INDEXTRUT. Acier inoxydable A2

CODE	DIMENSIONS		
TURXA208	M8	50	300

Accessoires réglables pour l'installation de panneaux solaires — ISF-FR

MÉTAL | Tuile | Bois noble | A2 INOX

KFS-MA

Goujon à double filetage. Acier inoxydable A2

CODE	DIMENSIONS	CLÉ D'INSTALLATION		
KFSMA10200	10 x 200	7	25	150
KFSMA102002 NEW	10 x 200	7	2	-
KFSMA102010 NEW	10 x 200	7	10	40
KFSMA10250	10 x 250	7	25	150
KFSMA102502 NEW	10 x 250	7	2	-
KFSMA102510 NEW	10 x 250	7	10	20
KFSMA12300	12 x 300	9	25	75
KFSMA12350	12 x 350	9	25	75

MÉTAL | Tuile | Poutre IPN | A2 INOX

KFS-AU

Vis autoperceuses. Acier inoxydable A2

CODE	DIMENSIONS	CLÉ D'INSTALLATION		
KFSAU10160	10 x 160	13	25	150
KFSAU10200	10 x 200	13	25	75

MÉTAL | Tuile | Béton | Brique creuse | A2 INOX

KFS-RV

Tige filetée pour l'installation d'ancrage chimique. Acier inoxydable A2

CODE	DIMENSIONS	CLÉ D'INSTALLATION		
KFSRV10250	10 x 250	7	25	150
KFSRV12350	12 x 350	9	25	75

MÉTAL | Tuile | A2 INOX

GS-TC

Crochet de toit réglable pour tuile canal. Acier inoxydable A2

CODE		DIMENSIONS	
GSTC040080		40 - 80	20
GSTC040801	NEW	40 - 80	1
GSTC040810	NEW	40 - 80	10
GSTC080120		80 - 120	20
GSTC081201	NEW	80 - 120	1
GSTC081210	NEW	80 - 120	10

ISF-FR

Accessoires réglables pour l'installation de panneaux solaires

GS-TU

Crochet de toit réglable pour tuiles universelles. Acier inoxydable A2

MÉTAL | Tuile | A2 INOX

CODE		DIMENSIONS	
GSTU040055		40 - 55	20
GSTU040501	NEW	40 - 55	1
GSTU040510	NEW	40 - 55	10

NEW GS-TP

Crochet de toit pour tuiles plates. Acier inoxydable A2

MÉTAL | Tuile | Tuile plate | A2 INOX

CODE	DIMENSIONS	
GSTP075100	75 - 100	20
GSTP120145	120 - 145	20

NEW GS-PI

Crochet de toit pour tuiles en ardoise. Acier inox A2

MÉTAL | Ardoise | A2 INOX

CODE	DIMENSIONS	
GSPI040065	40 - 65	20
GSPI090115	90 - 115	20

STR

Support réglable pour profilé trapézoïdal. Acier inoxydable A2

MÉTAL | A2 INOX | EPDM

CODE	DIMENSIONS	
STR1680	16 - 80	40

PMO

Plaque pour vis à double filetage. Acier inoxydable A2

MÉTAL | A2 INOX

CODE	DIMENSIONS		
PMO1012	M10 -M12	25	300

Accessoires réglables pour l'installation de panneaux solaires — ISF-FR

MÉTAL

CODE	DIMENSIONS	
PMOD101202	M10 - M12	2
PMOD101210	M10 - M12	10

PMO-D NEW

Plate for double threaded screw avec vis DIN-603 A2 et écrou DIN-6923 A2

Composants. PMO1012 x 1
D603I08016 x 1

D6923IM08 x 1

MÉTAL

CODE	DIMENSIONS	
PMOK101202	M10 - M12	2
PMOK101210	M10 - M12	10

PMO-K NEW

Plate for double threaded screw avec conneur transversal pour fixation inférieure. Acier inoxydable A2

Composants. PMO1012 x 1

KFSFIM08 x 1

MÉTAL

CODE	DIMENSIONS	
PMOLK101202	M10 - M12	2
PMOLK101210	M10 - M12	10

PMO-LK NEW

Plaque en aluminium en forme de L pour la fixation latérale avec conneur transversal pour fixation inférieure. Valable pour profil PSE-C

Accessoires de montage direct pour l'installation de panneaux solaires — ISF-FD

MÉTAL

Tôle - profilé lourd

CODE	DIMENSIONS		ÉPAISSEUR MAX. À FIXER (MM)	CAPACITÉ DE PERÇADE		
PST1655060	5,5 / 6,3 x 60 P16	8	31 -45	1,50-6,00	100	1.200
PST1655082	5,5 / 6,3 x 82 P16	8	43 - 67	1,50-6,00	100	600
PST1655098	5,5 / 6,3 x 98 P16	8	54 - 83	1,50-6,00	100	600
PST1655115	5,5 / 6,3 x 115 P16	8	56 - 100	1,50-6,00	100	600

PST 3 + ARVUL A2 NEW

Vis autoforeuse #3 revêtement ATLANTIS C4-M avec rondelle en acier inoxydable A2

ISF-FD

Accessoires de montage direct pour l'installation de panneaux solaires

NEW PST 5 + ARVUL A2

MÉTAL — Tôle - profilé lourd

Vis à pointe extra longue #5 revêtement ATLANTIS C4-M avec rondelle en acier inoxydable A2

CODE	DIMENSIONS		ÉPAISSEUR MAX. À FIXER (MM)	CAPACITÉ DE PERÇADE		
PSTL1655075	5,5 / 6,3 x 75 P16	8	33 - 60	6,00-12,00	100	1.200
PSTL1655085	5,5 / 6,3 x 85 P16	8	38 - 70	6,00-12,00	100	600
PSTL1655105	5,5 / 6,3 x 105 P16	8	48 - 90	6,00-12,00	100	600
PSTL1655130	5,5 / 6,3 x 130 P16	8	63 - 115	6,00-12,00	100	600

TAC BIMETAL + ARVUL A2

MÉTAL — Tôle

Vis à coudre Bimétal + rondelle vulcanisée EPDM-inox A2

CODE	DIMENSIONS	N° EMPREINTE		
TACB166025	6 x 25 P16	8	500	2.000

ISF-ES

Accessoires d'étanchéité pour l'installation de panneaux solaires

ARS-P

MÉTAL

Rondelle parapluie en acier inoxydable A2 + EPDM

CODE	DIMENSIONS		
ARSP08	M8	100	1.200
ARSP10	M10	100	1.200

ISF-KT

Kits pour installations solaires

KT-PSE

MÉTAL

Triangulaire avec profilé en aluminium PSE-A. Fixation assemblée

CODE	DIMENSIONS	
KTPSE0230	x2 (30 mm) - ORIGEN	1
KTPSE0235	x2 (35 mm) - ORIGEN	1
KTPSE0240	x2 (40 mm) - ORIGEN	1
KTPSE02AM	x2 - AMPLIACION	1
KTPSE0330	x3 (30 mm) - ORIGEN	1
KTPSE0335	x3 (35 mm) - ORIGEN	1
KTPSE0340	x3 (40 mm) - ORIGEN	1
KTPSE03AM	x3 - AMPLIACION	1

CE 24

Kits pour installations solaires — ISF-KT

MÉTAL

KT-PSC NEW

Triangulaire avec profilé en aluminium PSE-C. Fixation assemblée

CODE	DIMENSIONS	
KTPSC0230	x2 (30 mm) - ORIGEN	1
KTPSC0235	x2 (35 mm) - ORIGEN	1
KTPSC0240	x2 (40 mm) - ORIGEN	1
KTPSC02AM	x2 - AMPLIACION	1
KTPSC0330	x3 (30 mm) - ORIGEN	1
KTPSC0335	x3 (35 mm) - ORIGEN	1
KTPSC0340	x3 (40 mm) - ORIGEN	1
KTPSC03AM	x3 - AMPLIACION	1

Tige filetée — RV

INOXYDABLE

RV-A2

Inoxydable A2. 1 mètre

CODE	DIMENSIONS	PAS	
975A2M04	M4 x 1000	0.7	1
975A2M05	M5 x 1000	0.8	1
975A2M06	M6 x 1000	1	1
975A2M08	M8 x 1000	1.25	1
975A2M10	M10 x 1000	1.5	1
975A2M12	M12 x 1000	1.75	1
975A2M14	M14 x 1000	2	1
975A2M16	M16 x 1000	2	1
975A2M18	M18 x 1000	2.5	1
975A2M20	M20 x 1000	2.5	1
975A2M22	M22 x 1000	2.5	1
975A2M24	M24 x 1000	3	1
975A2M27	M27 x 1000	3	1
975A2M30	M30 x 1000	3.5	1
975A2M33	M33 x 1000	3.5	1
975A2M36	M36 x 1000	4	1

Manchon — MA

INOXYDABLE

MA-RI

Rond. Inoxydable A2

CODE	DIMENSIONS		
MARI0830	M8 x 30	100	2.400
MARI1030	M10 x 30	100	-

Vis à bois collier de serrage et agrafe — TAG

02 P. 433 Info Technique

INOXYDABLE

AB-TA A2

Inoxydable A2

CODE	DIMENSIONS		
ABTA20630	M6 x 30	100	2.400

ES-DR

Tige double filetage

ES-DA2

Inoxydable A2. TX

Info Technique P. 434

INOXYDABLE

CODE	DIMENSIONS	CLÉ D'INSTALLATION		
ESDA208060	M8 x 60	6	100	800
ESDA210060	M10 x 60	8	100	800

PF

Platine de fixation

PF-A4

Inoxydable A4

INOXYDABLE

CODE	DIMENSIONS		
PFA4M0800	M8	100	600
PFA4M0810	M8+M10	100	600
PFA4M1000	M10	100	600

SA

Supports pour fixation de sanitaires

SA-IL

Fixation wc et bidet, avec cheville longue. 2 PCS x KIT

SANITARIE

Béton | Béton creuse | Brique pleine | Béton cellulaire | Brique creuse | Pierre

CODE	DIMENSIONS	KITS x
SAIL06080	M6 x 80	100

SA-CI

Fixation chasse d'eau. 2 PCS x KIT

SANITARIE

Béton | Béton creuse | Brique pleine | Béton cellulaire | Brique creuse | Pierre

CODE	DIMENSIONS	KITS x
SACI06080	M6 x 80	100

ÉGALEMENT DISPONIBLE easykits

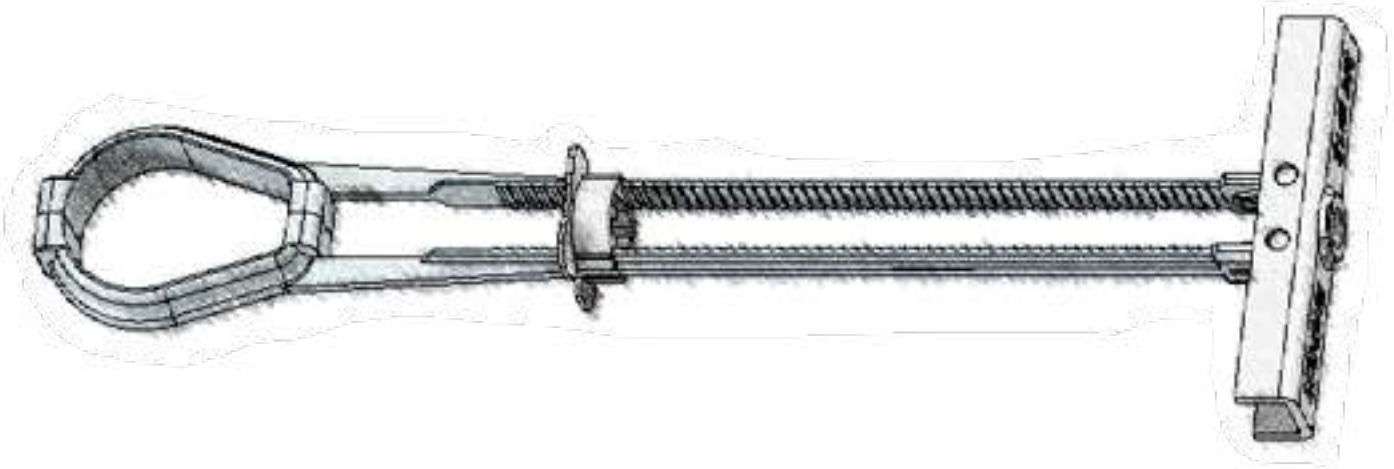

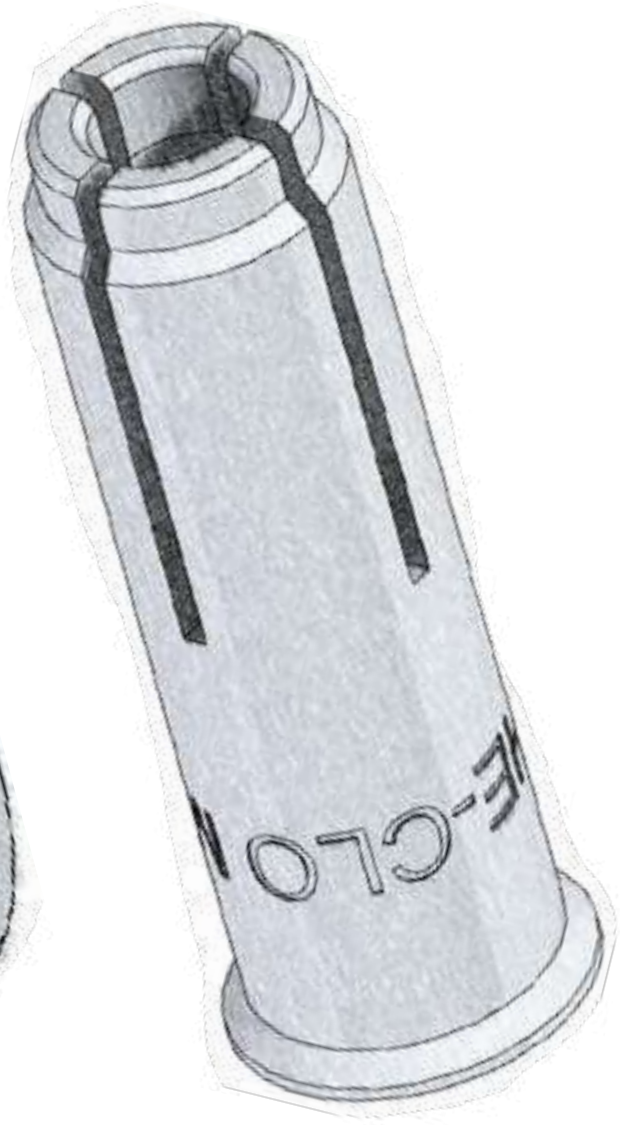

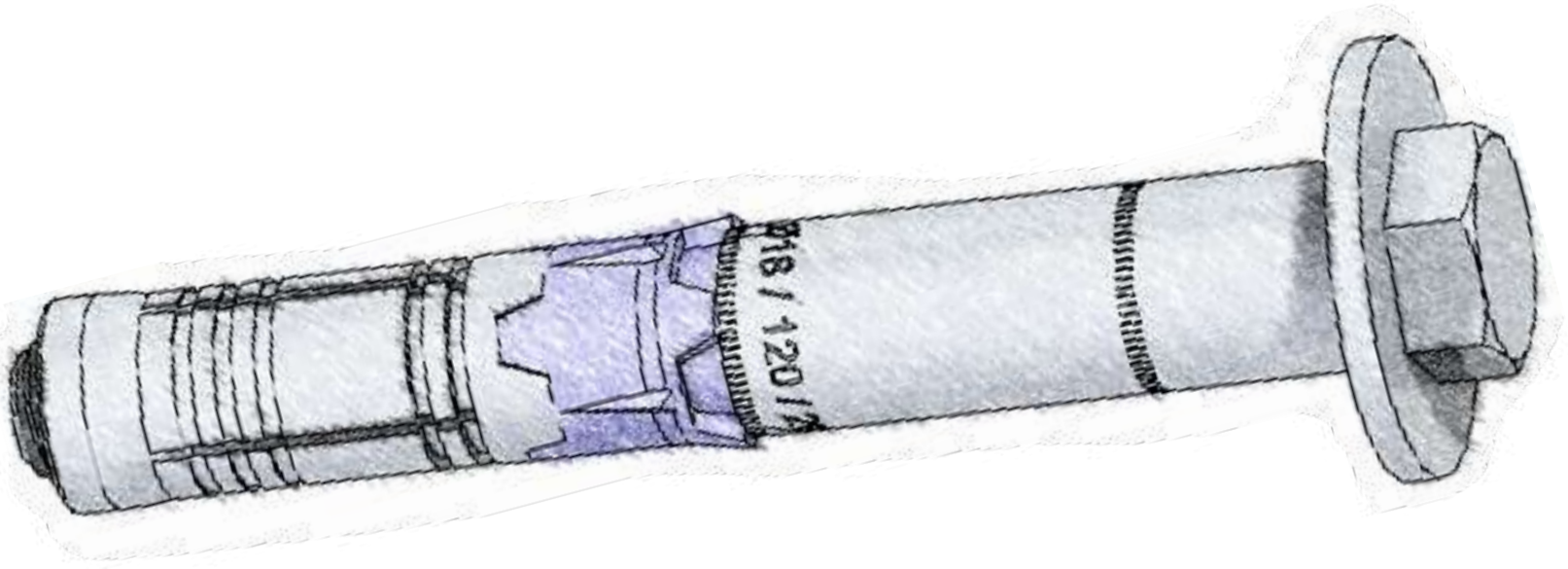

CARACTÉRISTIQUES TECHNIQUES

PARAMÈTRES TECHNIQUES D'INSTALLATION

Vous trouverez dans les pages suivantes un certain nombre de points de référence rapide pour vous aider à choisir le bon produit pour votre installation. Pour plus d'informations, consultez notre documentation technique à l'adresse suivante: www.indexfix.com

Les données que vous trouverez en premier lieu sont de nature descriptive et aident à comprendre la géométrie de l'ancrage et son code de référence correspondant. Vous y trouverez aussi les paramètres d'installation des produits pour lesquels on utilisera les millimètres (mm) pour les mesures de longueur, kilogrammes (kg) pour les charges maximales recommandés et les Newton-mètres (Nm) pour le couple de serrage des chevilles métalliques.

La plupart des produits sont accompagnés d'un dessin coté. La signification de ces dimensions pour les ancrages est décrite ci-dessous:

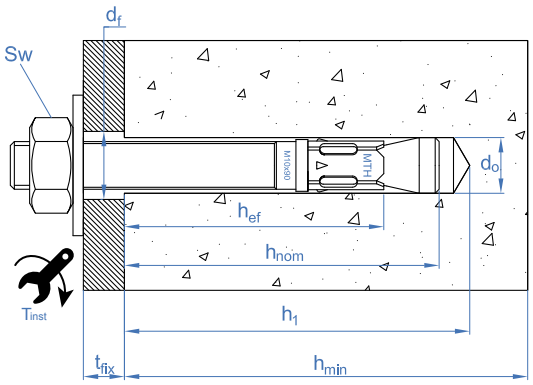

d_0	diamètre du foret ou du trou [mm]
h_1	profondeur minimale de forage [mm]
h_{min}	épaisseur minimale du matériau de base [mm]
d_f	diamètre du trou de l'élément à fixer [mm]
h_{nom}	profondeur d'installation de l'ancrage [mm]
t_{fix}	épaisseur maximale à fixer [mm]
t_{inst}	couple de serrage nécessaire pour une dilatation optimale de l'ancrage [Nm]
C_{cr}	distance critique entre les bords [mm]
S_c	distance critique d'ancrage [mm]
h_{ef}	profondeur d'ancrage effective [mm]
SW	clé d'installation ou distance entre les faces de l'écrou [mm]

EXTRACTION

Charge de traction maximale recommandée que peut supporter l'ancrage. Elle a été calculée en appliquant un facteur de sécurité de 1,4 à la résistance nominale de l'ancrage et est exprimée en kg. Ce facteur s'applique au béton fissuré et non fissuré. Pour les autres matériaux, le facteur de sécurité peut aller jusqu'à 2,5.

CISAILLEMENT

Charge de cisaillement maximale recommandée que peut supporter l'ancrage. Elle a été calculée en appliquant un facteur de sécurité de 1,4 à la résistance nominale de l'ancrage et est exprimée en kg. Ce facteur s'applique au béton fissuré et non fissuré. Pour les autres matériaux, le facteur de sécurité peut aller jusqu'à 2,5.

MTP

Goujon d'ancrage mâle charges lourdes pour béton fissuré et non fissuré

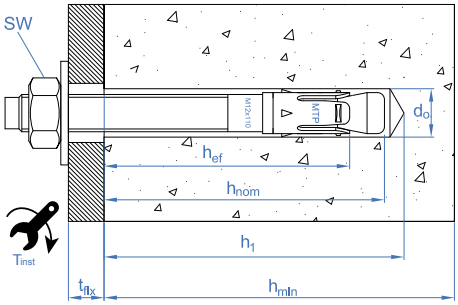

MTP

Homologué ATE Opt.1. Tige zinguée. Bague inoxydable A4

CODE	MXL	ÉPAISSEUR MAX. À FIXER	Ø FORET	MIN. PROFONDEUR DE PERÇADE	MIN. PROFONDEUR CHEVILLE	CLÉ D'INSTALLATION	COUPLE DE SERRAGE (NM)	LETTRE	Ø ÉLÉMENT À FIXER	MIN. ÉPAISSEUR DU SUPPORT	DISTANCE MIN. AU BORD	DISTANCE MIN. ENTRAXES	EXTRACTION BÉTON NON-FISSURÉ	CISAILLEMENT BÉTON NON-FISSURÉ	EXTRACTION BÉTON FISSURÉ	CISAILLEMENT BÉTON FISSURÉ
AP08050	M8 x 50	2	8	40	37	13	20	A	9	100	72	144	182	392	130	275
AP08075	M8 x 75	9	8	60	55	13	20	C	9	100	72	144	364	641	202	556
AP08095	M8 x 95	29	8	60	55	13	20	E	9	100	72	144	364	641	202	556
AP08115	M8 x 115	49	8	60	55	13	20	G	9	100	72	144	364	641	202	556
AP10090	M10 x 90	10	10	75	68	17	40	E	12	120	90	180	874	1014	461	1014
AP10105	M10 x 105	25	10	75	68	17	40	F	12	120	90	180	874	1014	461	1014
AP10115	M10 x 115	35	10	75	68	17	40	G	12	120	90	180	874	1014	461	1014
AP10135	M10 x 135	55	10	75	68	17	40	H	12	120	90	180	874	1014	461	1014
AP10165	M10 x 165	85	10	75	68	17	40	K	12	120	90	180	874	1014	461	1014
AP10185	M10 x 185	105	10	75	68	17	40	L	12	120	90	180	874	1014	461	1014
AP12080	M12 x 80	4	12	65	60	19	60	D	14	100	105	210	585	1474	417	1182
AP12100	M12 x 100	4	12	85	80	19	60	E	14	140	105	210	971	1474	582	1474
AP12110	M12 x 110	14	12	85	80	19	60	F	14	140	105	210	971	1474	582	1474
AP12120	M12 x 120	24	12	85	80	19	60	G	14	140	105	210	971	1474	582	1474
AP12130	M12 x 130	34	12	85	80	19	60	H	14	140	105	210	971	1474	582	1474
AP12150	M12 x 150	54	12	85	80	19	60	I	14	140	105	210	971	1474	582	1474
AP12180	M12 x 180	84	12	85	80	19	60	L	14	140	105	210	971	1474	582	1474
AP12200	M12 x 200	104	12	85	80	19	60	M	14	140	105	210	971	1474	582	1474
AP16145	M16 x 145	28	16	105	97	24	100	I	18	170	128	255	1747	2744	1214	2620
AP16175	M16 x 175	58	16	105	97	24	100	K	18	170	128	255	1747	2744	1214	2620
AP16220	M16 x 220	103	16	105	97	24	100	O	18	170	128	255	1747	2744	1214	2620
AP16250	M16 x 250	133	16	105	97	24	100	Q	18	170	128	255	1747	2744	1214	2620
AP20170	M20 x 170	32	20	125	114	30	200	K	22	200	150	300	2330	4258	1553	3343
AP20200	M20 x 200	62	20	125	114	30	200	N	22	200	150	300	2330	4258	1553	3343
AP24205	M24 x 205	35	24	155	143	36	250	N	26	250	188	375	2225	4934	1416	4672
AP24235	M24 x 235	65	24	155	143	36	250	P	26	250	188	375	2225	4934	1416	4672

MTP-A4

Homologué ATE Opt.1. Tige inoxydable A4. Bague inoxydable A4

CODE	MXL	ÉPAISSEUR MAX. À FIXER	Ø FORET	MIN. PROFONDEUR DE PERÇADE	MIN. PROFONDEUR CHEVILLE	CLÉ D'INSTALLATION	COUPLE DE SERRAGE (NM)	LETTRE	Ø ÉLÉMENT À FIXER	MIN. ÉPAISSEUR DU SUPPORT	DISTANCE MIN. AU BORD	DISTANCE MIN. ENTRAXES	EXTRACTION BÉTON NON-FISSURÉ	CISAILLEMENT BÉTON NON-FISSURÉ	EXTRACTION BÉTON FISSURÉ	CISAILLEMENT BÉTON FISSURÉ
APA408075	M8 x 75	9	8	60	55	13	15	C	9	100	144	72	582	693	413	556
APA408095	M8 x 95	29	8	60	55	13	15	E	9	100	144	72	582	693	413	556
APA408115	M8 x 115	49	8	60	55	13	15	G	9	100	144	72	582	693	413	556
APA408135	M8 x 135	69	8	60	55	13	15	H	9	100	144	72	582	693	413	556
APA410090	M10 x 90	10	10	75	68	17	30	E	12	120	180	90	777	1101	680	1101
APA410105	M10 x 105	25	10	75	68	17	30	F	12	120	180	90	777	1101	680	1101
APA410115	M10 x 115	35	10	75	68	17	30	G	12	120	180	90	777	1101	680	1101
APA410135	M10 x 135	55	10	75	68	17	30	H	12	120	180	90	777	1101	680	1101
APA410165	M10 x 165	85	10	75	68	17	30	K	12	120	180	90	777	1101	680	1101
APA410185	M10 x 185	105	10	75	68	17	30	L	12	120	180	90	777	1101	680	1101
APA412110	M12 x 110	14	12	85	80	19	60	F	14	140	210	105	890	1596	769	1596
APA412120	M12 x 120	24	12	85	80	19	60	G	14	140	210	105	890	1596	769	1596
APA412130	M12 x 130	34	12	85	80	19	60	H	14	140	210	105	890	1596	769	1596
APA412150	M12 x 150	54	12	85	80	19	60	I	14	140	210	105	890	1596	769	1596
APA412180	M12 x 180	84	12	85	80	19	60	L	14	140	210	105	890	1596	769	1596
APA412200	M12 x 200	104	12	85	80	19	60	M	14	140	210	105	890	1596	769	1596
APA416125	M16 x 125	8	16	105	97	24	100	G	18	170	255	128	1559	3204	1092	2620
APA416145	M16 x 145	28	16	105	97	24	100	I	18	170	255	128	1559	3204	1092	2620
APA416175	M16 x 175	58	16	105	97	24	100	K	18	170	255	128	1559	3204	1092	2620
APA416190	M16 x 190	73	16	105	97	24	100	L	18	170	255	128	1559	3204	1092	2620
APA416220	M16 x 220	103	16	105	97	24	100	O	18	170	255	128	1559	3204	1092	2620
APA420200	M20 x 200	62	20	125	114	30	200	M	22	200	300	150	1990	4776	1393	3343
APA420240	M20 x 240	102	20	125	114	30	200	P	22	200	300	150	1990	4776	1393	3343
APA420285	M20 x 285	147	20	125	114	30	200	S	22	200	300	150	1990	4776	1393	3343

MTP-AT

Homologué ATE Opt.1. Tige ATLANTIS C4-M. Bague inoxydable

CODE	MXL	ÉPAISSEUR MAX. À FIXER	Ø FORET	MIN. PROFONDEUR DE PERÇADE	MIN. PROFONDEUR CHEVILLE	CLÉ D'INSTALLATION	COUPLE DE SERRAGE (NM)	LETTRE	Ø ÉLÉMENT À FIXER	MIN. ÉPAISSEUR DU SUPPORT	DISTANCE MIN. AU BORD	DISTANCE MIN. ENTRAXES	EXTRACTION BÉTON NON-FISSURÉ	CISAILLEMENT BÉTON NON-FISSURÉ	EXTRACTION BÉTON FISSURÉ	CISAILLEMENT BÉTON FISSURÉ
APAT08075	M8 x 75	9	8	60	55	13	20	C	9	100	72	144	364	641	202	556
APAT08095	M8 x 95	29	8	60	55	13	20	E	9	100	72	144	364	641	202	556
APAT08115	M8 x 115	49	8	60	55	13	20	G	9	100	72	144	364	641	202	556
APAT10090	M10 x 90	10	10	75	68	17	40	E	12	120	90	180	874	1014	461	1014
APAT10105	M10 x 105	25	10	75	68	17	40	F	12	120	90	180	874	1014	461	1014
APAT10115	M10 x 115	35	10	75	68	17	40	G	12	120	90	180	874	1014	461	1014
APAT10135	M10 x 135	55	10	75	68	17	40	H	12	120	90	180	874	1014	461	1014
APAT10165	M10 x 165	85	10	75	68	17	40	K	12	120	90	180	874	1014	461	1014
APAT10185	M10 x 185	105	10	75	68	17	40	L	12	120	90	180	874	1014	461	1014
APAT12100	M12 x 100	4	12	85	80	19	60	E	14	140	105	210	971	1474	582	1474
APAT12110	M12 x 110	14	12	85	80	19	60	F	14	140	105	210	971	1474	582	1474
APAT12120	M12 x 120	24	12	85	80	19	60	G	14	140	105	210	971	1474	582	1474
APAT12130	M12 x 130	34	12	85	80	19	60	H	14	140	105	210	971	1474	582	1474
APAT12150	M12 x 150	54	12	85	80	19	60	I	14	140	105	210	971	1474	582	1474
APAT12180	M12 x 180	84	12	85	80	19	60	L	14	140	105	210	971	1474	582	1474
APAT12200	M12 x 200	104	12	85	80	19	60	M	14	140	105	210	971	1474	582	1474
APAT16145	M16 x 145	28	16	105	97	24	100	I	18	170	128	255	1747	2744	1214	2620
APAT16175	M16 x 175	58	16	105	97	24	100	K	18	170	128	255	1747	2744	1214	2620
APAT16220	M16 x 220	103	16	105	97	24	100	O	18	170	128	255	1747	2744	1214	2620
APAT20170	M20 x 170	32	20	125	114	30	200	K	22	200	150	300	2225	4934	1416	4672
APAT20200	M20 x 200	62	20	125	114	30	200	N	22	200	150	300	2225	4934	1416	4672

MTP-X

Homologué ATE Opt.1. Tige zinguée. Bague ATLANTIS C3-L

CODE	MXL	ÉPAISSEUR MAX. À FIXER	Ø FORET	MIN. PROFONDEUR DE PERÇADE	MIN. PROFONDEUR CHEVILLE	CLÉ D'INSTALLATION	COUPLE DE SERRAGE (NM)	LETTRE	Ø ÉLÉMENT À FIXER	MIN. ÉPAISSEUR DU SUPPORT	DISTANCE MIN. AU BORD	DISTANCE MIN. ENTRAXES	EXTRACTION BÉTON NON-FISSURÉ	CISAILLEMENT BÉTON NON-FISSURÉ	EXTRACTION BÉTON FISSURÉ	CISAILLEMENT BÉTON FISSURÉ
APX08050	M8 x 50	2	8	40	37	13	15	A	9	80	72	144	182	392	130	275
APX08075	M8 x 75	9	8	60	55	13	15	C	9	80	72	144	405	641	283	556
APX08080	M8 x 80	14	8	60	55	13	15	D	9	80	72	144	405	641	283	556
APX08095	M8 x 95	29	8	60	55	13	15	E	9	80	72	144	405	641	283	556
APX08115	M8 x 115	49	8	60	55	13	15	G	9	80	72	144	405	641	283	556
APX10090	M10 x 90	10	10	75	68	17	40	E	12	90	90	180	874	1014	534	1014
APX10105	M10 x 105	25	10	75	68	17	40	F	12	90	90	180	874	1014	534	1014
APX10115	M10 x 115	35	10	75	68	17	40	G	12	90	90	180	874	1014	534	1014
APX10135	M10 x 135	55	10	75	68	17	40	H	12	90	90	180	874	1014	534	1014
APX10165	M10 x 165	85	10	75	68	17	40	K	12	90	90	180	874	1014	534	1014
APX10185	M10 x 185	105	10	75	68	17	40	L	12	90	90	180	874	1014	534	1014
APX12080	M12 x 80	4	12	65	60	19	60	D	14	100	105	210	488	1474	348	1182
APX12100	M12 x 100	4	12	85	80	19	60	E	14	105	105	210	1359	1474	728	1474
APX12110	M12 x 110	14	12	85	80	19	60	F	14	105	105	210	1359	1474	728	1474
APX12120	M12 x 120	24	12	85	80	19	60	G	14	105	105	210	1359	1474	728	1474
APX12130	M12 x 130	34	12	85	80	19	60	H	14	105	105	210	1359	1474	728	1474
APX12150	M12 x 150	54	12	85	80	19	60	I	14	105	105	210	1359	1474	728	1474
APX12180	M12 x 180	84	12	85	80	19	60	L	14	105	105	210	1359	1474	728	1474
APX12200	M12 x 200	104	12	85	80	19	60	M	14	105	105	210	1359	1474	728	1474
APX12220	M12 x 220	124	12	85	80	19	60	O	14	105	105	210	1359	1474	728	1474
APX12255	M12 x 255	159	12	85	80	19	60	R	14	105	105	210	1359	1474	728	1474
APX16145	M16 x 145	28	16	105	97	24	100	I	18	130	128	255	1650	2744	1310	2620
APX16175	M16 x 175	58	16	105	97	24	100	K	18	130	128	255	1650	2744	1310	2620
APX16220	M16 x 220	103	16	105	97	24	100	O	18	130	128	255	1650	2744	1310	2620
APX16250	M16 x 250	133	16	105	97	24	100	Q	18	130	128	255	1650	2744	1310	2620
APX20170	M20 x 170	32	20	125	114	30	200	K	22	150	150	300	2388	4258	1672	3343
APX20200	M20 x 200	62	20	125	114	30	200	M	22	150	150	300	2388	4258	1672	3343

MTP-G

Homologué ATE Opt.1. Tige ATLANTIS C3-L. Bague inoxydable A4

CODE	MXL	ÉPAISSEUR MAX. À FIXER	Ø FORET	MIN. PROFONDEUR DE PERÇADE	MIN. PROFONDEUR CHEVILLE	CLÉ D'INSTALLATION	COUPLE DE SERRAGE (NM)	LETTRE	Ø ÉLÉMENT À FIXER	MIN. ÉPAISSEUR DU SUPPORT	DISTANCE MIN. AU BORD	DISTANCE MIN. ENTRAXES	EXTRACTION BÉTON NON-FISSURÉ	CISAILLEMENT BÉTON NON-FISSURÉ	EXTRACTION BÉTON FISSURÉ	CISAILLEMENT BÉTON FISSURÉ
APG06060	M6 x 60	10	6	50	46	10	7	B	7	100	60	120	243	352	-	-
APG06070	M6 x 70	20	6	50	46	10	7	C	7	100	60	120	243	352	-	-
APG06100	M6 x 100	50	6	50	46	10	7	E	7	100	60	120	243	352	-	-
APG08050	M8 x 50	2	8	40	37	13	15	A	9	100	72	144	182	392	130	275
APG08060	M8 x 60	12	8	40	37	13	15	B	9	100	72	144	182	392	130	275
APG08075	M8 x 75	9	8	60	55	13	15	C	9	100	72	144	405	641	243	556
APG08095	M8 x 95	29	8	60	55	13	15	E	9	100	72	144	405	641	243	556
APG08115	M8 x 115	49	8	60	55	13	15	G	9	100	72	144	405	641	243	556
APG10070	M10 x 70	5	10	60	53	17	40	C	12	100	90	180	325	1014	232	1009
APG10090	M10 x 90	10	10	75	68	17	40	E	12	120	90	180	874	1014	485	1014
APG10105	M10 x 105	25	10	75	68	17	40	F	12	120	90	180	874	1014	485	1014
APG10115	M10 x 115	35	10	75	68	17	40	G	12	120	90	180	874	1014	485	1014
APG10135	M10 x 135	55	10	75	68	17	40	H	12	120	90	180	874	1014	485	1014
APG10165	M10 x 165	85	10	75	68	17	40	K	12	120	90	180	874	1014	485	1014
APG10185	M10 x 185	105	10	75	68	17	40	L	12	120	90	180	874	1014	485	1014
APG12080	M12 x 80	4	12	65	60	19	60	D	14	100	105	210	585	1474	417	1182
APG12110	M12 x 110	14	12	85	80	19	60	F	14	140	105	210	1399	1474	777	1474

CODE	MXL	ÉPAISSEUR MAX. À FIXER	Ø FORET	MIN. PROFONDEUR DE PERÇADE	MIN. PROFONDEUR CHEVILLE	CLÉ D'INSTALLATION	COUPLE DE SERRAGE (NM)	LETTRE	Ø ÉLÉMENT À FIXER	MIN. ÉPAISSEUR DU SUPPORT	DISTANCE MIN. AU BORD	DISTANCE MIN. ENTRAXES	EXTRACTION BÉTON NON-FISSURÉ	CISAILLEMENT BÉTON NON-FISSURÉ	EXTRACTION BÉTON FISSURÉ	CISAILLEMENT BÉTON FISSURÉ
APG12130	M12 x 130	34	12	85	80	19	60	H	14	140	105	210	1399	1474	777	1474
APG12150	M12 x 150	54	12	85	80	19	60	I	14	140	105	210	1399	1474	777	1474
APG12180	M12 x 180	84	12	85	80	19	60	L	14	140	105	210	1399	1474	777	1474
APG12200	M12 x 200	104	12	85	80	19	60	M	14	140	105	210	1399	1474	777	1474
APG16125	M16 x 125	8	16	105	97	24	100	G	18	170	128	255	1747	2744	1310	2620
APG16145	M16 x 145	28	16	105	97	24	100	I	18	170	128	255	1747	2744	1310	2620
APG16175	M16 x 175	58	16	105	97	24	100	K	18	170	128	255	1747	2744	1310	2620
APG16220	M16 x 220	103	16	105	97	24	100	O	18	170	128	255	1747	2744	1310	2620
APG20170	M20 x 170	32	20	125	114	30	200	K	22	200	150	300	2388	4258	1456	3343
APG20200	M20 x 200	62	20	125	114	30	200	M	22	200	150	300	2388	4258	1456	3343

MTH

Goujon d'ancrage mâle charges lourdes pour béton non fissuré

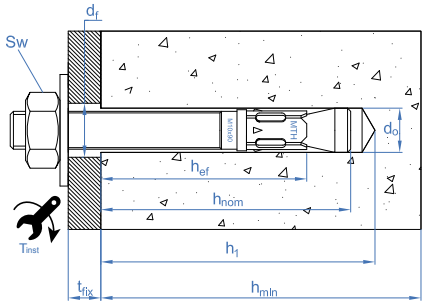

MTH

Homologué ATE Opt.7. Tige zinguée. Bague zinguée

CODE	MXL	ÉPAISSEUR MAX. À FIXER	Ø FORET	MIN. PROFONDEUR DE PERÇADE	MIN. PROFONDEUR CHEVILLE	CLÉ D'INSTALLATION	COUPLE DE SERRAGE (NM)	LETTRE	Ø ÉLÉMENT À FIXER	MIN. ÉPAISSEUR DU SUPPORT	DISTANCE MIN. AU BORD	DISTANCE MIN. ENTRAXES	EXTRACTION BÉTON NON-FISSURÉ	CISAILLEMENT BÉTON NON-FISSURÉ
AH06060	M6 x 60	2	6	55	50	10	7	B	7	100	60	120	385	297
AH06070	M6 x 70	12	6	55	50	10	7	C	7	100	60	120	385	297
AH06080	M6 x 80	22	6	55	50	10	7	D	7	100	60	120	385	297
AH06090	M6 x 90	32	6	55	50	10	7	E	7	100	60	120	385	297
AH06100	M6 x 100	42	6	55	50	10	7	E	7	100	60	120	385	297
AH06110	M6 x 110	52	6	55	50	10	7	F	7	100	60	120	385	297
AH06120	M6 x 120	62	6	55	50	10	7	G	7	100	60	120	385	297
AH06130	M6 x 130	72	6	55	50	10	7	H	7	100	60	120	385	297
AH06140	M6 x 140	82	6	55	50	10	7	I	7	100	60	120	385	297
AH06150	M6 x 150	92	6	55	50	10	7	I	7	100	60	120	385	297
AH06160	M6 x 160	102	6	55	50	10	7	J	7	100	60	120	385	297
AH06170	M6 x 170	112	6	55	50	10	7	K	7	100	60	120	385	297
AH06180	M6 x 180	122	6	55	50	10	7	L	7	100	60	120	385	297
AH08060	M8 x 60	3	8	50	50	13	20	B	9	100	53	105	485	494
AH08075	M8 x 75	5	8	65	60	13	20	C	9	100	72	144	676	542
AH08090	M8 x 90	20	8	65	60	13	20	E	9	100	72	144	676	542
AH08100	M8 x 100	30	8	65	60	13	20	E	9	100	72	144	676	542
AH08115	M8 x 115	45	8	65	60	13	20	G	9	100	72	144	676	542
AH08120	M8 x 120	50	8	65	60	13	20	G	9	100	72	144	676	542
AH08130	M8 x 130	60	8	65	60	13	20	H	9	100	72	144	676	542
AH08155	M8 x 155	85	8	65	60	13	20	J	9	100	72	144	676	542
AH10070	M10 x 70	3	10	60	54	17	35	C	12	100	63	126	650	650
AH10080	M10 x 80	13	10	60	54	17	35	D	12	100	63	126	650	650
AH10090	M10 x 90	10	10	75	67	17	35	E	12	110	83	165	922	856
AH10100	M10 x 100	20	10	75	67	17	35	E	12	110	83	165	922	856
AH10120	M10 x 120	40	10	75	67	17	35	G	12	110	83	165	922	856
AH10140	M10 x 140	60	10	75	67	17	35	H	12	110	83	165	922	856
AH10150	M10 x 150	70	10	75	67	17	35	I	12	110	83	165	922	856
AH10160	M10 x 160	80	10	75	67	17	35	J	12	110	83	165	922	856
AH10170	M10 x 170	90	10	75	67	17	35	K	12	110	83	165	922	856
AH10210	M10 x 210	130	10	75	67	17	35	N	12	110	83	165	922	856
AH10230	M10 x 230	150	10	75	67	17	35	P	12	110	83	165	922	856
AH12090	M12 x 90	13	12	70	60	19	60	E	14	100	75	150	844	844
AH12100	M12 x 100	8	12	85	77	19	60	E	14	130	75	150	1251	1200
AH12110	M12 x 110	18	12	85	77	19	60	F	14	130	98	195	1251	1200
AH12120	M12 x 120	28	12	85	77	19	60	G	14	130	98	195	1251	1200
AH12130	M12 x 130	38	12	85	77	19	60	H	14	130	98	195	1251	1200
AH12140	M12 x 140	48	12	85	77	19	60	H	14	130	98	195	1251	1200
AH12160	M12 x 160	68	12	85	77	19	60	J	14	130	98	195	1251	1200
AH12180	M12 x 180	88	12	85	77	19	60	L	14	130	98	195	1251	1200
AH12200	M12 x 200	108	12	85	77	19	60	M	14	130	98	195	1251	1200
AH12220	M12 x 220	128	12	85	77	19	60	O	14	130	98	195	1251	1200
AH12250	M12 x 250	158	12	85	77	19	60	Q	14	130	98	195	1251	1200
AH14120	M14 x 120	12	14	100	91	22	90	G	16	150	113	225	1551	1637
AH14145	M14 x 145	37	14	100	91	22	90	I	16	150	113	225	1551	1637
AH14170	M14 x 170	62	14	100	91	22	90	K	16	150	113	225	1551	1637

CODE	MXL	ÉPAISSEUR MAX. À FIXER	Ø FORET	MIN. PROFONDEUR DE PERÇADE	MIN. PROFONDEUR CHEVILLE	CLÉ D'INSTALLATION	COUPLE DE SERRAGE (NM)	LETTRE	Ø ÉLÉMENT À FIXER	MIN. ÉPAISSEUR DU SUPPORT	DISTANCE MIN. AU BORD	DISTANCE MIN. ENTRAXES	EXTRACTION BÉTON NON-FISSURÉ	CISAILLEMENT BÉTON NON-FISSURÉ
AH14220	M14 x 220	112	14	100	91	22	90	O	16	150	113	225	1551	1637
AH14250	M14 x 250	142	14	100	91	22	90	Q	16	150	113	225	1551	1637
AH16125	M16 x 125	3	16	110	104	24	120	G	18	168	126	252	1887	2237
AH16145	M16 x 145	23	16	110	104	24	120	I	18	168	126	252	1887	2237
AH16170	M16 x 170	48	16	110	104	24	120	K	18	168	126	252	1887	2237
AH16220	M16 x 220	98	16	110	104	24	120	O	18	168	126	252	1887	2237
AH16250	M16 x 250	128	16	110	104	24	120	Q	18	168	126	252	1887	2237
AH16280	M16 x 280	158	16	110	104	24	120	S	18	168	126	252	1887	2237
AH20170	M20 x 170	23	20	135	125	30	240	K	22	206	155	309	2496	3279
AH20220	M20 x 220	73	20	135	125	30	240	O	22	206	155	309	2496	3279
AH20270	M20 x 270	123	20	135	125	30	240	S	22	206	155	309	2496	3279

MTH-AT

Homologué ATE Opt.7. Tige Eje ATLANTIS C4-M. Bague ATLANTIS C4-M

CODE	MXL	ÉPAISSEUR MAX. À FIXER	Ø FORET	MIN. PROFONDEUR DE PERÇADE	MIN. PROFONDEUR CHEVILLE	CLÉ D'INSTALLATION	COUPLE DE SERRAGE (NM)	LETTRE	Ø ÉLÉMENT À FIXER	MIN. ÉPAISSEUR DU SUPPORT	DISTANCE MIN. AU BORD	DISTANCE MIN. ENTRAXES	EXTRACTION BÉTON NON-FISSURÉ	CISAILLEMENT BÉTON NON-FISSURÉ
AHAT06060	M6 x 60	2	6	55	50	10	7	B	7	100	60	120	385	297
AHAT06080	M6 x 80	22	6	55	50	10	7	D	7	100	60	120	385	297
AHAT06100	M6 x 100	42	6	55	50	10	7	E	7	100	60	120	385	297
AHAT08060	M8 x 60	3	8	50	50	13	20	B	9	100	53	105	485	494
AHAT08075	M8 x 75	5	8	65	60	13	20	C	9	100	72	144	676	542
AHAT08090	M8 x 90	20	8	65	60	13	20	E	9	100	72	144	676	542
AHAT08115	M8 x 115	45	8	65	60	13	20	G	9	100	72	144	676	542
AHAT08130	M8 x 130	60	8	65	60	13	20	H	9	100	72	144	676	542
AHAT08155	M8 x 155	85	8	65	60	13	20	J	9	100	72	144	676	542
AHAT10070	M10 x 70	3	10	60	54	17	35	C	12	100	63	126	650	650
AHAT10080	M10 x 80	13	10	60	54	17	35	D	12	100	63	126	650	650
AHAT10090	M10 x 90	10	10	75	67	17	35	E	12	110	83	165	922	856
AHAT10100	M10 x 100	20	10	75	67	17	35	E	12	110	83	165	922	856
AHAT10120	M10 x 120	40	10	75	67	17	35	G	12	110	83	165	922	856
AHAT10140	M10 x 140	60	10	75	67	17	35	H	12	110	83	165	922	856
AHAT10150	M10 x 150	70	10	75	67	17	35	I	12	110	83	165	922	856
AHAT10160	M10 x 160	80	10	75	67	17	35	J	12	110	83	165	922	856
AHAT10170	M10 x 170	90	10	75	67	17	35	K	12	110	83	165	922	856
AHAT10210	M10 x 210	130	10	75	67	17	35	N	12	110	83	165	922	856
AHAT12090	M12 x 90	13	12	70	60	19	60	E	14	100	75	150	844	844
AHAT12100	M12 x 100	8	12	85	77	19	60	E	14	130	75	150	1251	1200
AHAT12110	M12 x 110	18	12	85	77	19	60	F	14	130	98	195	1251	1200
AHAT12130	M12 x 130	38	12	85	77	19	60	H	14	130	98	195	1251	1200
AHAT12140	M12 x 140	48	12	85	77	19	60	H	14	130	98	195	1251	1200
AHAT12160	M12 x 160	68	12	85	77	19	60	J	14	130	98	195	1251	1200
AHAT12180	M12 x 180	88	12	85	77	19	60	L	14	130	98	195	1251	1200
AHAT12200	M12 x 200	108	12	85	77	19	60	M	14	130	98	195	1251	1200
AHAT12220	M12 x 220	128	12	85	77	19	60	O	14	130	98	195	1251	1200
AHAT12250	M12 x 250	158	12	85	77	19	60	Q	14	130	98	195	1251	1200
AHAT16125	M16 x 125	3	16	110	104	24	120	G	18	168	126	252	1887	2237
AHAT16145	M16 x 145	23	16	110	104	24	120	I	18	168	126	252	1887	2237
AHAT16170	M16 x 170	48	16	110	104	24	120	K	18	168	126	252	1887	2237
AHAT16220	M16 x 220	98	16	110	104	24	120	O	18	168	126	252	1887	2237
AHAT16250	M16 x 250	128	16	110	104	24	120	Q	18	168	126	252	1887	2237
AHAT16280	M16 x 280	158	16	110	104	24	120	S	18	168	126	252	1887	2237
AHAT20170	M20 x 170	23	20	135	125	30	240	K	22	206	155	309	2496	3279
AHAT20220	M20 x 220	73	20	135	125	30	240	O	22	206	155	309	2496	3279
AHAT20270	M20 x 270	123	20	135	125	30	240	S	22	206	155	309	2496	3279

MTH-A4

Homologué ATE Opt.7. Tige inoxydable A4. Bague inoxydable A4

CODE	MXL	ÉPAISSEUR MAX. À FIXER	Ø FORET	MIN. PROFONDEUR DE PERÇADE	MIN. PROFONDEUR CHEVILLE	CLÉ D'INSTALLATION	COUPLE DE SERRAGE (NM)	LETTRE	Ø ÉLÉMENT À FIXER	MIN. ÉPAISSEUR DU SUPPORT	DISTANCE MIN. AU BORD	DISTANCE MIN. ENTRAXES	EXTRACTION BÉTON NON-FISSURÉ	CISAILLEMENT BÉTON NON-FISSURÉ
MIA406045	M6 x 45	1	6	40	35	10	7	A	7	100	40	75	298	287
MIA406060	M6 x 60	2	6	55	50	10	7	B	7	100	60	120	438	287
MIA406080	M6 x 80	22	6	55	50	10	7	D	7	100	60	120	438	287
MIA408050	M8 x 50	4	8	40	35	13	20	A	9	100	40	75	219	263
MIA408075	M8 x 75	5	8	65	60	13	20	C	9	100	72	144	582	522
MIA408090	M8 x 90	20	8	65	60	13	20	E	9	100	72	144	582	522
MIA408115	M8 x 115	45	8	65	60	13	20	G	9	100	72	144	582	522
MIA410070	M10 x 70	3	10	60	54	17	35	C	12	100	60	120	485	650
MIA410090	M10 x 90	10	10	75	67	17	35	E	12	110	83	165	647	834
MIA410120	M10 x 120	40	10	75	67	17	35	G	12	110	83	165	647	834
MIA410150	M10 x 150	70	10	75	67	17	35	I	12	110	83	165	647	834
MIA412075	M12 x 75	5	12	60	55	19	60	C	14	100	65	130	561	673
MIA412090	M12 x 90	13	12	70	62	19	60	D	14	100	75	90	647	844
MIA412110	M12 x 110	18	12	85	77	19	60	F	14	130	98	195	1011	1207
MIA412140	M12 x 140	48	12	85	77	19	60	I	14	130	98	195	1011	1207
MIA416090	M16 x 90	4	16	75	69	24	120	D	18	100	75	150	683	819
MIA416145	M16 x 145	23	16	110	104	24	120	I	18	168	126	252	1416	2256
MIA416170	M16 x 170	48	16	110	104	24	120	K	18	168	126	252	1416	2256
MIA420120	M20 x 120	5	20	105	93	30	240	G	22	145	110	225	1190	2857
MIA420170	M20 x 170	23	20	135	125	30	240	K	22	206	155	309	2023	3521

MIA420220	M20 x 220	73	20	135	125	30	240	O	22	206	155	309	2023	3521

MTH-A2

Homologué ATE Opt.7. Tige inoxydable A2. Bague inoxydable A2

CODE	MXL	ÉPAISSEUR MAX. À FIXER	Ø FORET	MIN. PROFONDEUR DE PERÇADE	MIN. PROFONDEUR CHEVILLE	CLÉ D'INSTALLATION	COUPLE DE SERRAGE (NM)	LETTRE	Ø ÉLÉMENT À FIXER	MIN. ÉPAISSEUR DU SUPPORT	DISTANCE MIN. AU BORD	DISTANCE MIN. ENTRAXES	EXTRACTION BÉTON NON-FISSURÉ	CISAILLEMENT BÉTON NON-FISSURÉ
MI06045	M6 x 45	1	6	40	35	10	7	A	7	100	40	75	298	287
MI06060	M6 x 60	2	6	55	50	10	7	B	7	100	60	120	438	287
MI06080	M6 x 80	22	6	55	50	10	7	D	7	100	60	120	438	287
MI06120	M6 x 120	62	6	55	50	10	7	G	7	100	60	120	438	287
MI06140	M6 x 140	82	6	55	50	10	7	I	7	100	60	120	438	287
MI06160	M6 x 160	102	6	55	50	10	7	J	7	100	60	120	438	287
MI06170	M6 x 170	112	6	55	50	10	7	K	7	100	60	120	438	287
MI06180	M6 x 180	122	6	55	50	10	7	L	7	100	60	120	438	287
MI08050	M8 x 50	4	8	40	35	13	20	A	9	100	40	75	219	263
MI08075	M8 x 75	5	8	65	60	13	20	C	9	100	72	144	582	522
MI08090	M8 x 90	20	8	65	60	13	20	E	9	100	72	144	582	522
MI08115	M8 x 115	45	8	65	60	13	20	G	9	100	72	144	582	522
MI10070	M10 x 70	3	10	60	54	17	35	C	12	100	60	120	485	650
MI10090	M10 x 90	10	10	75	67	17	35	E	12	110	83	165	647	834
MI10120	M10 x 120	40	10	75	67	17	35	G	12	110	83	165	647	834
MI10150	M10 x 150	70	10	75	67	17	35	I	12	110	83	165	647	834
MI12075	M12 x 75	5	12	60	55	19	60	C	14	100	65	130	561	672
MI12090	M12 x 90	13	12	70	62	19	60	D	14	120	75	150	647	844
MI12110	M12 x 110	18	12	85	77	19	60	F	14	130	98	195	1011	1207
MI12140	M12 x 140	48	12	85	77	19	60	I	14	130	98	195	1011	1207
MI16090	M16 x 90	4	16	75	69	24	120	D	18	100	75	150	683	819
MI16145	M16 x 145	23	16	110	104	24	120	I	18	168	126	252	1416	2256
MI16170	M16 x 170	48	16	110	104	24	120	K	18	168	126	252	1416	2256
MI20120	M20 x 120	5	20	105	93	30	240	G	22	145	110	225	1190	2857
MI20170	M20 x 170	23	20	135	125	30	240	K	22	206	155	309	2023	3521
MI20220	M20 x 220	73	20	135	125	30	240	O	22	206	155	309	2023	3521

MTA

Goujon d'ancrage mâle charges lourdes

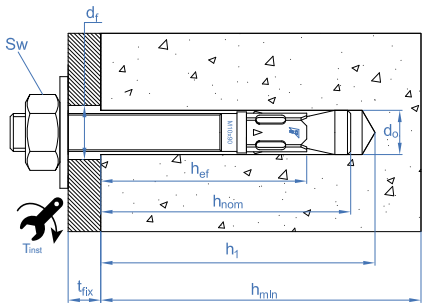

MTA

Tige zingué. Bague zinguée

CODE	MXL	ÉPAISSEUR MAX. À FIXER	Ø FORET	MIN. PROFONDEUR DE PERÇADE	MIN. PROFONDEUR CHEVILLE	CLÉ D'INSTALLATION	COUPLE DE SERRAGE (NM)	Ø ÉLÉMENT À FIXER	MIN. ÉPAISSEUR DU SUPPORT	DISTANCE MIN. AU BORD	DISTANCE MIN. ENTRAXES	EXTRACTION BÉTON NON-FISSURÉ	CISAILLEMENT BÉTON NON-FISSURÉ
AM06045	M6 x 45	1	6	40	35	10	7	7	100	40	75	298	297
AM06055	M6 x 55	11	6	40	35	10	7	7	100	40	75	298	297
AM06060	M6 x 60	2	6	55	50	10	7	7	100	60	120	385	297
AM06065	M6 x 65	7	6	55	50	10	7	7	100	60	120	385	297
AM06070	M6 x 70	12	6	55	50	10	7	7	100	60	120	385	297
AM06080	M6 x 80	22	6	55	50	10	7	7	100	60	120	385	297
AM06085	M6 x 85	27	6	55	50	10	7	7	100	60	120	385	297
AM06090	M6 x 90	32	6	55	50	10	7	7	100	60	120	385	297
AM06100	M6 x 100	42	6	55	50	10	7	7	100	60	120	385	297
AM06110	M6 x 110	52	6	55	50	10	7	7	100	60	120	385	297
AM06120	M6 x 120	62	6	55	50	10	7	7	100	60	120	385	297
AM06130	M6 x 130	72	6	55	50	10	7	7	100	60	120	385	297
AM06140	M6 x 140	82	6	55	50	10	7	7	100	60	120	385	297
AM06150	M6 x 150	92	6	55	50	10	7	7	100	60	120	385	297
AM06160	M6 x 160	102	6	55	50	10	7	7	100	60	120	385	297
AM06170	M6 x 170	112	6	55	50	10	7	7	100	60	120	385	297
AM06180	M6 x 180	122	6	55	50	10	7	7	100	60	120	385	297
AM08050	M8 x 50	4	8	40	35	13	20	9	100	40	75	263	263
AM08060	M8 x 60	3	8	50	47	13	20	9	100	53	105	485	494
AM08065	M8 x 65	8	8	50	47	13	20	9	100	53	105	485	494
AM08075	M8 x 75	5	8	65	60	13	20	9	100	72	144	676	542
AM08090	M8 x 90	20	8	65	60	13	20	9	100	72	144	676	542
AM08115	M8 x 115	45	8	65	60	13	20	9	100	72	144	676	542
AM08120	M8 x 120	50	8	65	60	13	20	9	100	72	144	676	542
AM08130	M8 x 130	60	8	65	60	13	20	9	100	72	144	676	542
AM08155	M8 x 155	85	8	65	60	13	20	9	100	72	144	676	542
AM10065	M10 x 65	1	10	55	52	17	35	12	100	60	120	604	604
AM10070	M10 x 70	3	10	60	54	17	35	12	100	63	125	650	650

CODE	MXL	ÉPAISSEUR MAX. À FIXER	Ø FORET	MIN. PROFONDEUR DE PERÇADE	MIN. PROFONDEUR CHEVILLE	CLÉ D'INSTALLATION	COUPLE DE SERRAGE (NM)	Ø ÉLÉMENT À FIXER	MIN. ÉPAISSEUR DU SUPPORT	DISTANCE MIN. AU BORD	DISTANCE MIN. ENTRAXES	EXTRACTION BÉTON NON-FISSURÉ	CISAILLEMENT BÉTON NON-FISSURÉ
AM10080	M10 x 80	13	10	60	54	17	35	12	100	63	125	667	667
AM10090	M10 x 90	10	10	75	67	17	35	12	110	83	165	922	856
AM10100	M10 x 100	20	10	75	67	17	35	12	110	83	165	922	856
AM10120	M10 x 120	40	10	75	67	17	35	12	110	83	165	922	856
AM10140	M10 x 140	60	10	75	67	17	35	12	110	83	165	922	856
AM10150	M10 x 150	70	10	75	67	17	35	12	110	83	165	922	856
AM10160	M10 x 160	80	10	75	67	17	35	12	110	83	165	922	856
AM10170	M10 x 170	90	10	75	67	17	35	12	110	83	165	922	856
AM10210	M10 x 210	130	10	75	67	17	35	12	110	83	165	922	856
AM10230	M10 x 230	150	10	75	67	17	35	12	110	83	165	922	856
AM12075	M12 x 75	5	12	60	55	19	60	14	100	65	130	673	673
AM12080	M12 x 80	3	12	70	62	19	60	14	100	75	150	844	844
AM12090	M12 x 90	13	12	70	62	19	60	14	100	75	150	844	844
AM12100	M12 x 100	8	12	85	77	19	60	14	130	98	195	1251	1200
AM12110	M12 x 110	18	12	85	77	19	60	14	130	98	195	1251	1200
AM12120	M12 x 120	28	12	85	77	19	60	14	130	98	195	1251	1200
AM12140	M12 x 140	48	12	85	77	19	60	14	130	98	195	1251	1200
AM12160	M12 x 160	68	12	85	77	19	60	14	130	98	195	1251	1200
AM12180	M12 x 180	88	12	85	77	19	60	14	130	98	195	1251	1200
AM12220	M12 x 220	128	12	85	77	19	60	14	130	98	195	1251	1200
AM12250	M12 x 250	158	12	85	77	19	60	14	130	98	195	1251	1200
AM14080	M14 x 80	5	14	65	59	22	90	16	100	65	130	650	650
AM14100	M14 x 100	5	14	85	69	22	90	16	125	95	190	1166	1637
AM14120	M14 x 120	12	14	100	91	22	90	16	150	113	225	1551	1637
AM14145	M14 x 145	37	14	100	91	22	90	16	150	113	225	1551	1637
AM14170	M14 x 170	62	14	100	91	22	90	16	150	113	225	1551	1637
AM14220	M14 x 220	112	14	100	91	22	90	16	150	113	225	1551	1637
AM14250	M14 x 250	142	14	100	91	22	90	16	150	113	225	1551	1637
AM16090	M16 x 90	4	16	75	69	24	120	18	100	75	150	819	819
AM16110	M16 x 110	7	16	75	69	24	120	18	100	75	150	1838	2237
AM16125	M16 x 125	3	16	110	104	24	120	18	168	126	252	1838	2237
AM16145	M16 x 145	23	16	110	104	24	120	18	168	126	252	1838	2237
AM16170	M16 x 170	48	16	110	104	24	120	18	168	126	252	1838	2237
AM16220	M16 x 220	98	16	110	104	24	120	18	168	126	252	1838	2237
AM16250	M16 x 250	128	16	110	104	24	120	18	168	126	252	1838	2237
AM16280	M16 x 280	158	16	110	104	24	120	18	168	126	252	1838	2237
AM20120	M20 x 120	5	20	105	93	30	240	22	145	110	225	1429	2857
AM20170	M20 x 170	23	20	135	125	30	240	22	206	155	309	2496	3279
AM20220	M20 x 220	73	20	135	125	30	240	22	206	155	309	2496	3279
AM20270	M20 x 270	123	20	135	125	30	240	22	206	155	309	2496	3279
AM24180	M24 x 180	10	24	155	143	36	250	26	250	200	400	2023	4934
AM24260	M24 x 260	80	24	155	143	36	250	26	250	200	400	2023	4934

TH/TF/TX Vis a béton

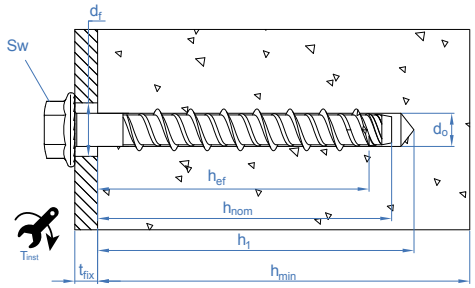

THE

Tête hexagonale. Recouvrement ATLANTIS C3-H. Homologué ETE Opt.1

CODE	MXL	LONGUEUR	Ø FORET	MIN. PROFONDEUR DE PERÇADE	MIN. ÉPAISSEUR DU SUPPORT	Ø ÉLÉMENT À FIXER	MIN. PROFONDEUR CHEVILLE	ÉPAISSEUR MAX. À FIXER	COUPLE DE SERRAGE	DISTANCE MIN. AU BORD	DISTANCE MIN. ENTRAXES	CLÉ D'INSTALLATION	EXTRACTION BÉTON NON-FISSURÉ	CISAILLEMENT BÉTON NON-FISSURÉ	EXTRACTION BÉTON FISSURÉ	CISAILLEMENT BÉTON FISSURÉ
THE05040	Ø5 x 40	40	5	45	80	8	35	5	8	40	80	8	326	326	228	228
THE05050	Ø5 x 50	50	5	55	80	8	45	5	8	53	105	8	494	398	346	346
THE05060	Ø5 x 60	60	5	55	80	8	45	15	8	53	105	8	494	398	346	346
THE05080	Ø5 x 80	80	5	55	80	8	45	35	8	53	105	8	494	398	346	346
THE05100	Ø5 x 100	100	5	55	80	8	45	55	8	53	105	8	494	398	346	346
THE06040	Ø6 x 40	40	6	45	100	9	35	5	10	39	78	10	202	608	185	454
THE06050	Ø6 x 50	50	6	45	100	9	35	15	10	39	78	10	202	608	185	454
THE06060	Ø6 x 60	60	6	65	100	9	55	5	10	65	129	10	673	608	471	542
THE06070	Ø6 x 70	70	6	65	100	9	55	15	10	65	129	10	673	608	471	542
THE06080	Ø6 x 80	80	6	65	100	9	55	25	10	65	129	10	673	608	471	542
THE06100	Ø6 x 100	100	6	65	100	9	55	45	10	65	129	10	673	608	471	542
THE06120	Ø6 x 120	120	6	65	100	9	55	65	10	65	129	10	673	608	471	542
THE08055	Ø8 x 55	55	8	60	100	12	50	5	20	57	113	13	457	950	320	691
THE08060	Ø8 x 60	60	8	60	100	12	50	10	20	57	113	13	457	950	320	691
THE08070	Ø8 x 70	70	8	75	100	12	65	5	20	76	152	13	857	950	600	762

CODE	MXL	LONGUEUR	Ø FORET	MIN. PROFONDEUR DE PERÇADE	MIN. ÉPAISSEUR DU SUPPORT	Ø ÉLÉMENT À FIXER	MIN. PROFONDEUR CHEVILLE	ÉPAISSEUR MAX. À FIXER	COUPLE DE SERRAGE	DISTANCE MIN. AU BORD	DISTANCE MIN. ENTRAXES	CLÉ D'INSTALLATION	EXTRACTION BÉTON NON-FISSURÉ	CISAILLEMENT BÉTON NON-FISSURÉ	EXTRACTION BÉTON FISSURÉ	CISAILLEMENT BÉTON FISSURÉ
THE08080	Ø8 x 80	80	8	75	100	12	65	15	20	76	152	13	857	950	600	762
THE08090	Ø8 x 90	90	8	75	100	12	65	25	20	76	152	13	857	950	600	762
THE08100	Ø8 x 100	100	8	75	100	12	65	35	20	76	152	13	857	950	600	762
THE08110	Ø8 x 110	110	8	75	100	12	65	45	20	76	152	13	857	950	600	762
THE08120	Ø8 x 120	120	8	75	100	12	65	55	20	76	152	13	857	950	600	762
THE08140	Ø8 x 140	140	8	75	100	12	65	75	20	76	152	13	857	950	600	762
THE10060	Ø10 x 60	60	10	65	100	14	55	5	30	63	125	15	638	1245	447	871
THE10070	Ø10 x 70	70	10	65	100	14	55	15	30	63	125	15	638	1245	447	871
THE10080	Ø10 x 80	80	10	65	100	14	55	25	30	63	125	15	638	1245	447	871
THE10090	Ø10 x 90	90	10	95	135	14	85	5	30	101	201	15	1310	1330	917	1330
THE10100	Ø10 x 100	100	10	95	135	14	85	15	30	101	201	15	1310	1330	917	1330
THE10120	Ø10 x 120	120	10	95	135	14	85	35	30	101	201	15	1310	1330	917	1330
THE10140	Ø10 x 140	140	10	95	135	14	85	55	30	101	201	15	1310	1330	917	1330
THE12080	Ø12 x 80	80	12	90	120	16	75	5	50	87	174	18	1055	1808	738	1720
THE12090	Ø12 x 90	90	12	90	120	16	75	15	50	87	174	18	1055	1808	738	1720
THE12110	Ø12 x 110	110	12	120	170	16	105	5	50	126	251	18	1822	1808	1275	1808
THE12130	Ø12 x 130	130	12	120	170	16	105	25	50	126	251	18	1822	1808	1275	1808
THE12150	Ø12 x 150	150	12	120	170	16	105	45	50	126	251	18	1822	1808	1275	1808
THE14080	Ø14 x 80	80	14	90	120	18	75	5	70	87	174	21	1055	2559	738	1883
THE14100	Ø14 x 100	100	14	90	120	18	75	25	70	87	174	21	1055	2559	738	1883
THE14120	Ø14 x 120	120	14	130	185	18	115	5	70	138	276	21	2107	2559	1475	2559
THE14130	Ø14 x 130	130	14	130	185	18	115	15	70	138	276	21	2107	2559	1475	2559
THE14140	Ø14 x 140	140	14	130	185	18	115	25	70	138	276	21	2107	2559	1475	2559
THE14160	Ø14 x 160	160	14	130	185	18	115	45	70	138	276	21	2107	2559	1475	2559
THE16100	Ø16 x 100	100	16	100	115	20	80	20	80	87	174	24	1055	2257	738	1580
THE16150	Ø16 x 150	150	16	140	185	20	120	30	80	138	276	24	2107	2814	1475	2814
THE18100	Ø18 x 100	100	18	110	140	22	90	10	90	105	209	24	1384	3680	968	2576
THE18130	Ø18 x 130	130	18	110	140	22	90	40	90	105	209	24	1384	3680	968	2576
THE18160	Ø18 x 160	160	18	160	225	22	140	20	90	168	336	24	2830	3921	1981	3921
THE18180	Ø18 x 180	180	18	160	225	22	140	40	90	168	336	24	2830	3921	1981	3921
THE18200	Ø18 x 200	200	18	160	225	22	140	60	90	168	336	24	2830	3921	1981	3921

THA

Tête fraisée. Recouvrement ATLANTIS C3-H. Homologué ETE Opt.1

CODE	MXL	LONGUEUR	Ø FORET	MIN. PROFONDEUR DE PERÇADE	MIN. ÉPAISSEUR DU SUPPORT	Ø ÉLÉMENT À FIXER	MIN. PROFONDEUR CHEVILLE	ÉPAISSEUR MAX. À FIXER	COUPLE DE SERRAGE	DISTANCE MIN. AU BORD	DISTANCE MIN. ENTRAXES	CLÉ D'INSTALLATION	EXTRACTION BÉTON NON-FISSURÉ	CISAILLEMENT BÉTON NON-FISSURÉ	EXTRACTION BÉTON FISSURÉ	CISAILLEMENT BÉTON FISSURÉ
THA05040	Ø5 x 40	40	5	45	80	8	35	5	8	40	80	TX25	326	326	228	228
THA05060	Ø5 x 60	60	5	55	80	8	45	15	8	53	105	TX25	494	398	346	346
THA05080	Ø5 x 80	80	5	55	80	8	45	35	8	53	105	TX25	494	398	346	346
THA05100	Ø5 x 100	100	5	55	80	8	45	55	8	53	105	TX25	494	398	346	346
THA06045	Ø6 x 45	45	6	45	100	9	35	10	10	39	78	TX30	202	608	185	454
THA06050	Ø6 x 50	50	6	45	100	9	35	15	10	39	78	TX30	202	608	185	454
THA06060	Ø6 x 60	60	6	65	100	9	55	5	10	65	129	TX30	673	608	471	542
THA06080	Ø6 x 80	80	6	65	100	9	55	25	10	65	129	TX30	673	608	471	542
THA06100	Ø6 x 100	100	6	65	100	9	55	45	10	65	129	TX30	673	608	471	542
THA06120	Ø6 x 120	120	6	65	100	9	55	65	10	65	129	TX30	673	608	471	542
THA06140	Ø6 x 140	140	6	65	100	9	55	85	10	65	129	TX30	673	608	471	542
THA08060	Ø8 x 60	60	8	60	100	12	50	10	20	57	113	TX45	457	950	320	691
THA08080	Ø8 x 80	80	8	75	100	12	65	15	20	76	152	TX45	857	950	600	762
THA08100	Ø8 x 100	100	8	75	100	12	65	35	20	76	152	TX45	857	950	600	762
THA08120	Ø8 x 120	120	8	75	100	12	65	55	20	76	152	TX45	857	950	600	762
THA10100	Ø10 x 100	100	10	95	135	14	85	15	30	101	201	TX50	1310	1330	600	762
THA10120	Ø10 x 120	120	10	95	135	14	85	35	30	101	201	TX50	1310	1330	600	762

THP

Tête bombée. Recouvrement ATLANTIS C3-H. Homologué ETE Opt.1

CODE	MXL	LONGUEUR	Ø FORET	MIN. PROFONDEUR DE PERÇADE	MIN. ÉPAISSEUR DU SUPPORT	Ø ÉLÉMENT À FIXER	MIN. PROFONDEUR CHEVILLE	ÉPAISSEUR MAX. À FIXER	COUPLE DE SERRAGE	DISTANCE MIN. AU BORD	DISTANCE MIN. ENTRAXES	CLÉ D'INSTALLATION	EXTRACTION BÉTON NON-FISSURÉ	CISAILLEMENT BÉTON NON-FISSURÉ	EXTRACTION BÉTON FISSURÉ	CISAILLEMENT BÉTON FISSURÉ
THP05040	Ø5 x 40	40	5	45	80	8	35	5	8	40	80	TX30	326	326	228	228
THP05060	Ø5 x 60	60	5	55	80	8	45	15	8	53	105	TX30	494	398	346	346
THP06040	Ø6 x 40	40	6	45	100	9	35	5	10	39	78	TX40	202	608	185	454
THP06050	Ø6 x 50	50	6	45	100	9	35	15	10	39	78	TX40	202	608	185	454
THP06060	Ø6 x 60	60	6	65	100	9	55	5	10	65	129	TX40	673	608	471	542
THP06080	Ø6 x 80	80	6	65	100	9	55	25	10	65	129	TX40	673	608	471	542
THP06100	Ø6 x 100	100	6	65	100	9	55	45	10	65	129	TX40	673	608	471	542
THP08060	Ø8 x 60	60	8	60	100	12	50	10	20	57	113	TX45	457	950	320	691
THP08080	Ø8 x 80	80	8	75	100	12	65	15	20	76	152	TX45	857	950	600	762

THT

Tête TRUSS. Recouvrement ATLANTIS C3-H. Homologué ETE Opt.1

CODE	MXL	LONGUEUR	Ø FORET	MIN. PROFONDEUR DE PERÇADE	MIN. ÉPAISSEUR DU SUPPORT	Ø ÉLÉMENT À FIXER	MIN. PROFONDEUR CHEVILLE	ÉPAISSEUR MAX. À FIXER	COUPLE DE SERRAGE	DISTANCE MIN. AU BORD	DISTANCE MIN. ENTRAXES	CLÉ D'INSTALLATION	EXTRACTION BÉTON NON-FISSURÉ	CISAILLEMENT BÉTON NON-FISSURÉ	EXTRACTION BÉTON FISSURÉ	CISAILLEMENT BÉTON FISSURÉ
THT06040	Ø6 x 40	40	6	45	100	9	35	5	10	39	78	TX30	202	608	185	454
THT06050	Ø6 x 50	50	6	45	100	9	35	15	10	39	78	TX30	202	608	185	454
THT06060	Ø6 x 60	60	6	65	100	9	55	5	10	65	129	TX30	673	608	471	542

TFE

Tête hexagonale. Recouvrement zinguée. Homologué ETE Opt.1

CODE	MXL	LONGUEUR	Ø FORET	MIN. PROFONDEUR DE PERÇADE	MIN. ÉPAISSEUR DU SUPPORT	Ø ÉLÉMENT À FIXER	MIN. PROFONDEUR CHEVILLE	ÉPAISSEUR MAX. À FIXER	COUPLE DE SERRAGE	DISTANCE MIN. AU BORD	DISTANCE MIN. ENTRAXES	CLÉ D'INSTALLATION	EXTRACTION BÉTON NON-FISSURÉ	CISAILLEMENT BÉTON NON-FISSURÉ	EXTRACTION BÉTON FISSURÉ	CISAILLEMENT BÉTON FISSURÉ
TFE05040	Ø5 x 40	40	5	45	80	8	35	5	8	40	80	8	326	326	228	228
TFE05050	Ø5 x 50	50	5	55	80	8	45	5	8	53	105	8	494	398	346	346
TFE05060	Ø5 x 60	60	5	55	80	8	45	15	8	53	105	8	494	398	346	346
TFE05080	Ø5 x 80	80	5	55	80	8	45	35	8	53	105	8	494	398	346	346
TFE05100	Ø5 x 100	100	5	55	80	8	45	55	8	53	105	8	494	398	346	346
TFE06040	Ø6 x 40	40	6	45	100	9	35	5	10	39	78	10	202	608	185	454
TFE06050	Ø6 x 50	50	6	45	100	9	35	15	10	39	78	10	202	608	185	454
TFE06060	Ø6 x 60	60	6	65	100	9	55	5	10	65	129	10	673	608	471	542
TFE06070	Ø6 x 70	70	6	65	100	9	55	15	10	65	129	10	673	608	471	542
TFE06080	Ø6 x 80	80	6	65	100	9	55	25	10	65	129	10	673	608	471	542
TFE06100	Ø6 x 100	100	6	65	100	9	55	45	10	65	129	10	673	608	471	542
TFE06120	Ø6 x 120	120	6	65	100	9	55	65	10	65	129	10	673	608	471	542
TFE08055	Ø8 x 55	55	8	60	100	12	50	5	20	57	113	13	457	950	320	691
TFE08060	Ø8 x 60	60	8	60	100	12	50	10	20	57	113	13	457	950	320	691
TFE08070	Ø8 x 70	70	8	75	100	12	65	5	20	76	152	13	857	950	600	762
TFE08080	Ø8 x 80	80	8	75	100	12	65	15	20	76	152	13	857	950	600	762
TFE08090	Ø8 x 90	90	8	75	100	12	65	25	20	76	152	13	857	950	600	762
TFE08100	Ø8 x 100	100	8	75	100	12	65	35	20	76	152	13	857	950	600	762
TFE08110	Ø8 x 110	110	8	75	100	12	65	45	20	76	152	13	857	950	600	762
TFE08120	Ø8 x 120	120	8	75	100	12	65	55	20	76	152	13	857	950	600	762
TFE08140	Ø8 x 140	140	8	75	100	12	65	75	20	76	152	13	857	950	600	762
TFE10060	Ø10 x 60	60	10	65	100	14	55	5	30	63	125	15	638	1245	447	871
TFE10070	Ø10 x 70	70	10	65	100	14	55	15	30	63	125	15	638	1245	447	871
TFE10080	Ø10 x 80	80	10	85	120	14	75	25	30	88	176	15	638	1245	447	871
TFE10090	Ø10 x 90	90	10	95	135	14	85	5	30	101	201	15	1310	1330	917	1330
TFE10100	Ø10 x 100	100	10	95	135	14	85	15	30	101	201	15	1310	1330	917	1330
TFE10120	Ø10 x 120	120	10	95	135	14	85	35	30	101	201	15	1310	1330	917	1330
TFE10140	Ø10 x 140	140	10	95	135	14	85	55	30	101	201	15	1310	1330	917	1330
TFE12080	Ø12 x 80	80	12	90	120	16	75	5	50	87	174	18	1055	1808	738	1720
TFE12090	Ø12 x 90	90	12	90	120	16	75	15	50	87	174	18	1055	1808	738	1720
TFE12110	Ø12 x 110	110	12	120	170	16	105	5	50	126	251	18	1822	1808	1275	1808
TFE12130	Ø12 x 130	130	12	120	170	16	105	25	50	126	251	18	1822	1808	1275	1808
TFE12150	Ø12 x 150	150	12	120	170	16	105	45	50	126	251	18	1822	1808	1275	1808
TFE14080	Ø14 x 80	80	14	90	120	18	75	5	70	87	174	21	1055	2559	738	1883
TFE14100	Ø14 x 100	100	14	90	120	18	75	25	70	87	174	21	1055	2559	738	1883
TFE14120	Ø14 x 120	120	14	130	185	18	115	5	70	138	276	21	2107	2559	1475	2559
TFE14130	Ø14 x 130	130	14	130	185	18	115	15	70	138	276	21	2107	2559	1475	2559
TFE14140	Ø14 x 140	140	14	130	185	18	115	25	70	138	276	21	2107	2559	1475	2559
TFE14160	Ø14 x 160	160	14	130	185	18	115	45	70	138	276	21	2107	2559	1475	2559
TFE16100	Ø16 x 100	100	16	100	115	20	80	20	80	87	174	24	1055	2257	738	1580
TFE16150	Ø16 x 150	150	16	140	185	20	120	30	80	138	276	24	2107	2814	1475	2814
TFE18100	Ø18 x 100	100	18	110	140	22	90	10	90	105	209	24	1384	3680	968	2576
TFE18130	Ø18 x 130	130	18	110	140	22	90	40	90	105	209	24	1384	3680	968	2576
TFE18160	Ø18 x 160	160	18	160	225	22	140	20	90	168	336	24	2830	3921	1981	3921
TFE18180	Ø18 x 180	180	18	160	225	22	140	40	90	168	336	24	2830	3921	1981	3921
TFE18200	Ø18 x 200	200	18	160	225	22	140	60	90	168	336	24	2830	3921	1981	3921

TFA

Tête fraisée. Recouvrement zinguée. Homologué ETE Opt.1

CODE	MXL	LONGUEUR	Ø FORET	MIN. PROFONDEUR DE PERÇADE	MIN. ÉPAISSEUR DU SUPPORT	Ø ÉLÉMENT À FIXER	MIN. PROFONDEUR CHEVILLE	ÉPAISSEUR MAX. À FIXER	COUPLE DE SERRAGE	DISTANCE MIN. AU BORD	DISTANCE MIN. ENTRAXES	CLÉ D'INSTALLATION	EXTRACTION BÉTON NON-FISSURÉ	CISAILLEMENT BÉTON NON-FISSURÉ	EXTRACTION BÉTON FISSURÉ	CISAILLEMENT BÉTON FISSURÉ
TFA05040	Ø5 x 40	40	5	45	80	8	35	5	8	40	80	TX25	326	326	228	228
TFA05060	Ø5 x 60	60	5	55	80	8	45	15	8	53	105	TX25	494	398	346	346
TFA05080	Ø5 x 80	80	5	55	80	8	45	35	8	53	105	TX25	494	398	346	346
TFA05100	Ø5 x 100	100	5	55	80	8	45	55	8	53	105	TX25	494	398	346	346
TFA06045	Ø6 x 45	45	6	45	100	9	35	10	10	39	78	TX30	202	608	185	454
TFA06050	Ø6 x 50	50	6	45	100	9	35	15	10	39	78	TX30	202	608	185	454
TFA06060	Ø6 x 60	60	6	65	100	9	55	5	10	65	129	TX30	673	608	471	542
TFA06080	Ø6 x 80	80	6	65	100	9	55	25	10	65	129	TX30	673	608	471	542
TFA06100	Ø6 x 100	100	6	65	100	9	55	45	10	65	129	TX30	673	608	471	542
TFA06120	Ø6 x 120	120	6	65	100	9	55	65	10	65	129	TX30	673	608	471	542
TFA06140	Ø6 x 140	140	6	65	100	9	55	85	10	65	129	TX30	673	608	471	542
TFA08060	Ø8 x 60	60	8	60	100	12	50	10	20	57	113	TX45	457	950	320	691
TFA08080	Ø8 x 80	80	8	75	100	12	65	15	20	76	152	TX45	857	950	600	762
TFA08100	Ø8 x 100	100	8	75	100	12	65	35	20	76	152	TX45	857	950	600	762
TFA08120	Ø8 x 120	120	8	75	100	12	65	55	20	76	152	TX45	857	950	600	762
TFA10100	Ø10 x 100	100	10	95	135	14	85	15	30	101	201	TX50	1310	1330	600	762
TFA10120	Ø10 x 120	120	10	95	135	14	85	35	30	101	201	TX50	1310	1330	600	762

TFN

Vis a béton avec recouvrement zingué. Homologué ETE Opt.1. Tête hexagonale sans rondelle

CODE	MXL	LONGUEUR	Ø FORET	MIN. PROFONDEUR DE PERÇADE	MIN. ÉPAISSEUR DU SUPPORT	Ø ÉLÉMENT À FIXER	MIN. PROFONDEUR CHEVILLE	ÉPAISSEUR MAX. À FIXER	COUPLE DE SERRAGE	DISTANCE MIN. AU BORD	DISTANCE MIN. ENTRAXES	CLÉ D'INSTALLATION	EXTRACTION BÉTON NON-FISSURÉ	CISAILLEMENT BÉTON NON-FISSURÉ	EXTRACTION BÉTON FISSURÉ	CISAILLEMENT BÉTON FISSURÉ
TFN14080	Ø14 x 80	80	14	90	120	18	75	5	70	87	174	24	1055	2559	738	1883

INDEX
A PERFECT FIXING

TFS

Vis a béton avec recouvrement zingué. Homologué ETE Opt.1. Goujon

CODE	MXL	LONGUEUR	Ø FORET	MIN. PROFONDEUR DE PERÇADE	MIN. ÉPAISSEUR DU SUPPORT	Ø ÉLÉMENT À FIXER	MIN. PROFONDEUR CHEVILLE	ÉPAISSEUR MAX. À FIXER	COUPLE DE SERRAGE	DISTANCE MIN. AU BORD	DISTANCE MIN. ENTRAXES	CLÉ D'INSTALLATION	EXTRACTION BÉTON NON-FISSURÉ	CISAILLEMENT BÉTON NON-FISSURÉ	EXTRACTION BÉTON FISSURÉ	CISAILLEMENT BÉTON FISSURÉ
TFS06100	Ø6 x 100	100	6	65	100	9	55	31	10	65	129	5	673	608	471	542
TFS06120	Ø6 x 120	120	6	65	100	9	55	51	10	65	129	5	673	608	471	542
TFS08110	Ø8 x 110	110	8	75	100	12	65	29	20	76	152	7	857	950	600	762
TFS08130	Ø8 x 130	130	8	75	100	12	65	49	20	76	152	7	857	950	600	762
TFS10120	Ø10 x 120	120	10	85	120	14	75	26	30	88	176	8	1068	1330	748	987
TFS10140	Ø10 x 140	140	10	85	120	14	75	47	30	88	176	8	1068	1330	748	987

TFP

Tête bombée. Recouvrement zingué. Homologué ETE Opt.1

CODE	MXL	LONGUEUR	Ø FORET	MIN. PROFONDEUR DE PERÇADE	MIN. ÉPAISSEUR DU SUPPORT	Ø ÉLÉMENT À FIXER	MIN. PROFONDEUR CHEVILLE	ÉPAISSEUR MAX. À FIXER	COUPLE DE SERRAGE	DISTANCE MIN. AU BORD	DISTANCE MIN. ENTRAXES	CLÉ D'INSTALLATION	EXTRACTION BÉTON NON-FISSURÉ	CISAILLEMENT BÉTON NON-FISSURÉ	EXTRACTION BÉTON FISSURÉ	CISAILLEMENT BÉTON FISSURÉ
TFP05040	Ø5 x 40	40	5	45	80	8	35	5	8	40	80	TX30	326	326	228	228
TFP05060	Ø5 x 60	60	5	55	80	8	45	15	8	53	105	TX30	494	398	346	346
TFP06040	Ø6 x 40	40	6	45	100	9	35	5	10	39	78	TX40	202	608	185	454
TFP06050	Ø6 x 50	50	6	45	100	9	35	15	10	39	78	TX40	202	608	185	454
TFP06060	Ø6 x 60	60	6	65	100	9	55	5	10	65	129	TX40	673	608	471	542
TFP06080	Ø6 x 80	80	6	65	100	9	55	25	10	65	129	TX40	673	608	471	542
TFP06100	Ø6 x 100	100	6	65	100	9	55	45	10	65	129	TX40	673	608	471	542
TFP08060	Ø8 x 60	60	8	60	100	12	50	10	20	57	113	TX45	457	950	320	691
TFP08080	Ø8 x 80	80	8	75	100	12	65	15	20	76	152	TX45	857	950	600	762

TFT

Tête TRUSS. Recouvrement zingué. Homologué ETE Opt.1

CODE	MXL	LONGUEUR	Ø FORET	MIN. PROFONDEUR DE PERÇADE	MIN. ÉPAISSEUR DU SUPPORT	Ø ÉLÉMENT À FIXER	MIN. PROFONDEUR CHEVILLE	ÉPAISSEUR MAX. À FIXER	COUPLE DE SERRAGE	DISTANCE MIN. AU BORD	DISTANCE MIN. ENTRAXES	CLÉ D'INSTALLATION	EXTRACTION BÉTON NON-FISSURÉ	CISAILLEMENT BÉTON NON-FISSURÉ	EXTRACTION BÉTON FISSURÉ	CISAILLEMENT BÉTON FISSURÉ
TFT06040	Ø6 x 40	40	6	45	100	9	35	5	10	39	78	TX30	202	608	185	454
TFT06050	Ø6 x 50	50	6	45	100	9	35	15	10	39	78	TX30	202	608	185	454
TFT06060	Ø6 x 60	60	6	65	100	9	55	5	10	65	129	TX30	673	608	471	542

TFF

Vis a béton avec recouvrement zingué. Homologué ETE Opt.1. Tête filetage femelle

CODE	MXL	LONGUEUR	Ø FORET	MIN. PROFONDEUR DE PERÇADE	MIN. ÉPAISSEUR DU SUPPORT	Ø ÉLÉMENT À FIXER	MIN. PROFONDEUR CHEVILLE	COUPLE DE SERRAGE (NM)	DISTANCE MIN. AU BORD	DISTANCE MIN. ENTRAXES	CLÉ D'INSTALLATION	EXTRACTION BÉTON NON-FISSURÉ	CISAILLEMENT BÉTON NON-FISSURÉ	EXTRACTION BÉTON FISSURÉ	CISAILLEMENT BÉTON FISSURÉ
TFF06035	Ø6 x 35	35	6	45	100	--	35	10	39	78	13	202	608	185	454
TFF06055	Ø6 x 55	55	6	65	100	--	55	10	65	129	13	673	608	471	542

TFM

Vis a béton avec recouvrement zingué. Homologué ETE Opt.1. Tête filetage male

CODE	MXL	LONGUEUR	Ø FORET	MIN. PROFONDEUR DE PERÇADE	MIN. ÉPAISSEUR DU SUPPORT	Ø ÉLÉMENT À FIXER	MIN. PROFONDEUR CHEVILLE	COUPLE DE SERRAGE (NM)	DISTANCE MIN. AU BORD	DISTANCE MIN. ENTRAXES	CLÉ D'INSTALLATION	EXTRACTION BÉTON NON-FISSURÉ	CISAILLEMENT BÉTON NON-FISSURÉ	EXTRACTION BÉTON FISSURÉ	CISAILLEMENT BÉTON FISSURÉ
TFM06035	Ø6 x 35	35	6	45	100	--	35	10	39	78	13	202	608	185	454
TFM06055	Ø6 x 55	55	6	65	100	--	55	10	65	129	13	673	608	471	542

TXE

Vis a béton Bimetal. Homologué ETE Opt.1. Tête hexagonale

CODE	MXL	LONGUEUR	Ø FORET	MIN. PROFONDEUR DE PERÇADE	MIN. ÉPAISSEUR DU SUPPORT	Ø ÉLÉMENT À FIXER	MIN. PROFONDEUR CHEVILLE	COUPLE DE SERRAGE (NM)	DISTANCE MIN. AU BORD	DISTANCE MIN. ENTRAXES	CLÉ D'INSTALLATION	EXTRACTION BÉTON NON-FISSURÉ	CISAILLEMENT BÉTON NON-FISSURÉ	EXTRACTION BÉTON FISSURÉ	CISAILLEMENT BÉTON FISSURÉ
TXE06040	Ø6 x 40	40	6	45	80	9	35	10	39	78	10	222	512	40	414
TXE06060	Ø6 x 60	60	6	65	80	9	55	10	65	129	10	485	512	303	495
TXE08070	Ø8 x 70	70	8	75	80	12	65	20	76	152	13	714	853	500	834
TXE08080	Ø8 x 80	80	8	75	80	12	65	20	76	152	13	714	853	500	834
TXE08090	Ø8 x 90	90	8	75	80	12	65	20	76	152	13	714	853	500	834
TXE08105	Ø8 x 105	105	8	75	80	12	65	20	76	152	13	714	853	500	834
TXE10070	Ø10 x 70	70	10	65	80	14	55	30	63	125	15	532	1168	372	818
TXE10090	Ø10 x 90	90	10	95	100	14	85	30	101	201	15	1091	1401	764	1401
TXE10100	Ø10 x 100	100	10	95	100	14	85	30	101	201	15	1091	1401	764	1401
TXE10120	Ø10 x 120	120	10	95	100	14	85	30	101	201	15	1091	1401	764	1401
TXE12080	Ø12 x 80	80	12	90	120	16	75	50	87	174	18	879	2029	570	1617
TXE12110	Ø12 x 110	110	12	120	160	16	105	50	126	251	18	1822	2029	1275	2029

TXA

Vis a béton Bimetal. Homologué ETE Opt.1. Tête fraisée

CODE	MXL	LONGUEUR	Ø FORET	MIN. PROFONDEUR DE PERÇADE	MIN. ÉPAISSEUR DU SUPPORT	Ø ÉLÉMENT À FIXER	MIN. PROFONDEUR CHEVILLE	COUPLE DE SERRAGE (NM)	DISTANCE MIN. AU BORD	DISTANCE MIN. ENTRAXES	CLÉ D'INSTALLATION	EXTRACTION BÉTON NON-FISSURÉ	CISAILLEMENT BÉTON NON-FISSURÉ	EXTRACTION BÉTON FISSURÉ	CISAILLEMENT BÉTON FISSURÉ
TXA08060	Ø6 x 40	60	8	60	80	12	50	20	57	113	TX45	405	853	202	656
TXA08080	Ø6 x 60	80	8	75	80	12	65	20	76	152	TX45	714	853	500	834
TXA08120	Ø8 x 70	120	8	75	80	12	65	20	76	152	TX45	714	853	500	834
TXA10070	Ø8 x 80	70	10	65	80	14	55	30	63	125	TX50	532	1168	372	818
TXA10090	Ø8 x 90	90	10	95	100	14	85	30	101	201	TX50	1091	1401	764	1401
TXA10120	Ø8 x 105	120	10	95	100	14	85	30	101	201	TX50	1091	1401	764	1401

TXP

Vis a béton Bimetal. Homologué ETE Opt.1. Tête bombée

CODE	MXL	LONGUEUR	Ø FORET	MIN. PROFONDEUR DE PERÇADE	MIN. ÉPAISSEUR DU SUPPORT	Ø ÉLÉMENT À FIXER	MIN. PROFONDEUR CHEVILLE	ÉPAISSEUR MAX. À FIXER	COUPLE DE SERRAGE	DISTANCE MIN. AU BORD	DISTANCE MIN. ENTRAXES	CLÉ D'INSTALLATION	EXTRACTION BÉTON NON-FISSURÉ	CISAILLEMENT BÉTON NON-FISSURÉ	EXTRACTION BÉTON FISSURÉ	CISAILLEMENT BÉTON FISSURÉ
TXP06050	Ø6 x 50	50	6	45	100	9	35	15	10	39	78	TX40	202	608	185	454
TXP06060	Ø6 x 60	60	6	65	100	9	55	5	10	65	129	TX40	673	608	471	542
TXP06080	Ø6 x 80	80	6	65	100	9	55	25	10	65	129	TX40	673	608	471	542
TXP06100	Ø6 x 100	100	6	65	100	9	55	45	10	65	129	TX40	673	608	471	542
TXP08060	Ø8 x 60	60	8	60	100	12	50	10	20	57	113	TX45	457	950	320	691
TXP08080	Ø8 x 80	80	8	75	100	12	65	15	20	76	152	TX45	857	950	600	762

TXT

Vis a béton Bimetal. Homologué ETE Opt.1. Tête TRUSS

CODE	MXL	LONGUEUR	Ø FORET	MIN. PROFONDEUR DE PERÇADE	MIN. ÉPAISSEUR DU SUPPORT	Ø ÉLÉMENT À FIXER	MIN. PROFONDEUR CHEVILLE	ÉPAISSEUR MAX. À FIXER	COUPLE DE SERRAGE	DISTANCE MIN. AU BORD	DISTANCE MIN. ENTRAXES	CLÉ D'INSTALLATION	EXTRACTION BÉTON NON-FISSURÉ	CISAILLEMENT BÉTON NON-FISSURÉ	EXTRACTION BÉTON FISSURÉ	CISAILLEMENT BÉTON FISSURÉ
TXT06040	Ø6 x 40	40	6	45	100	9	35	5	10	39	78	TX30	202	608	185	454
TXT06050	Ø6 x 50	50	6	45	100	9	35	15	10	39	78	TX30	202	608	185	454
TXT06060	Ø6 x 60	60	6	65	100	9	55	5	10	65	129	TX30	673	608	471	542

HO

Vis à béton

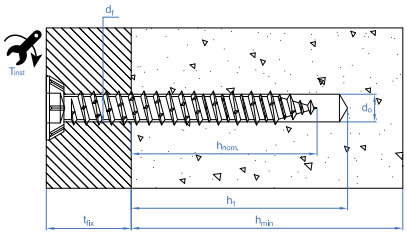

HP / HPZ

Tête plate, TX. Bichromatée

CODE	MXL	ÉPAISSEUR MAX. À FIXER	Ø FORET	MIN. PROFONDEUR DE PERÇADE	MIN. PROFONDEUR CHEVILLE	CLÉ D'INSTALLATION	COUPLE DE SERRAGE (NM)	Ø ÉLÉMENT À FIXER	MIN. ÉPAISSEUR DU SUPPORT	EXTRACTION BÉTON NON-FISSURÉ	CISAILLEMENT BÉTON NON-FISSURÉ
HP75072	7,5 x 72	40	6	50	30	TX30	15	9	100	90	-
HP75092	7,5 x 92	60	6	50	30	TX30	15	9	100	90	-
HP75112	7,5 x 112	80	6	50	30	TX30	15	9	100	90	-
HP75132	7,5 x 132	100	6	50	30	TX30	15	9	100	90	-
HP75152	7,5 x 152	120	6	50	30	TX30	15	9	100	90	-
HP75182	7,5 x 182	150	6	50	30	TX30	15	9	100	90	-
HPZ75072	7,5 x 72	40	6	50	30	TX30	15	9	100	90	-
HPZ75092	7,5 x 92	60	6	50	30	TX30	15	9	100	90	-
HPZ75112	7,5 x 112	80	6	50	30	TX30	15	9	100	90	-
HPZ75132	7,5 x 132	100	6	50	30	TX30	15	9	100	90	-
HPZ75152	7,5 x 152	120	6	50	30	TX30	15	9	100	90	-
HPZ75182	7,5 x 182	150	6	50	30	TX30	15	9	100	90	-
HPZ75212	7,5 x 212	180	6	50	30	TX30	15	9	100	90	-

HR

Tête cylindrique, Tx

CODE	MXL	ÉPAISSEUR MAX. À FIXER	Ø FORET	MIN. PROFONDEUR DE PERÇADE	MIN. PROFONDEUR CHEVILLE	CLÉ D'INSTALLATION	COUPLE DE SERRAGE (NM)	Ø ÉLÉMENT À FIXER	MIN. ÉPAISSEUR DU SUPPORT	DISTANCE MIN. AU BORD	DISTANCE MIN. ENTRAXES	EXTRACTION BÉTON NON-FISSURÉ	CISAILLEMENT BÉTON NON-FISSURÉ
HR75072	7,5 x 72	32	6	45	40	TX30	15	9	100	-	-	100	-
HR75092	7,5 x 92	52	6	45	40	TX30	15	9	100	-	-	100	-
HR75112	7,5 x 112	72	6	45	40	TX30	15	9	100	-	-	100	-
HR75132	7,5 x 132	92	6	45	40	TX30	15	9	100	-	-	100	-

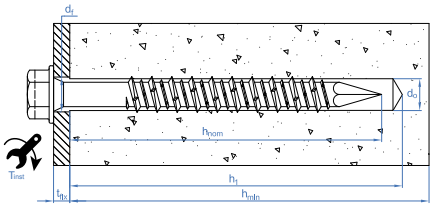

HEA

Vis avec tête hexagonale

CODE	MXL	ÉPAISSEUR MAX. À FIXER	Ø FORET	MIN. PROFONDEUR DE PERÇADE	MIN. PROFONDEUR CHEVILLE	CLÉ D'INSTALLATION	COUPLE DE SERRAGE (NM)	Ø ÉLÉMENT À FIXER	MIN. ÉPAISSEUR DU SUPPORT	EXTRACTION BÉTON NON-FISSURÉ	CISAILLEMENT BÉTON NON-FISSURÉ
HE65032	6,5 x 32	7	5	40	28	8 + ranura	12	8	100	-	-
HE65045	6,5 x 45	5	5	50	40	8 + ranura	12	8	100	165	-
HE65057	6,5 x 57	17	5	50	40	8 + ranura	12	8	100	165	-
HE65070	6,5 x 70	30	5	50	40	8 + ranura	12	8	100	165	-
HE65080	6,5 x 80	40	5	50	40	8 + ranura	12	8	100	165	-
HE65100	6,5 x 100	60	5	50	40	8 + ranura	12	8	100	165	-
HE65115	6,5 x 115	75	5	50	40	8 + ranura	12	8	100	165	-
HE65125	6,5 x 125	85	5	50	40	8 + ranura	12	8	100	165	-
HE65150	6,5 X 150	110	5	50	40	8 + ranura	12	8	100	165	-
HE65180	6,5 X 180	140	5	50	40	8 + ranura	12	8	100	165	-
HE65200	6,5 X 200	160	5	50	40	8 + ranura	12	8	100	165	-

HEA + ARVUL

Vis avec rondelle vulcanisée intégrée. Acier EPDM

CODE	MXL	ÉPAISSEUR MAX. À FIXER	Ø FORET	MIN. PROFONDEUR DE PERÇADE	MIN. PROFONDEUR CHEVILLE	CLÉ D'INSTALLATION	COUPLE DE SERRAGE (NM)	Ø ÉLÉMENT À FIXER	MIN. ÉPAISSEUR DU SUPPORT	EXTRACTION BÉTON NON-FISSURÉ	CISAILLEMENT BÉTON NON-FISSURÉ
HE1665032	6,5 x 32	7	5	40	28	8 + ranura	12	8	100	65	-
HE1665045	6,5 x 45	5	5	50	40	8 + ranura	12	8	100	65	-
HE1665057	6,5 x 57	17	5	50	40	8 + ranura	12	8	100	65	-
HE1665070	6,5 x 70	30	5	50	40	8 + ranura	12	8	100	65	-
HE1665080	6,5 x 80	40	5	50	40	8 + ranura	12	8	100	65	-
HE1665100	6,5 x 100	60	5	50	40	8 + ranura	12	8	100	65	-
HE1665115	6,5 x 115	75	5	50	40	8 + ranura	12	8	100	65	-
HE1665125	6,5 x 125	85	5	50	40	8 + ranura	12	8	100	65	-
HE1665150	6,5 X 150	110	5	50	40	8 + ranura	12	8	100	65	-
HE1665180	6,5 X 180	140	5	50	40	8 + ranura	12	8	100	65	-
HE1665200	6,5 X 200	160	5	50	40	8 + ranura	12	8	100	65	-

SL

Cheville de sécurité pour charges lourdes sur béton

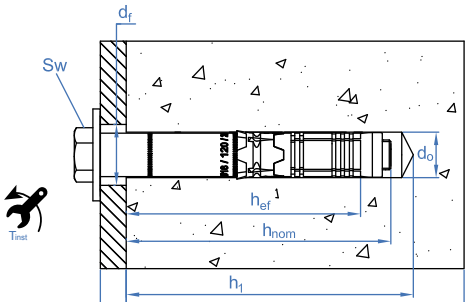

SL-PT

Homologuée ATE Opt.1. Hexagonale

CODE	MXL	ÉPAISSEUR MAX. À FIXER	Ø FORET	MIN. PROFONDEUR DE PERÇADE	MIN. PROFONDEUR CHEVILLE	CLÉ D'INSTALLATION	COUPLE DE SERRAGE (NM)	Ø ÉLÉMENT À FIXER	MIN. ÉPAISSEUR DU SUPPORT	DISTANCE MIN. AU BORD	DISTANCE MIN. ENTRAXES	EXTRACTION BÉTON NON-FISSURÉ	CISAILLEMENT BÉTON NON-FISSURÉ	EXTRACTION BÉTON FISSURÉ	CISAILLEMENT BÉTON FISSURÉ
SLPT10070	M6 x 70	10	10	70	59	10	15	12	100	75	150	728	844	591	591
SLPT10080	M6 x 80	20	10	70	59	10	15	12	100	75	150	728	844	591	591
SLPT10100	M6x 100	40	10	70	59	10	15	12	100	75	150	728	844	591	591
SLPT10110	M6 x 110	50	10	70	59	10	15	12	100	75	150	728	844	591	591
SLPT12080	M8 x 80	5	12	85	72	13	30	14	120	90	180	971	1922	777	1554
SLPT12090	M8 x 90	15	12	85	72	13	30	14	120	90	180	971	1922	777	1554
SLPT12100	M8 x 100	25	12	85	72	13	30	14	120	90	180	971	1922	777	1554
SLPT12120	M8 x 120	45	12	85	72	13	30	14	120	90	180	971	1922	777	1554
SLPT16100	M10 x 100	15	16	95	83	17	50	18	140	105	210	1399	2797	979	1958
SLPT16120	M10 x 120	35	16	95	83	17	50	18	140	105	210	1399	2797	979	1958
SLPT16140	M10 x 140	55	16	95	83	17	50	18	140	105	210	1399	2797	979	1958
SLPT16160	M10 x 160	75	16	95	83	17	50	18	140	105	210	1399	2797	979	1958
SLPT18110	M12 x 110	10	18	110	97	19	80	20	170	130	255	1871	3743	1310	2620
SLPT18120	M12 x 120	20	18	110	97	19	80	20	170	130	255	1871	3743	1310	2620
SLPT18140	M12 x 140	40	18	110	97	19	80	20	170	130	255	1871	3743	1310	2620
SLPT18150	M12 x 150	50	18	110	97	19	80	20	170	130	255	1871	3743	1310	2620
SLPT18170	M12 x 170	70	18	110	97	19	80	20	170	130	255	1871	3743	1310	2620
SLPT18200	M12 x 200	100	18	110	97	19	80	20	170	130	255	1871	3743	1310	2620
SLPT24140	M16 x 140	20	24	130	117	24	160	26	200	150	300	1990	4776	1393	3343
SLPT24170	M16 x 170	50	24	130	117	24	160	26	200	150	300	1990	4776	1393	3343
SLPT24200	M16 x 200	80	24	130	117	24	160	26	200	150	300	1990	4776	1393	3343
SLPT24220	M16 x 220	100	24	130	117	24	160	26	200	150	300	1990	4776	1393	3343
SLPT28170	M20 x 170	20	28	160	146	30	240	31	250	190	375	2781	6674	1947	4672
SLPT28200	M20 x 200	50	28	160	146	30	240	31	250	190	375	2781	6674	1947	4672
SLPT28240	M20 x 240	90	28	160	146	30	240	31	250	190	375	2781	6674	1947	4672

SL-PC

Homologuée ATE Opt.1. Hexagonale

CODE	MXL	ÉPAISSEUR MAX. À FIXER	Ø FORET	MIN. PROFONDEUR DE PERÇADE	MIN. PROFONDEUR CHEVILLE	CLÉ D'INSTALLATION	COUPLE DE SERRAGE (NM)	Ø ÉLÉMENT À FIXER	MIN. ÉPAISSEUR DU SUPPORT	DISTANCE MIN. AU BORD	DISTANCE MIN. ENTRAXES	EXTRACTION BÉTON NON-FISSURÉ	CISAILLEMENT BÉTON NON-FISSURÉ	EXTRACTION BÉTON FISSURÉ	CISAILLEMENT BÉTON FISSURÉ
SLPC10070	M6 x 70	10	10	70	59	4	15	12	100	75	150	782	844	591	591
SLPC10080	M6 x 80	20	10	70	59	4	15	12	100	75	150	782	844	591	591
SLPC10100	M6 x 100	40	10	70	59	4	15	12	100	75	150	782	844	591	591
SLPC12100	M8 x 100	25	12	85	72	5	30	14	120	90	180	1110	1922	777	1554
SLPC16100	M10 x 100	15	16	95	83	6	50	18	140	105	210	1399	2797	979	1958
SLPC16120	M10 x 120	35	16	95	83	6	50	18	140	105	210	1399	2797	979	1958
SLPC18120	M12 x 120	20	18	110	97	8	80	20	170	130	255	1871	3743	1310	2620

SL-PE

Homologué ETE Opt.1. Tige filetée

CODE	MXL	ÉPAISSEUR MAX. À FIXER	Ø FORET	MIN. PROFONDEUR DE PERÇADE	MIN. PROFONDEUR CHEVILLE	CLÉ D'INSTALLATION	COUPLE DE SERRAGE (NM)	Ø ÉLÉMENT À FIXER	MIN. ÉPAISSEUR DU SUPPORT	DISTANCE MIN. AU BORD	DISTANCE MIN. ENTRAXES	EXTRACTION BÉTON NON-FISSURÉ	CISAILLEMENT BÉTON NON-FISSURÉ	EXTRACTION BÉTON FISSURÉ	CISAILLEMENT BÉTON FISSURÉ
SLPE12095	M8 x 95	20	12	85	72	13	30	14	120	90	180	971	1922	777	1554
SLPE12155	M8 x 155	80	12	85	72	13	30	14	120	90	180	971	1922	777	1554
SLPE16125	M10 x 125	40	16	95	83	17	50	18	140	105	210	1399	2797	979	1958
SLPE16160	M10 x 160	75	16	95	83	17	50	18	140	105	210	1399	2797	979	1958
SLPE16245	M10 x 245	160	16	95	83	17	50	18	140	105	210	1399	2797	979	1958
SLPE18150	M12 x 150	50	18	110	97	19	80	20	170	130	255	1871	3743	1310	2620
SLPE18170	M12 x 170	70	18	110	97	19	80	20	170	130	255	1871	3743	1310	2620
SLPE18260	M12 x 260	160	18	110	97	19	80	20	170	130	255	1871	3743	1310	2620
SLPE24145	M16 x 145	25	24	130	117	24	160	26	200	150	300	1990	4776	1393	3343
SLPE24170	M16 x 170	50	24	130	117	24	160	26	200	150	300	1990	4776	1393	3343
SLPE24200	M16 x 200	80	24	130	117	24	160	26	200	150	300	1990	4776	1393	3343
SLPE24280	M16 x 280	160	24	130	117	24	160	26	200	150	300	1990	4776	1393	3343
SLPE28210	M20 x 210	60	28	160	146	30	240	31	250	190	375	2781	6674	1947	4672
SLPE28230	M20 x 230	80	28	160	146	30	240	31	250	190	375	2781	6674	1947	4672
SLPE28310	M20 x 310	160	28	160	146	30	240	31	250	190	375	2781	6674	1947	4672

CH

Cheville anti-rotation pour charges moyennes

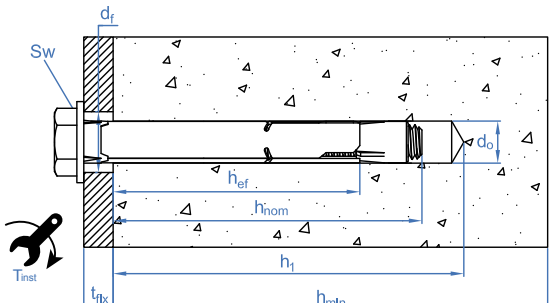

CH-TO

Vis tête hexagonale 6.8. Homologué ATE Opt.7

CODE	MXL	ÉPAISSEUR MAX. À FIXER	Ø FORET	MIN. PROFONDEUR DE PERÇADE	MIN. PROFONDEUR CHEVILLE	CLÉ D'INSTALLATION	COUPLE DE SERRAGE (NM)	Ø ÉLÉMENT À FIXER	MIN. ÉPAISSEUR DU SUPPORT	DISTANCE MIN. AU BORD	DISTANCE MIN. ENTRAXES	EXTRACTION BÉTON NON-FISSURÉ	CISAILLEMENT BÉTON NON-FISSURÉ
ACHT08C	M6 x 45	5	8	45	39	10	10	9	100	41	41	267	351
ACHT08L	M6 x 60	20	8	45	39	10	10	9	100	41	41	267	351
ACHT09C	M6 x 45	5	9	45	39	10	10	10	100	41	41	267	351
ACHT09L	M6 x 60	20	9	45	39	10	10	10	100	41	41	267	351
ACHT10C	M8 x 60	5	10	60	51	13	20	12	100	54	54	485	604
ACHT10L	M8 x 80	27	10	60	51	13	20	12	100	54	54	485	604
ACHT11C	M8 x 60	5	11	60	51	13	20	13	100	54	54	485	604
ACHT11L	M8 x 80	27	11	60	51	13	20	13	100	54	54	485	604
ACHT12C	M10 x 70	5	12	75	65	17	35	14	100	65	65	662	794
ACHT12L	M10 x 100	32	12	75	65	17	35	14	100	65	65	662	794
ACHT14C	M10 x 70	5	14	75	65	17	35	16	100	65	65	662	794
ACHT14L	M10 x 100	32	14	75	65	17	35	16	100	65	65	662	794
ACHT16C	M12 x 80	5	16	80	70	19	50	18	110	74	74	812	974
ACHT16L	M12 x 110	37	16	80	70	19	50	18	110	74	74	812	974
ACHT20C	M16 x 110	15	20	105	92	24	140	22	145	97	97	1459	2744
ACHT25C	M20 x 130	25	25	130	102	30	240	27	160	120	240	1424	3417

CH-A2

Inoxydable A2 Homologué ATE. Opt.7

CODE	MXL	ÉPAISSEUR MAX. À FIXER	Ø FORET	MIN. PROFONDEUR DE PERÇADE	MIN. PROFONDEUR CHEVILLE	CLÉ D'INSTALLATION	COUPLE DE SERRAGE (NM)	Ø ÉLÉMENT À FIXER	MIN. ÉPAISSEUR DU SUPPORT	DISTANCE MIN. AU BORD	DISTANCE MIN. ENTRAXES	EXTRACTION BÉTON NON-FISSURÉ	CISAILLEMENT BÉTON NON-FISSURÉ
ACHTA208C	M6 x 45	5	8	45	39	10	10	9	100	41	41	392	329
ACHTA208L	M6 x 60	20	8	45	39	10	10	9	100	41	41	392	329
ACHTA209C	M6 x 45	5	9	45	39	10	10	10	100	41	41	392	329
ACHTA209L	M6 x 60	20	9	45	39	10	10	10	100	41	41	392	329
ACHTA210C	M8 x 60	5	10	60	51	13	20	12	100	54	54	384	600
ACHTA210L	M8 x 80	27	10	60	51	13	20	12	100	54	54	384	600
ACHTA211C	M8 x 60	5	11	60	51	13	20	13	100	54	54	384	600
ACHTA211L	M8 x 80	27	11	60	51	13	20	13	100	54	54	384	600
ACHTA212C	M10 x 70	5	12	75	65	17	35	14	100	65	65	566	794
ACHTA212L	M10 x 100	32	12	75	65	17	35	14	100	65	65	566	794
ACHTA214C	M10 x 70	5	14	75	65	17	35	16	100	65	65	566	794
ACHTA214L	M10 x 100	32	14	75	65	17	35	16	100	65	65	566	794
ACHTA216C	M12 x 80	5	16	80	70	19	50	18	110	74	74	647	974
ACHTA216L	M12 x 110	37	16	80	70	19	50	18	110	74	74	647	974
ACHTA220C	M16 x 110	15	20	105	92	24	140	22	145	97	97	971	2572

CH-8.8

Vis tête hexagonale 8.8. Homologué ATE Opt.7

CODE	MXL	ÉPAISSEUR MAX. À FIXER	Ø FORET	MIN. PROFONDEUR DE PERÇADE	MIN. PROFONDEUR CHEVILLE	CLÉ D'INSTALLATION	COUPLE DE SERRAGE (NM)	Ø ÉLÉMENT À FIXER	MIN. ÉPAISSEUR DU SUPPORT	DISTANCE MIN. AU BORD	DISTANCE MIN. ENTRAXES	EXTRACTION BÉTON NON-FISSURÉ	CISAILLEMENT BÉTON NON-FISSURÉ
ACHT8808C	M6 x 45	5	8	45	39	10	10	9	100	41	41	267	392
ACHT8808L	M6 x 60	20	8	45	39	10	10	9	100	41	41	267	392
ACHT8810C	M8 x 60	5	10	60	51	13	20	12	100	54	54	485	604
ACHT8810L	M8 x 80	27	10	60	51	13	20	12	100	54	54	485	604
ACHT8812C	M10 x 70	5	12	75	65	17	35	14	100	65	65	662	794
ACHT8812L	M10 x 100	32	12	75	65	17	35	14	100	65	65	662	794
ACHT8816C	M12 x 80	5	16	80	70	19	50	18	110	74	74	812	974
ACHT8816L	M12 x 110	37	16	80	70	19	50	18	110	74	74	812	974
ACHT8820C	M16 x 110	15	20	105	92	24	140	22	145	97	97	1459	2918

CH-8.8 E

Vis tête hexagonale 8.8 pour épaisseurs réduites

CODE	MXL	ÉPAISSEUR MAX. À FIXER	Ø FORET	MIN. PROFONDEUR DE PERÇADE	MIN. PROFONDEUR CHEVILLE	CLÉ D'INSTALLATION	COUPLE DE SERRAGE (NM)	Ø ÉLÉMENT À FIXER	MIN. ÉPAISSEUR DU SUPPORT	DISTANCE MIN. AU BORD	DISTANCE MIN. ENTRAXES	EXTRACTION BÉTON NON-FISSURÉ	CISAILLEMENT BÉTON NON-FISSURÉ
ACHT8808E	M6 x 40	5	8	40	32	10	10	9	70	41	54	215	298
ACHT8810E	M8 x 40	5	10	45	37	13	20	12	70	41	54	249	298

CH-PL

Tête fraisée. Homologué ATE Opt.7. Homologado ETE Opción 7.

CODE	MXL	ÉPAISSEUR MAX. À FIXER	Ø FORET	MIN. PROFONDEUR DE PERÇADE	MIN. PROFONDEUR CHEVILLE	CLÉ D'INSTALLATION	COUPLE DE SERRAGE (NM)	Ø ÉLÉMENT À FIXER	MIN. ÉPAISSEUR DU SUPPORT	DISTANCE MIN. AU BORD	DISTANCE MIN. ENTRAXES	EXTRACTION BÉTON NON-FISSURÉ	CISAILLEMENT BÉTON NON-FISSURÉ
ACHTPL08C	M6 x 45	5	8	45	39	4	10	9	100	41	41	267	392
ACHTPL08L	M6 x 60	20	8	45	39	4	10	9	100	41	41	267	392
ACHTPL10C	M8 x 60	5	10	60	51	5	20	12	100	54	54	485	604
ACHTPL10L	M8 x 80	27	10	60	51	5	20	12	100	54	54	485	604
ACHTPL12C	M10 x 70	5	12	75	65	6	35	14	100	65	65	662	794
ACHTPL12L	M10 x 100	32	12	75	65	6	35	14	100	65	65	662	794

CH-INB

Tête inviolable zinguée. Homologué ATE Opt.7

CODE	MXL	ÉPAISSEUR MAX. À FIXER	Ø FORET	MIN. PROFONDEUR DE PERÇADE	MIN. PROFONDEUR CHEVILLE	CLÉ D'INSTALLATION	COUPLE DE SERRAGE (NM)	Ø ÉLÉMENT À FIXER	MIN. ÉPAISSEUR DU SUPPORT	DISTANCE MIN. AU BORD	DISTANCE MIN. ENTRAXES	EXTRACTION BÉTON NON-FISSURÉ	CISAILLEMENT BÉTON NON-FISSURÉ
ACHINB08C	M6 x 45	5	8	45	39	TX40	10	9	100	41	41	267	219
ACHINB08L	M6 x 60	20	8	45	39	TX40	10	9	100	41	41	267	219
ACHINB10C	M8 x 60	5	10	60	51	TX40	20	12	100	54	54	485	399
ACHINB10L	M8 x 80	27	10	60	51	TX40	20	12	100	54	54	485	399

CH-INN

Tête inviolable zinguée noire. Homologué ATE Opt.7

CODE	MXL	ÉPAISSEUR MAX. À FIXER	Ø FORET	MIN. PROFONDEUR DE PERÇADE	MIN. PROFONDEUR CHEVILLE	CLÉ D'INSTALLATION	COUPLE DE SERRAGE (NM)	Ø ÉLÉMENT À FIXER	MIN. ÉPAISSEUR DU SUPPORT	DISTANCE MIN. AU BORD	DISTANCE MIN. ENTRAXES	EXTRACTION BÉTON NON-FISSURÉ	CISAILLEMENT BÉTON NON-FISSURÉ
ACHINN08C	M6 x 45	5	8	45	39	TX40	10	9	100	41	41	267	219
ACHINN08L	M6 x 60	20	8	45	39	TX40	10	9	100	41	41	267	219
ACHINN10C	M8 x 60	5	10	60	51	TX40	20	12	100	54	54	485	399
ACHINN10L	M8 x 80	27	10	60	51	TX40	20	12	100	54	54	485	399

CH-PI

Tête fraisée inoxydable A2. Homologué ATE Opt.7

CODE	MXL	ÉPAISSEUR MAX. À FIXER	Ø FORET	MIN. PROFONDEUR DE PERÇADE	MIN. PROFONDEUR CHEVILLE	CLÉ D'INSTALLATION	COUPLE DE SERRAGE (NM)	Ø ÉLÉMENT À FIXER	MIN. ÉPAISSEUR DU SUPPORT	DISTANCE MIN. AU BORD	DISTANCE MIN. ENTRAXES	EXTRACTION BÉTON NON-FISSURÉ	CISAILLEMENT BÉTON NON-FISSURÉ
ACHTPI08C	M6 x 45	5	8	45	39	4	10	9	100	41	41	392	329
ACHTPI08L	M6 x 60	20	8	45	39	4	10	9	100	41	41	392	329
ACHTPI10C	M8 x 60	5	10	60	51	5	20	12	100	54	54	384	600
ACHTPI10L	M8 x 80	27	10	60	51	5	20	12	100	54	54	384	600
ACHTPI12C	M10 x 70	5	12	75	65	6	35	14	100	65	65	566	794
ACHTPI12L	M10 x 100	32	12	75	65	6	35	14	100	65	65	566	794

CH-ES

Tige filetée

CODE	MXL	ÉPAISSEUR MAX. À FIXER	Ø FORET	MIN. PROFONDEUR DE PERÇADE	MIN. PROFONDEUR CHEVILLE	CLÉ D'INSTALLATION	COUPLE DE SERRAGE (NM)	Ø ÉLÉMENT À FIXER	MIN. ÉPAISSEUR DU SUPPORT	DISTANCE MIN. AU BORD	DISTANCE MIN. ENTRAXES	EXTRACTION BÉTON NON-FISSURÉ	CISAILLEMENT BÉTON NON-FISSURÉ
ACHE08C	M6 x 45	5	8	45	39	10	10	9	100	41	41	267	211
ACHE09C	M6 x 45	5	9	45	39	10	10	10	100	41	41	267	211
ACHE10C	M8 x 60	5	10	60	51	13	20	12	100	54	54	485	384
ACHE10L	M8 x 80	27	10	60	51	13	20	12	105	54	54	485	384
ACHE11C	M8 x 60	5	11	60	51	13	20	13	100	54	54	485	384
ACHE11L	M8 x 80	27	11	60	51	13	20	13	105	54	54	485	384
ACHE12C	M10 x 70	5	12	75	65	17	35	14	100	65	65	662	608
ACHE12L	M10 x 100	32	12	75	65	17	35	14	110	65	65	662	608
ACHE14C	M10 x 70	5	14	75	65	17	35	16	100	65	65	662	608
ACHE14L	M10 x 100	32	14	75	65	17	35	16	100	65	65	662	608

CH-GA

Crochet

CODE	MXL	OUVERTURE CROCHET	Ø FORET	MIN. PROFONDEUR DE PERÇADE	MIN. PROFONDEUR CHEVILLE	CLÉ D'INSTALLATION	COUPLE DE SERRAGE (NM)	Ø ÉLÉMENT À FIXER	MIN. ÉPAISSEUR DU SUPPORT	DISTANCE MIN. AU BORD	DISTANCE MIN. ENTRAXES	EXTRACTION BÉTON NON-FISSURÉ	CISAILLEMENT BÉTON NON-FISSURÉ
ACHG08C	M6 x 45	10	8	45	39	10	10	9	100	41	41	73	-
ACHG09C	M6 x 45	10	9	45	39	10	10	10	100	41	41	73	-
ACHG10C	M8 x 60	13	10	60	51	13	20	12	100	54	54	146	-

CODE	MXL	OUVERTURE CROCHET	Ø FORET	MIN. PROFONDEUR DE PERÇADE	MIN. PROFONDEUR CHEVILLE	CLÉ D'INSTALLATION	COUPLE DE SERRAGE (NM)	Ø ÉLÉMENT À FIXER	MIN. ÉPAISSEUR DU SUPPORT	DISTANCE MIN. AU BORD	DISTANCE MIN. ENTRAXES	EXTRACTION BÉTON NON-FISSURÉ	CISAILLEMENT BÉTON NON-FISSURÉ
ACHG11C	M8 x 60	13	11	60	51	13	20	13	100	54	54	146	-
ACHG12C	M10 x 70	14	12	75	65	17	35	14	100	65	65	243	-
ACHG14C	M10 x 70	14	14	75	65	17	35	16	100	65	65	243	-
ACHG16C	M12 x 80	22	16	80	70	19	50	18	110	74	74	291	-

CH-GE

Crochet spiral

CODE	MXL	ÉPAISSEUR MAX. À FIXER	Ø FORET	MIN. PROFONDEUR DE PERÇADE	MIN. PROFONDEUR CHEVILLE	CLÉ D'INSTALLATION	COUPLE DE SERRAGE (NM)	Ø ÉLÉMENT À FIXER	MIN. ÉPAISSEUR DU SUPPORT	DISTANCE MIN. AU BORD	DISTANCE MIN. ENTRAXES	EXTRACTION BÉTON NON-FISSURÉ	CISAILLEMENT BÉTON NON-FISSURÉ
ACHGE10	M8 x 115	-	10	60	51	13	20	12	100	41	41	146	-
ACHGE12	M10 x 135	-	12	80	70	17	35	14	100	54	54	243	-

CH-GF

Crochet forgé

CODE	MXL	OUVERTURE CROCHET	Ø FORET	MIN. PROFONDEUR DE PERÇADE	MIN. PROFONDEUR CHEVILLE	CLÉ D'INSTALLATION	COUPLE DE SERRAGE (NM)	Ø ÉLÉMENT À FIXER	MIN. ÉPAISSEUR DU SUPPORT	DISTANCE MIN. AU BORD	DISTANCE MIN. ENTRAXES	EXTRACTION BÉTON NON-FISSURÉ	CISAILLEMENT BÉTON NON-FISSURÉ
ACHGFO08C	M6 x 45	10	8	45	39	10	10	9	100	41	41	80	-
ACHGFO10C	M8 x 60	11	10	60	51	13	20	12	100	54	54	155	-
ACHGFO12C	M10 x 70	14	12	75	65	17	35	14	100	65	65	243	-

CH-GF A2

Crochet forgé inoxydable A2

CODE	MXL	OUVERTURE CROCHET	Ø FORET	MIN. PROFONDEUR DE PERÇADE	MIN. PROFONDEUR CHEVILLE	CLÉ D'INSTALLATION	COUPLE DE SERRAGE (NM)	Ø ÉLÉMENT À FIXER	MIN. ÉPAISSEUR DU SUPPORT	DISTANCE MIN. AU BORD	DISTANCE MIN. ENTRAXES	EXTRACTION BÉTON NON-FISSURÉ	CISAILLEMENT BÉTON NON-FISSURÉ
ACHGA208C	M6 x 45	10	8	45	39	10	10	9	100	41	41	84	-
ACHGA210C	M8 x 60	11	10	60	51	13	20	12	100	54	54	84	-
ACHGA212C	M10 x 70	14	12	75	65	17	35	14	100	65	65	155	-

CH-AR

Piton

CODE	MXL	Ø PITON	Ø FORET	MIN. PROFONDEUR DE PERÇADE	MIN. PROFONDEUR CHEVILLE	CLÉ D'INSTALLATION	COUPLE DE SERRAGE (NM)	Ø ÉLÉMENT À FIXER	MIN. ÉPAISSEUR DU SUPPORT	DISTANCE MIN. AU BORD	DISTANCE MIN. ENTRAXES	EXTRACTION BÉTON NON-FISSURÉ	CISAILLEMENT BÉTON NON-FISSURÉ
ACHA08C	M6 x 45	10	8	45	39	10	10	9	100	41	41	73	-
ACHA09C	M6 x 45	10	9	45	39	10	10	10	100	41	41	73	-
ACHA10C	M8 x 60	13	10	60	51	13	20	12	100	54	54	146	-
ACHA11C	M8 x 60	13	11	60	51	13	20	13	100	54	54	146	-
ACHA12C	M10 x 70	14	12	75	65	17	35	14	100	65	65	243	-
ACHA14C	M10 x 70	14	14	75	65	17	35	16	100	65	65	243	-
ACHA16C	M12 x 80	22	16	80	70	19	50	18	110	74	74	291	-

CH-AF

Piton forgé

CODE	MXL	Ø PITON	Ø FORET	MIN. PROFONDEUR DE PERÇADE	MIN. PROFONDEUR CHEVILLE	CLÉ D'INSTALLATION	COUPLE DE SERRAGE (NM)	Ø ÉLÉMENT À FIXER	MIN. ÉPAISSEUR DU SUPPORT	DISTANCE MIN. AU BORD	DISTANCE MIN. ENTRAXES	EXTRACTION BÉTON NON-FISSURÉ	CISAILLEMENT BÉTON NON-FISSURÉ
ACHAFO08C	M6 x 45	10	8	45	39	10	10	9	100	41	41	204	-
ACHAFO10C	M8 x 60	12	10	60	51	13	20	12	100	54	54	485	-
ACHAFO12C	M10 x 70	14	12	75	65	17	35	14	100	65	65	662	-

CH-AF A2

Piton forgé inoxydable A2

CODE	MXL	Ø PITON	Ø FORET	MIN. PROFONDEUR DE PERÇADE	MIN. PROFONDEUR CHEVILLE	CLÉ D'INSTALLATION	COUPLE DE SERRAGE (NM)	Ø ÉLÉMENT À FIXER	MIN. ÉPAISSEUR DU SUPPORT	DISTANCE MIN. AU BORD	DISTANCE MIN. ENTRAXES	EXTRACTION BÉTON NON-FISSURÉ	CISAILLEMENT BÉTON NON-FISSURÉ
ACHAA208C	M6 x 45	10	8	45	39	10	10	9	100	41	41	164	-
ACHAA210C	M8 x 60	11	10	60	51	13	20	12	100	54	54	384	-
ACHAA212C	M10 x 70	14	12	75	65	17	35	14	100	65	65	566	-

HE

Cheville femelle avec cône interieur pour charges lourdes

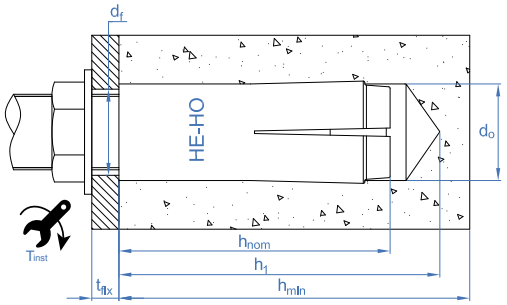

HE-HO

Zinguée. Homologuée ETE Opt.7 et pour les applications non structurelles

CODE	MXL	Ø FORET	MIN. PROFONDEUR DE PERÇADE	MIN. PROFONDEUR CHEVILLE	COUPLE DE SERRAGE (NM)	Ø ÉLÉMENT À FIXER	MIN. ÉPAISSEUR DU SUPPORT	DISTANCE MIN. AU BORD	DISTANCE MIN. ENTRAXES	EXTRACTION BÉTON NON-FISSURÉ	CISAILLEMENT BÉTON NON-FISSURÉ
HEHOM06	M6	8	27	25	4	7	100	38	75	249	298
HEHOM08	M8	10	33	30	11	9	100	45	90	327	392
HEHOM10	M10	12	43	40	17	12	100	60	120	432	530
HEHOM12	M12	15	54	50	38	14	100	75	150	603	844
HEHOM16	M16	20	70	65	60	18	130	98	195	894	1893
HEHOM20	M20	25	86	80	100	22	160	120	240	1220	2767
HEHOM12D	M12	16	54	50	38	14	100	75	150	603	844

HE-A4

Inoxydable A4. Homologuée ETE pour les applications non structurelles

CODE	MXL	Ø FORET	MIN. PROFONDEUR DE PERÇADE	MIN. PROFONDEUR CHEVILLE	COUPLE DE SERRAGE (NM)	Ø ÉLÉMENT À FIXER	MIN. ÉPAISSEUR DU SUPPORT	DISTANCE MIN. AU BORD	DISTANCE MIN. ENTRAXES	EXTRACTION BÉTON NON-FISSURÉ	CISAILLEMENT BÉTON NON-FISSURÉ
HEA4M06	M6	8	27	25	4	7	80	150	200	87	87
HEA4M08	M8	10	33	30	11	9	80	150	200	121	121
HEA4M10	M10	12	43	40	17	12	80	150	200	121	121
HEA4M12	M12	15	54	50	38	14	100	150	200	225	225
HEA4M16	M16	20	70	65	60	18	130	195	260	433	433
HEA4M20	M20	25	86	80	100	22	160	240	320	572	572

HE-CL

Avec collarete. Zinguée. Homologuée ETE Opt.7 et pour les applications non structurelles

CODE	MXL	Ø FORET	MIN. PROFONDEUR DE PERÇADE	MIN. PROFONDEUR CHEVILLE	COUPLE DE SERRAGE (NM)	Ø ÉLÉMENT À FIXER	MIN. ÉPAISSEUR DU SUPPORT	DISTANCE MIN. AU BORD	DISTANCE MIN. ENTRAXES	EXTRACTION BÉTON NON-FISSURÉ	CISAILLEMENT BÉTON NON-FISSURÉ
HECLOM06	M6	8	27	25	4	7	100	38	75	249	298
HECLOM08	M8	10	33	30	11	9	100	45	90	327	392
HECLOM10	M10	12	43	40	17	12	100	60	120	432	530
HECLOM12	M12	15	54	50	38	14	100	75	150	603	844
HECLOM16	M16	20	70	65	60	18	130	98	195	894	1893
HECLOM12D	M12	16	54	50	38	14	100	75	150	603	844

HE-C4

Avec collarete. Inoxydable A4. Homologuée ETE pour les applications non structurelles

CODE	MXL	Ø FORET	MIN. PROFONDEUR DE PERÇADE	MIN. PROFONDEUR CHEVILLE	COUPLE DE SERRAGE (NM)	Ø ÉLÉMENT À FIXER	MIN. ÉPAISSEUR DU SUPPORT	DISTANCE MIN. AU BORD	DISTANCE MIN. ENTRAXES	EXTRACTION BÉTON NON-FISSURÉ	CISAILLEMENT BÉTON NON-FISSURÉ
HEC4M06	M6	8	27	25	4	7	80	150	200	87	87
HEC4M08	M8	10	33	30	11	9	80	150	200	121	121
HEC4M10	M10	12	43	40	17	12	80	150	200	121	121
HEC4M12	M12	15	54	50	38	14	100	150	200	225	225

HE-HC

Courte. Zingué. Homologuée ETE pour les applications non structurelles

CODE	MXL	Ø FORET	MIN. PROFONDEUR DE PERÇADE	MIN. PROFONDEUR CHEVILLE	COUPLE DE SERRAGE (NM)	Ø ÉLÉMENT À FIXER	MIN. ÉPAISSEUR DU SUPPORT	DISTANCE MIN. AU BORD	DISTANCE MIN. ENTRAXES	EXTRACTION BÉTON NON-FISSURÉ	CISAILLEMENT BÉTON NON-FISSURÉ
HEHCM08	M8 x 25	10	28	25	11	9	80	60	120	101	101
HEHCM10	M10 x 25	12	28	25	17	12	80	60	120	162	162
HEHCM12	M12 x 25	15	29	25	38	14	80	60	120	162	162

HE-NO

Zinguée

CODE	MXL	Ø FORET	MIN. PROFONDEUR DE PERÇADE	MIN. PROFONDEUR CHEVILLE	COUPLE DE SERRAGE (NM)	Ø ÉLÉMENT À FIXER	MIN. ÉPAISSEUR DU SUPPORT	DISTANCE MIN. AU BORD	DISTANCE MIN. ENTRAXES	EXTRACTION BÉTON NON-FISSURÉ	CISAILLEMENT BÉTON NON-FISSURÉ
HENOM06	M6	8	27	25	4	7	100	38	75	175	298
HENOM08	M8	10	33	30	11	9	100	45	90	230	392
HENOM10	M10	12	43	40	17	12	100	60	120	354	530
HENOM12	M12	15	54	50	38	14	100	75	150	494	844
HENOM16	M16	20	70	65	60	18	130	98	195	733	1893
HENOM20	M20	25	86	80	100	22	160	120	240	1000	2767

HE-NS

Inoxydable A4. Homologuée ETE pour les applications non structurelles

CODE	MXL	Ø FORET	MIN. PROFONDEUR DE PERÇADE	MIN. PROFONDEUR CHEVILLE	COUPLE DE SERRAGE (NM)	Ø ÉLÉMENT À FIXER	MIN. ÉPAISSEUR DU SUPPORT	DISTANCE MIN. AU BORD	DISTANCE MIN. ENTRAXES	EXTRACTION BÉTON NON-FISSURÉ	CISAILLEMENT BÉTON NON-FISSURÉ
HENSM08	M8 x 30	10	33	30	11	9	100	45	90	327	392
HENSM10	M10 x 40	12	43	40	17	12	100	60	120	432	530
HENSM12	M12 x 50	15	54	50	38	14	100	75	150	603	844
HENSM16	M16 x 65	20	70	65	60	18	130	98	195	894	1893

HC

Cheville pour dalle alvéolaire/plafond creux.
Homologuée ATE

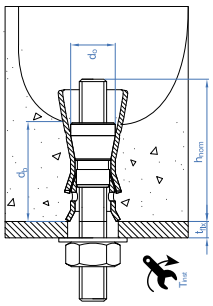

HC

Douille

CODE	MXL	Ø FORET	MIN. PROFONDEUR DE PERÇADE	COUPLE DE SERRAGE (NM)	Ø ÉLÉMENT À FIXER	MIN. ÉPAISSEUR DU SUPPORT	DISTANCE MIN. AU BORD	DISTANCE MIN. ENTRAXES	EXTRACTION BÉTON NON-FISSURÉ	CISAILLEMENT BÉTON NON-FISSURÉ
HCM06	M6 x 38	10	45	10	7	25	100	200	142	142
HCM08	M8 x 44	12	50	20	9	25	100	200	243	243
HCM10	M10 x 53	16	60	30	12	25	100	200	324	324

TALA

Cheville laiton pour fixations légères dans matériaux pleins

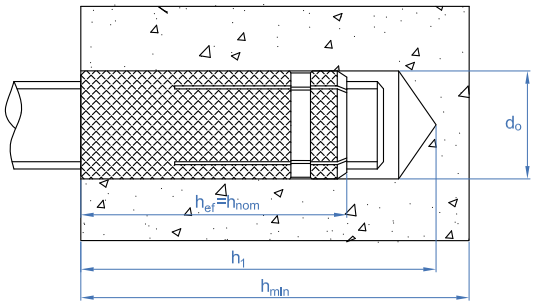

TALA

Cheville laiton pour fixations légères dans matériaux pleins

CODE	MXL	Ø FORET	MIN. PROFONDEUR DE PERÇADE	MIN. ÉPAISSEUR DU SUPPORT	DISTANCE MIN. AU BORD	DISTANCE MIN. ENTRAXES	EXTRACTION BÉTON NON-FISSURÉ
TALA532	W5/32 x 16	5	20	25	24	48	60
TALAM04	M4 x 16	5	20	25	24	48	60
TALAM05	M5 x 18	6	22	30	27	54	70
TALAM06	M6 x 23	8	28	35	35	69	100
TALAM08	M8 x 28	10	33	40	42	84	150
TALAM10	M10 x 33	12	40	45	51	102	210
TALAM12	M12 x 38	15	45	50	57	114	320

TA-ME

Cheville métallique d'expansion

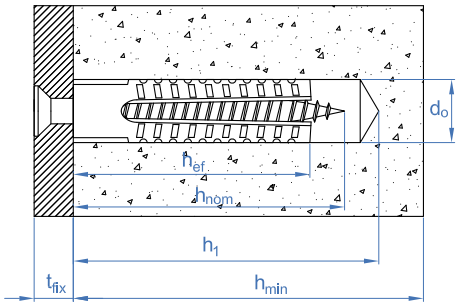

TA-ME

Cheville métallique d'expansion

CODE	MXL	Ø FORET	MIN. PROFONDEUR DE PERÇADE	MIN. ÉPAISSEUR DU SUPPORT	DISTANCE MIN. AU BORD	DISTANCE MIN. ENTRAXES	EXTRACTION BÉTON NON-FISSURÉ
TAME05030	M5 x 30	5	40	60	60	120	20
TAME06032	M6 x 32	6	40	60	60	120	22
TAME08038	M8 x 38	8	50	70	70	140	40
TAME08060	M8 x 60	8	70	120	120	240	47
TAME10060	M10 x 60	10	70	120	120	240	52

AN-CU

Cheville métallique d'expansion par frappe. Homolguée ATE

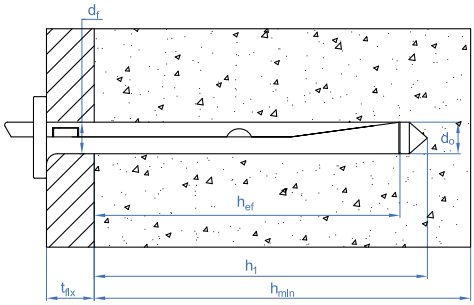

AN-CU

Cheville métallique d'expansion par frappe

CODE	MXL	ÉPAISSEUR MAX. À FIXER	Ø FORET	MIN. PROFONDEUR DE PERÇADE	Ø ÉLÉMENT À FIXER	MIN. ÉPAISSEUR DU SUPPORT	DISTANCE MIN. AU BORD	DISTANCE MIN. ENTRAXES	EXTRACTION BÉTON NON-FISSURÉ
ANCU06040	6 x 40	5	6	40	7	80	150	200	120
ANCU06070	6 x 70	35	6	40	7	80	150	200	120

NA

Cheville métallique d'expansion par frappe. Homolguée ATE

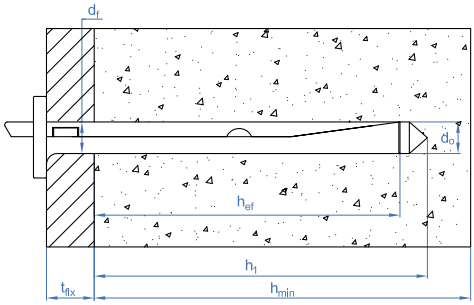

NA-C

Tête plate. Tige zinguée. Bague ATLANTIS C3-L

CODE	MXL	ÉPAISSEUR MAX. À FIXER	Ø FORET	MIN. PROFONDEUR DE PERÇADE	Ø ÉLÉMENT À FIXER	MIN. ÉPAISSEUR DU SUPPORT	DISTANCE MIN. AU BORD	DISTANCE MIN. ENTRAXES	EXTRACTION BÉTON NON-FISSURÉ
NAC6035	6 x 35	5	6	35	7	80	50	75	243
NAC6040	6 x 40	5	6	40	7	80	65	90	243
NAC6045	6 x 45	10	6	40	7	80	65	90	243
NAC6050	6 x 50	15	6	40	7	80	65	90	243
NAC6055	6 x 55	20	6	40	7	80	65	90	243
NAC6065	6 x 65	30	6	40	7	80	65	90	243
NAC6085	6 x 85	50	6	40	7	80	65	90	243
NAC6110	6 x 110	75	6	40	7	80	65	90	243

NA-E

Tige filetée. Tige zinguée. Bague ATLANTIS C3-L

CODE	MXL	ÉPAISSEUR MAX. À FIXER	Ø FORET	MIN. PROFONDEUR DE PERÇADE	Ø ÉLÉMENT À FIXER	MIN. ÉPAISSEUR DU SUPPORT	DISTANCE MIN. AU BORD	DISTANCE MIN. ENTRAXES	EXTRACTION BÉTON NON-FISSURÉ
NAE6045	6 x 45	1	6	40	7	80	65	90	243
NAE6050	6 x 50	6	6	40	7	80	65	90	243
NAE6055	6 x 55	11	6	40	7	80	65	90	243

NA-F

Tête filetage femelle. Tige zinguée. Bague ATLANTIS C3-L

CODE	MXL	ÉPAISSEUR MAX. À FIXER	Ø FORET	MIN. PROFONDEUR DE PERÇADE	Ø ÉLÉMENT À FIXER	MIN. ÉPAISSEUR DU SUPPORT	DISTANCE MIN. AU BORD	DISTANCE MIN. ENTRAXES	EXTRACTION BÉTON NON-FISSURÉ
NAF65810	6 x 58	-	6	40	-	80	65	90	243
NAF66310	6 x 63	-	6	40	-	80	65	90	243

NA-G

Crochet. Tige zinguée. Bague ATLANTIS C3-L

CODE	MXL	ÉPAISSEUR MAX. À FIXER	Ø FORET	MIN. PROFONDEUR DE PERÇADE	Ø ÉLÉMENT À FIXER	MIN. ÉPAISSEUR DU SUPPORT	DISTANCE MIN. AU BORD	DISTANCE MIN. ENTRAXES	EXTRACTION BÉTON NON-FISSURÉ
NAG6055	6 x 55	-	6		-	80	65	90	73

NA-R

Piton. Tige zinguée. Bague ATLANTIS C3-L

CODE	MXL	ÉPAISSEUR MAX. À FIXER	Ø FORET	MIN. PROFONDEUR DE PERÇADE	Ø ÉLÉMENT À FIXER	MIN. ÉPAISSEUR DU SUPPORT	DISTANCE MIN. AU BORD	DISTANCE MIN. ENTRAXES	EXTRACTION BÉTON NON-FISSURÉ
NAR6055	6 x 55	-	6		-	80	65	90	73

ZA

Cheville pour fixation mi-lourdes dans matériaux pleins ou creux

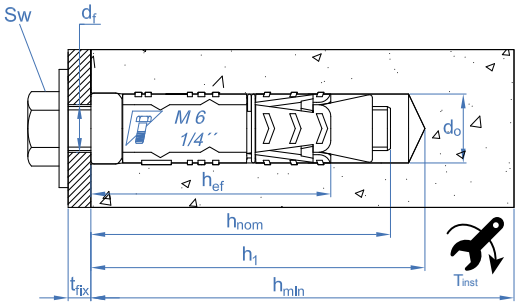

ZA-CA

Douille

CODE	MXL	ÉPAISSEUR MAX. À FIXER	Ø FORET	MIN. PROFONDEUR DE PERÇADE	MIN. PROFONDEUR CHEVILLE	COUPLE DE SERRAGE (NM)	Ø ÉLÉMENT À FIXER	MIN. ÉPAISSEUR DU SUPPORT	DISTANCE MIN. AU BORD	DISTANCE MIN. ENTRAXES	EXTRACTION BÉTON NON-FISSURÉ	CISAILLEMENT BÉTON NON-FISSURÉ
AZAMC06	M6 x 48	-	12	60	48	7	7	100	62	125	513	351
AZAMC08	M8 x 50	-	14	65	50	15	9	100	65	130	561	640
AZAMC10	M10 x 58	-	16	75	58	30	12	102	80	155	725	870
AZAMC12	M12 x 72	-	20	90	72	50	14	122	95	185	865	1473
AZAMC16	M16 x 107	-	25	125	107	120	18	192	145	290	1053	2744

ZA-TO Vis

CODE	MXL	ÉPAISSEUR MAX. À FIXER	Ø FORET	MIN. PROFONDEUR DE PERÇADE	MIN. PROFONDEUR CHEVILLE	CLÉ D'INSTALLATION	COUPLE DE SERRAGE (NM)	Ø ÉLÉMENT À FIXER	MIN. ÉPAISSEUR DU SUPPORT	DISTANCE MIN. AU BORD	DISTANCE MIN. ENTRAXES	EXTRACTION BÉTON NON-FISSURÉ	CISAILLEMENT BÉTON NON-FISSURÉ
AZAMT06	M6 x 50	1	12	60	48	10	7	7	100	62	125	513	351
AZAMT08	M8 x 60	10	14	65	50	13	15	9	100	65	130	561	640
AZAMT10	M10 x 80	20	16	75	58	17	30	12	102	80	155	725	870
AZAMT12	M12 x 100	25	20	90	72	19	50	14	122	95	185	865	1473
AZAMT16	M16 x 140	30	25	125	107	24	120	18	192	145	290	1053	2744

ZA-ES Tige filetée

CODE	MXL	ÉPAISSEUR MAX. À FIXER	Ø FORET	MIN. PROFONDEUR DE PERÇADE	MIN. PROFONDEUR CHEVILLE	CLÉ D'INSTALLATION	COUPLE DE SERRAGE (NM)	Ø ÉLÉMENT À FIXER	MIN. ÉPAISSEUR DU SUPPORT	DISTANCE MIN. AU BORD	DISTANCE MIN. ENTRAXES	EXTRACTION BÉTON NON-FISSURÉ	CISAILLEMENT BÉTON NON-FISSURÉ
AZAME06	M6 x 60	1	12	60	48	10	7	7	100	62	125	415	246
AZAME08	M8 x 70	10	14	65	50	13	15	9	100	65	130	561	448
AZAME10	M10 x 100	30	16	75	58	17	30	12	102	80	155	725	709
AZAME12	M12 x 120	30	20	90	72	19	50	14	122	95	185	865	1031
AZAME16	M16 x 140	12	25	125	107	24	120	18	192	145	290	1053	1920

ZA-GA Crochet

CODE	MXL	OUVERTURE CROCHET	Ø FORET	MIN. PROFONDEUR DE PERÇADE	MIN. PROFONDEUR CHEVILLE	CLÉ D'INSTALLATION	COUPLE DE SERRAGE (NM)	Ø ÉLÉMENT À FIXER	MIN. ÉPAISSEUR DU SUPPORT	DISTANCE MIN. AU BORD	DISTANCE MIN. ENTRAXES	EXTRACTION BÉTON NON-FISSURÉ	CISAILLEMENT BÉTON NON-FISSURÉ
AZAMG06	M6 x 48	10	12	60	48	10	7	7	100	62	125	73	-
AZAMG08	M8 x 50	13	14	65	50	13	15	9	100	65	130	146	-
AZAMG10	M10 x 58	14	16	75	58	17	30	12	102	80	155	243	-
AZAMG12	M12 x 72	22	20	90	72	19	50	14	122	95	185	291	-

ZA-GF Crochet forgé

CODE	MXL	OUVERTURE CROCHET	Ø FORET	MIN. PROFONDEUR DE PERÇADE	MIN. PROFONDEUR CHEVILLE	CLÉ D'INSTALLATION	COUPLE DE SERRAGE (NM)	Ø ÉLÉMENT À FIXER	MIN. ÉPAISSEUR DU SUPPORT	DISTANCE MIN. AU BORD	DISTANCE MIN. ENTRAXES	EXTRACTION BÉTON NON-FISSURÉ	CISAILLEMENT BÉTON NON-FISSURÉ
AZAMGFO06	M6 x 60	10	12	60	48	10	7	7	100	62	125	80	-
AZAMGFO08	M8 x 70	11	14	65	50	13	15	9	100	65	130	155	-
AZAMGFO10	M10 x 100	14	16	75	58	17	30	12	102	80	155	243	-
AZAMGFO12	M12 x 120	18	20	90	72	19	50	14	122	95	185	396	-

ZA-AR Piton

CODE	MXL	Ø PITON	Ø FORET	MIN. PROFONDEUR DE PERÇADE	MIN. PROFONDEUR CHEVILLE	CLÉ D'INSTALLATION	COUPLE DE SERRAGE (NM)	Ø ÉLÉMENT À FIXER	MIN. ÉPAISSEUR DU SUPPORT	DISTANCE MIN. AU BORD	DISTANCE MIN. ENTRAXES	EXTRACTION BÉTON NON-FISSURÉ	CISAILLEMENT BÉTON NON-FISSURÉ
AZAMA06	M6 x 48	10	12	60	48	10	7	7	100	62	125	73	-
AZAMA08	M8 x 50	13	14	65	50	13	15	9	100	65	130	146	-
AZAMA10	M10 x 58	14	16	75	58	17	30	12	102	80	155	243	-
AZAMA12	M12 x 72	22	20	90	72	19	50	14	122	95	185	291	-

ZA-AF Piton forgé

CODE	MXL	Ø PITON	Ø FORET	MIN. PROFONDEUR DE PERÇADE	MIN. PROFONDEUR CHEVILLE	CLÉ D'INSTALLATION	COUPLE DE SERRAGE (NM)	Ø ÉLÉMENT À FIXER	MIN. ÉPAISSEUR DU SUPPORT	DISTANCE MIN. AU BORD	DISTANCE MIN. ENTRAXES	EXTRACTION BÉTON NON-FISSURÉ	CISAILLEMENT BÉTON NON-FISSURÉ
AZAMAFO06	M6 x 48	10	12	60	48	10	7	7	100	62	125	204	-
AZAMAFO08	M8 x 50	12	14	65	50	13	15	9	100	65	130	555	-
AZAMAFO10	M10 x 58	14	16	75	58	17	30	12	102	80	155	725	-
AZAMAFO12	M12 x 72	17	20	90	72	19	50	14	122	95	185	820	-

AC Cheville à ailettes en acier pour charges lourdes

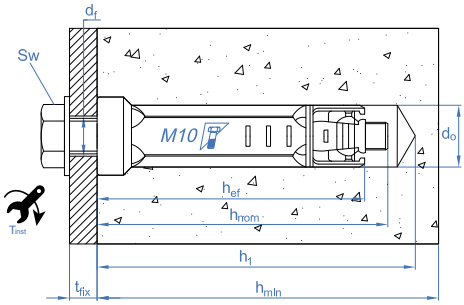

AC-CA Douille

CODE	MXL	ÉPAISSEUR MAX. À FIXER	Ø FORET	MIN. PROFONDEUR DE PERÇADE	MIN. PROFONDEUR CHEVILLE	COUPLE DE SERRAGE (NM)	Ø ÉLÉMENT À FIXER	MIN. ÉPAISSEUR DU SUPPORT	DISTANCE MIN. AU BORD	DISTANCE MIN. ENTRAXES	EXTRACTION BÉTON NON-FISSURÉ	CISAILLEMENT BÉTON NON-FISSURÉ
AACCA06	M6 x 40	-	10	45	40	10	7	100	60	120	92	351
AACCA08	M8 x 50	-	14	60	50	25	9	100	75	150	98	640
AACCA10	M10 x 60	-	16	70	60	50	12	120	90	180	441	1014
AACCA12	M12 x 80	-	20	90	80	85	14	160	120	240	571	1473
AACCA16	M16 x 100	-	25	110	100	120	18	200	150	300	698	2744

AC-CI
Douille inoxydable A4

CODE	MXL	ÉPAISSEUR MAX. À FIXER	Ø FORET	MIN. PROFONDEUR DE PERÇADE	MIN. PROFONDEUR CHEVILLE	COUPLE DE SERRAGE (NM)	Ø ÉLÉMENT À FIXER	MIN. ÉPAISSEUR DU SUPPORT	DISTANCE MIN. AU BORD	DISTANCE MIN. ENTRAXES	EXTRACTION BÉTON NON-FISSURÉ	CISAILLEMENT BÉTON NON-FISSURÉ
AACCI06	M6 x 40	-	10	45	40	10	7	100	60	120	92	329
AACCI08	M8 x 50	-	14	60	50	25	9	100	75	150	98	600
AACCI10	M10 x 60	-	16	70	60	50	12	120	90	180	441	950
AACCI12	M12 x 80	-	20	90	80	85	14	160	120	240	571	1381

AC-TO
Vis 6.8

CODE	MXL	ÉPAISSEUR MAX. À FIXER	Ø FORET	MIN. PROFONDEUR DE PERÇADE	MIN. PROFONDEUR CHEVILLE	CLÉ D'INSTALLATION	COUPLE DE SERRAGE (NM)	Ø ÉLÉMENT À FIXER	MIN. ÉPAISSEUR DU SUPPORT	DISTANCE MIN. AU BORD	DISTANCE MIN. ENTRAXES	EXTRACTION BÉTON NON-FISSURÉ	CISAILLEMENT BÉTON NON-FISSURÉ
AACTO06	M6 x 50	8	10	45	40	10	10	7	100	60	120	92	351
AACTO08	M8 x 60	8	14	60	50	13	25	9	100	75	150	98	640
AACTO10	M10 x 70	8	16	70	60	17	50	12	120	90	180	441	1014
AACTO12	M12 x 125	18	20	90	80	19	85	14	160	120	240	571	1473
AACTO16	M16 x 125	17	25	110	100	24	120	18	200	150	300	698	2744

AC-ES
Tige filetée

CODE	MXL	ÉPAISSEUR MAX. À FIXER	Ø FORET	MIN. PROFONDEUR DE PERÇADE	MIN. PROFONDEUR CHEVILLE	CLÉ D'INSTALLATION	COUPLE DE SERRAGE (NM)	Ø ÉLÉMENT À FIXER	MIN. ÉPAISSEUR DU SUPPORT	DISTANCE MIN. AU BORD	DISTANCE MIN. ENTRAXES	EXTRACTION BÉTON NON-FISSURÉ	CISAILLEMENT BÉTON NON-FISSURÉ
AACES06	M6 x 60	8	10	45	40	10	10	7	100	60	120	92	246
AACES08	M8 x 70	8	14	60	50	13	25	9	100	75	150	98	448
AACES10	M10 x 80	8	16	70	60	17	50	12	120	90	180	441	709
AACES12	M12 x 115	18	20	90	80	19	85	14	160	120	240	571	1031

AC-GA
Crochet

CODE	MXL	OUVERTURE CROCHET	Ø FORET	MIN. PROFONDEUR DE PERÇADE	MIN. PROFONDEUR CHEVILLE	CLÉ D'INSTALLATION	COUPLE DE SERRAGE (NM)	Ø ÉLÉMENT À FIXER	MIN. ÉPAISSEUR DU SUPPORT	DISTANCE MIN. AU BORD	DISTANCE MIN. ENTRAXES	EXTRACTION BÉTON NON-FISSURÉ	CISAILLEMENT BÉTON NON-FISSURÉ
AACGA06	M6 x 55	10	10	45	40	10	10	7	100	60	120	80	-
AACGA08	M8 x 60	11	14	60	50	13	25	9	100	75	150	98	-
AACGA10	M10 x 73	14	16	70	60	17	50	12	120	90	180	243	-
AACGA12	M12 x 90	18	20	90	80	19	85	14	160	120	240	396	-

AC-AR
Piton

CODE	MXL	Ø PITON	Ø FORET	MIN. PROFONDEUR DE PERÇADE	MIN. PROFONDEUR CHEVILLE	CLÉ D'INSTALLATION	COUPLE DE SERRAGE (NM)	Ø ÉLÉMENT À FIXER	MIN. ÉPAISSEUR DU SUPPORT	DISTANCE MIN. AU BORD	DISTANCE MIN. ENTRAXES	EXTRACTION BÉTON NON-FISSURÉ	CISAILLEMENT BÉTON NON-FISSURÉ
AACAR06	M6 x 55	10	10	45	40	10	10	7	100	60	120	92	-
AACAR08	M8 x 60	12	14	60	50	13	25	9	100	75	150	98	-
AACAR10	M10 x 73	14	16	70	60	17	50	12	120	90	180	441	-
AACAR12	M12 x 90	17	20	90	80	19	85	14	160	120	240	571	-

HI
Cheville anti-rotation pour charges lourdes

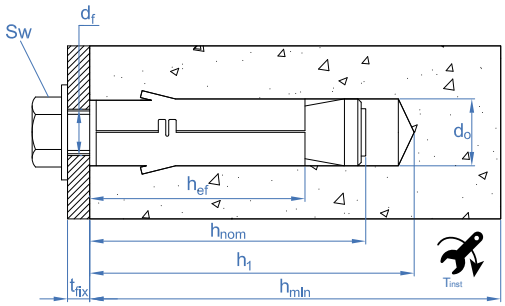

HI-CA
Douille

CODE	MXL	ÉPAISSEUR MAX. À FIXER	Ø FORET	MIN. PROFONDEUR DE PERÇADE	MIN. PROFONDEUR CHEVILLE	COUPLE DE SERRAGE (NM)	Ø ÉLÉMENT À FIXER	MIN. ÉPAISSEUR DU SUPPORT	DISTANCE MIN. AU BORD	DISTANCE MIN. ENTRAXES	EXTRACTION BÉTON NON-FISSURÉ	CISAILLEMENT BÉTON NON-FISSURÉ
AHICA0645	M6 x 45	-	12	60	45	10	7	100	45	90	41	392
AHICA0855	M8 x 55	-	14	65	50	20	9	100	55	105	163	494
AHICA1065	M10 x 65	-	16	75	60	40	12	100	70	135	237	721
AHICA1275	M12 x 75	-	20	90	70	65	14	110	85	165	332	1841
AHICA1690	M16 x 90	-	24	105	100	150	18	140	105	210	424	2797

HI-CI
Douille inoxydable A2

CODE	MXL	ÉPAISSEUR MAX. À FIXER	Ø FORET	MIN. PROFONDEUR DE PERÇADE	MIN. PROFONDEUR CHEVILLE	COUPLE DE SERRAGE (NM)	Ø ÉLÉMENT À FIXER	MIN. ÉPAISSEUR DU SUPPORT	DISTANCE MIN. AU BORD	DISTANCE MIN. ENTRAXES	EXTRACTION BÉTON NON-FISSURÉ	CISAILLEMENT BÉTON NON-FISSURÉ
AHICI0645	M6 x 60	-	12	60	45	10	7	100	45	90	360	329
AHICI0855	M8 x 65	-	14	65	50	20	9	100	55	105	542	600
AHICI1065	M10 x 81	-	16	75	60	40	12	100	70	135	704	844

HI-TO
Vis 8.8

CODE	MXL	ÉPAISSEUR MAX. À FIXER	Ø FORET	MIN. PROFONDEUR DE PERÇADE	MIN. PROFONDEUR CHEVILLE	CLÉ D'INSTALLATION	COUPLE DE SERRAGE (NM)	Ø ÉLÉMENT À FIXER	MIN. ÉPAISSEUR DU SUPPORT	DISTANCE MIN. AU BORD	DISTANCE MIN. ENTRAXES	EXTRACTION BÉTON NON-FISSURÉ	CISAILLEMENT BÉTON NON-FISSURÉ
AHITO0645	M6 x 50	8	12	60	45	10	10	7	100	45	90	41	392
AHITO0855	M8 x 60	15	14	65	50	13	20	9	100	55	105	163	494
AHITO1065	M10 x 80	23	16	75	60	17	40	12	100	70	135	237	721
AHITO1275	M12 x 100	30	20	90	70	19	65	14	110	85	165	332	1841
AHITO1690	M16 x 110	17	24	105	100	24	150	18	140	105	210	424	2797

HI-GA
Crochet

CODE	MXL	OUVERTURE CROCHET	Ø FORET	MIN. PROFONDEUR DE PERÇADE	MIN. PROFONDEUR CHEVILLE	CLÉ D'INSTALLATION	COUPLE DE SERRAGE (NM)	MIN. ÉPAISSEUR DU SUPPORT	DISTANCE MIN. AU BORD	DISTANCE MIN. ENTRAXES	EXTRACTION BÉTON NON-FISSURÉ	CISAILLEMENT BÉTON NON-FISSURÉ
AHIGA0645	M6 x 55	10	12	60	45	10	10	100	45	90	41	-
AHIGA0855	M8 x 60	11	14	65	50	13	20	100	55	105	155	-
AHIGA1065	M10 x 73	14	16	75	60	17	40	100	70	135	237	-
AHIGA1275	M12 x 90	18	20	90	70	19	65	110	85	165	332	-
AHIGA1690	M16 x 110	19	24	105	100	24	150	140	105	210	424	-

HI-AR
Piton

CODE	MXL	Ø PITON	Ø FORET	MIN. PROFONDEUR DE PERÇADE	MIN. PROFONDEUR CHEVILLE	CLÉ D'INSTALLATION	COUPLE DE SERRAGE (NM)	MIN. ÉPAISSEUR DU SUPPORT	DISTANCE MIN. AU BORD	DISTANCE MIN. ENTRAXES	EXTRACTION BÉTON NON-FISSURÉ	CISAILLEMENT BÉTON NON-FISSURÉ
AHIAR0645	M6 x 60	10	12	60	45	10	10	100	45	90	41	-
AHIAR0855	M8 x 65	12	14	65	50	13	20	100	55	105	163	-
AHIAR1065	M10 x 81	14	16	75	60	17	40	100	70	135	237	-
AHIAR1275	M12 x 98	17	20	90	70	19	65	110	85	165	332	-
AHIAR1690	M16 x 120	23	24	105	100	24	150	140	105	210	424	-

EPS
Cheville métallique pour fixation de cadres de portes et fenêtres

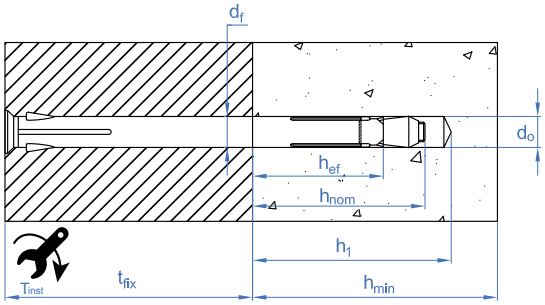

EPS
Cheville métallique pour fixation de cadres de portes et de fenêtres

CODE	MXL	ÉPAISSEUR MAX. À FIXER	Ø FORET	MIN. PROFONDEUR DE PERÇADE	MIN. PROFONDEUR CHEVILLE	COUPLE DE SERRAGE (NM)	Ø ÉLÉMENT À FIXER	MIN. ÉPAISSEUR DU SUPPORT	EXTRACTION BÉTON NON-FISSURÉ	CISAILLEMENT BÉTON FISSURÉ
EPS6072	M6 x 72	40	10	60	40	4	10	70	170	-
EPS6092	M6 x 92	60	10	60	40	4	10	70	170	-
EPS6112	M6 x 112	80	10	60	40	4	10	70	170	-
EPS6132	M6 x 132	100	10	60	40	4	10	70	170	-
EPS6152	M6 x 152	120	10	60	40	4	10	70	170	-
EPS6182	M6 x 182	150	10	60	40	4	10	70	170	-

TRA
Cheville élastique pour fixation de liteaux

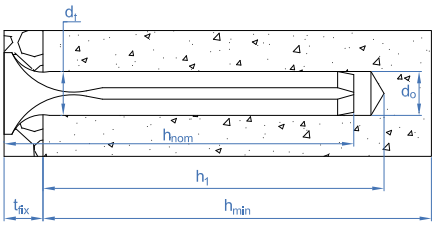

TRA
Cheville élastique pour fixation de liteaux

CODE	MXL	ÉPAISSEUR MAX. À FIXER	Ø FORET	MIN. PROFONDEUR DE PERÇADE	MIN. PROFONDEUR CHEVILLE	Ø ÉLÉMENT À FIXER	MIN. ÉPAISSEUR DU SUPPORT	EXTRACTION BÉTON NON-FISSURÉ	CISAILLEMENT BÉTON FISSURÉ
TRA6050	6 x 50	20	6	40	30	6	35	40	-
TRA6060	6 x 60	30	6	40	30	6	35	40	-
TRA6080	6 x 80	50	6	40	30	6	35	40	-
TRA8070	8 x 70	30	8	50	40	8	45	50	-
TRA8090	8 x 90	50	8	50	40	8	45	50	-

TRA8110	8 x 110	70	8	50	40	8	45	50	-
TRA8130	8 x 130	90	8	50	40	8	45	50	-
TRA8150	8 x 150	110	8	50	40	8	45	50	-

ANFA

Système de fixation d'echafaudages et sur façades

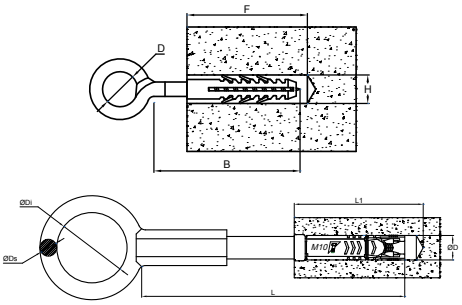

AN-23

Diamètre oeillet 23 mm

CODE	MXL	Ø FORET	MIN. PROFONDEUR DE PERÇADE	MIN. PROFONDEUR CHEVILLE	MIN. ÉPAISSEUR DU SUPPORT	Ø PITON	EXTRACTION BÉTON NON-FISSURÉ
ANFA2309	12 x 90	14 o 16	100	90	130	23	119
ANFA2312	12 x 120	14 o 16	130	120	160	23	119
ANFA2316	12 x 160	14 o 16	170	160	200	23	119
ANFA2319	12 x 190	14 o 16	200	190	230	23	119
ANFA2323	12 x 230	14 o 16	240	230	270	23	119
ANFA2330	12 x 300	14 o 16	310	300	340	23	119
ANFA2335	12 x 350	14 o 16	360	350	390	23	119

AN-51

Diamètre oeillet 51 mm

CODE	MXL	Ø FORET	MIN. PROFONDEUR DE PERÇADE	MIN. PROFONDEUR CHEVILLE	MIN. ÉPAISSEUR DU SUPPORT	Ø PITON	EXTRACTION BÉTON NON-FISSURÉ
ANFA5114	12 x 140	14 o 16	150	140	180	51	119
ANFA5116	12 x 160	14 o 16	170	160	200	51	119
ANFA5120	12 x 200	14 o 16	210	200	240	51	119
ANFA5124	12 x 240	14 o 16	250	240	280	51	119

AN-50 CT

Diamètre oeillet 50 mm + douille Zamak M10

CODE	MXL	MIN. PROFONDEUR DE PERÇADE	MIN. ÉPAISSEUR DU SUPPORT	Ø PITON	EXTRACTION BÉTON NON-FISSURÉ
ANFAZ5021	M10 x 210	120	160	50	200

CA-QU

Résine epoxyacrylate, quartz et catalyseur.Homologuée ATE Opt.8

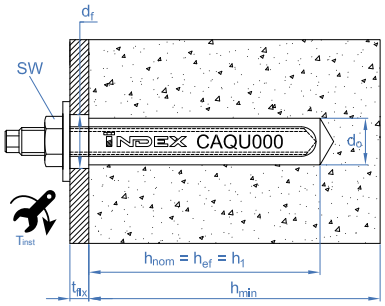

CA-QU

Résine epoxyacrylate, quartz et catalyseur. Homologuée ATE Option 8

CODE	MXL	ÉPAISSEUR MAX. À FIXER	Ø FORET	MIN. PROFONDEUR DE PERÇADE	MIN. PROFONDEUR CHEVILLE	CLÉ D'INSTALLATION	COUPLE DE SERRAGE (NM)	Ø ÉLÉMENT À FIXER	MIN. ÉPAISSEUR DU SUPPORT	DISTANCE MIN. AU BORD	DISTANCE MIN. ENTRAXES	EXTRACTION BÉTON NON-FISSURÉ	CISAILLEMENT BÉTON NON-FISSURÉ
CAQU008	8 Ø9 / 17	17	10	80	80	13	10	9	110	120	240	809	524
CAQU010	10 Ø11 / 25	25	12	90	90	17	20	12	120	90	180	1214	815
CAQU012	12 Ø13 / 32	32	14	110	110	19	40	14	140	110	220	1618	1223
CAQU016	16 Ø17 / 44	44	18	125	125	24	80	18	160	125	250	2023	2272
CAQU020	20 Ø22 / 66	66	25	170	170	30	120	22	220	170	340	3034	3553
CAQU024	24 Ø24 / 62	62	28	210	210	36	180	26	260	210	420	3641	5126
CAQU030	30 Ø33 / 22	22	35	280	280	46	300	33	360	280	560	5461	8496

MO Cheville chimique pour fixations lourdes dans des matériaux pleins ou creux

INSTALLATION DANS LE BÉTON

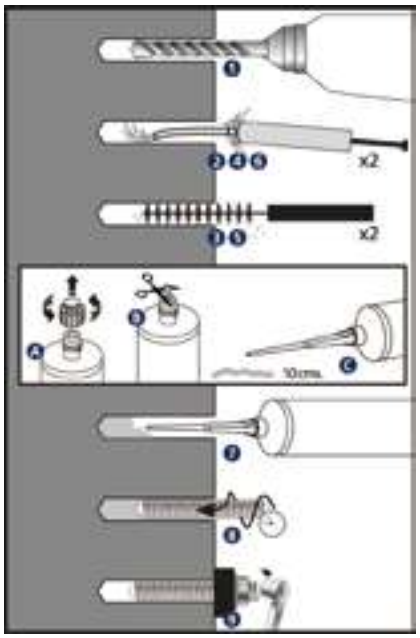

❶ PERCER

Vérifier que:

- Le béton est bien compact et sans pores significatifs.
- Le produit convient à une pose en trous secs, humides ou inondés.
- La température des cartouches est appropriée (consulter le tableau).
- La température du matériau de base est appropriée (consulter le tableau).

La perceuse est en mode percussion ou marteau.
Percer au diamètre et à la profondeur définis sur la fiche de chaque produit.

❷ - ❻ SOUFFLER ET NETTOYER

Nettoyer le trou des restes de poussière et de fragments dus au perçage, conformément aux indications du graphique. Utiliser la pompe à air et la brosse.
Si le produit ne convient pas à une pose en trous inondés et que de l'eau est présente à l'intérieur du trou, la retirer avant d'injecter la résine.

A - B* - C OUVRIR LA CARTOUCHE

Visser la canule sur la cartouche et placer l'ensemble dans le pistolet d'application. Appuyer sur la gâchette jusqu'à ce que la résine sortant par la pointe présente une couleur grise uniforme et sans irisations (elles indiquent que le mélange est incomplet) ; ne jamais utiliser les deux premières doses de résine sortant de la cartouche à des fins de fixation.

*Pour les cartouches de 300 ml, couper le sachet par son extrémité, derrière l'agrafe de fermeture. ** Convient uniquement aux cartouches de 300 et 410 ml. Pour MOPURE et MOPUR3, consulter la fiche technique.

❼ APPLIQUER LE SCELLEMENT

Insérer la canule jusqu'au fond du trou et appliquer le scellement; retirer la canule lentement, pour éviter la formation de bulles d'air.
Remplir le trou jusqu'à ½ à ¾ de sa profondeur.
Au cas où la cartouche n'ait pas été complètement utilisée, laisser la canule installée. La changer seulement au moment où elle va être utilisée à nouveau une fois le temps de manipulation écoulé. Ne pas oublier que les deux premières doses de la résine ne sont pas utilisables.

❽ INSTALLER

Introduire la tige filetée à installer avec la main, en vissant légèrement jusqu'au fond du trou et en s'assurant que la résine couvre bien le filetage de la tige. L'introduction du scellement chimique doit être fait dans le temps de manipulation. La résine doit déborder autour du trou de perçage pour assurer le recouvrement complet de l'espace compris entre la tige et le trou lui-même.

❾ APPLIQUER LE COUPLE DE SERRAGE

Une fois le temps de durcissement écoulé, appliqué le couple de serrage sans dépasser la valeur indiquée dans le tableau.

INSTALLATION DANS LES BRIQUES

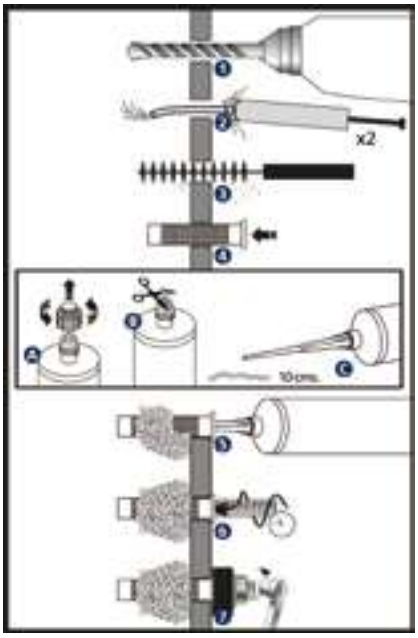

❶ PERCER

Vérifier que la brique se trouve en bon état et sans pores significatifs.

- Le produit convient à une pose en trous secs, humides ou inondés.
- La température des cartouches est appropriée (consulter le tableau).
- La température du matériau de base est appropriée (consulter le tableau).

La perceuse est en mode rotation.
Percer au diamètre et à la profondeur définis sur la fiche de chaque produit.

❷ - ❻ SOUFFLER ET NETTOYER

Nettoyer le trou des restes de poussière et de fragments dû au perçage en suivant les indications sur le graphique.
S'il y a de l'eau à l'intérieur du trou éliminezla avant d'injecter la résine.

❹ PLACER LE TAMIS (S)

Pour des briques creuses Insérer le tamis en plastique ou métallique dans le trou de façon à ce qu'il reste à ras de la superficie du matériau de base.

A - B* - C OUVRIR LA CARTOUCHE**

Visser la canule sur la cartouche et placer l'ensemble dans le pistolet d'application. Appuyer sur la gâchette jusqu'à ce que la résine sortant par la pointe présente une couleur grise uniforme et sans irisations (elles indiquent que le mélange est incomplet); ne jamais utiliser les deux premières doses de résine sortant de la cartouche à des fins de fixation. *Pour les cartouches de 170 ml et 300 ml, couper le sachet par son extrémité, derrière l'agrafe de fermeture. ** Convient uniquement aux cartouches de 300 et 410 ml. Pour MOPURE et MOPUR3, consulter la fiche technique.

❺ APPLIQUER LE SCELLEMENT

Insérer la canule jusqu'au fond du trou et appliquer le scellement; retirer la canule lentement, pour éviter la formation de bulles d'air. Remplir complètement le tamis de scellement.
Au cas où la cartouche n'ait pas été complètement utilisée, laisser la canule installée. La changer seulement au moment où elle va être à nouveau utilisée une fois le temps de manipulation écoulé. Ne pas oublier que les deux premières doses de la résine ne sont pas utilisables.

❽ INSTALLER

Introduire la tige filetée à installer avec la main, en vissant légèrement jusqu'au fond du trou et en s'assurant que la résine couvre bien le filetage de la tige. L'introduction du scellement chimique doit être fait dans le temps de manipulation.

❼ APPLIQUER LE COUPLE DE SERRAGE

Une fois le temps de durcissement écoulé, appliqué le couple de serrage sans dépasser la valeur indiquée dans le tableau.

INSTALATION TAMIS PLASTIQUE

METRIQUE	M8	M10	M12
DIAMÈTRE EXTE-RIEUR DU TAMIS	15	15	20
LONGUEUR DU TROU	90	90	90
TAMIS PLASTIQUE	MOTN15085	MOTN15085	MOTN20085

INSTALATION TAMIS FILETÉ

Métrique	M8	M10	M12
DIAMÈTRE EXTE-RIEUR DU TAMIS	15	20	20
LONGUEUR DU TROU	90	90	90
TAMIS FILETÉ	MOTRO08	MOTR010	MOTRO12
TAMIS PLASTIQUE	MOTN15085	MOTN20085	MOTN20085

TEMPS DE MANIPULATION / DURCISSEMENT

Minutes

		0 / 5	5 / 10	10 / 15	15 / 20	20 / 25	25, 30	30 / 35	35 / 40	+40
MO-PU / MO-PUP	MANIPULATION	18	12	6	6	4	3	2	1,5	1,5
	DURCISSEMEN	120	120	80	80	40	30	20	15	10
MO-PUS	MANIPULATION	18	10	6	6	4	3	2	1,5	1,5
	DURCISSEMEN	145	145	85	85	40	35	35	15	10
MO-P+	MANIPULATION	18	12	6	6	4	3	2	1,5	1,5
	DURCISSEMEN	120	120	80	80	40	30	20	15	10
MO-PS+	MANIPULATION	18	10	6	6	5	4	4	--	--
	DURCISSEMEN	145	145	85	85	40	35	35	--	--
MO-PSP+	MANIPULATION	18	10	6	6	5	4	4	--	--
	DURCISSEMEN	145	145	85	85	40	35	35	--	--
MO-V	MANIPULATION	18	12	6	6	4	3	2	1,5	1,5
	DURCISSEMEN	120	120	80	80	40	30	20	15	10
MO-VS	MANIPULATION	18	10	6	6	5	4	4	--	--
	DURCISSEMEN	145	145	85	85	50	40	35	--	--
MO-H	MANIPULATION	--	10	8	6	5	4	--	--	--
	DURCISSEMEN	--	145	85	75	50	40	--	--	--
MO-HW	MANIPULATION	10	5	5	5	100 s	--	--	--	--
	DURCISSEMEN	75	50	50	50	20	--	--	--	--
MOPURE	MANIPULATION	--	20	20	15	11	8	6	4	3
	DURCISSEMEN	--	1440	720	480	420	360	300	240	180
MOPUR3	MANIPULATION	300	150	40	25	18	12	8	6	--
	DURCISSEMEN	1440	1440	1080	720	480	360	240	120	--

T-NUX

Cheville nylon universelle à haut rendement

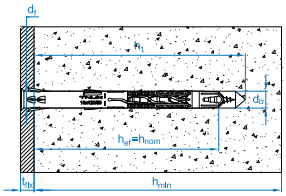

T-NUX A

Tête fraisée. Zinguée. Homologuée ATE

CODE	MXL	ÉPAISSEUR MAX. À FIXER	Ø FORET	MIN. PROFONDEUR DE PERÇADE	MIN. PROFONDEUR CHEVILLE	CLÉ D'INSTALLATION	Ø ÉLÉMENT À FIXER	MIN. ÉPAISSEUR DU SUPPORT	DISTANCE MIN. AU BORD	DISTANCE MIN. ENTRAXES	EXTRACTION BÉTON NON-FISSURÉ	CISAILLEMENT BÉTON NON-FISSURÉ
TNUXA08060	8 x 60	10	8	70	50	TX30	8 - 8,5	100	60	100	141	263
TNUXA08080	8 x 80	10	8	90	70	TX30	8 - 8,5	100	60	100	141	263
TNUXA08100	8 x 100	30	8	90	70	TX30	8 - 8,5	100	60	100	141	263
TNUXA08120	8 x 120	50	8	90	70	TX30	8 - 8,5	100	60	100	141	263
TNUXA10060	10 x 60	10	10	70	50	TX40	10 - 11	100	60	100	202	364
TNUXA10080	10 x 80	10	10	90	70	TX40	10 - 11	100	70	100	202	364
TNUXA10100	10 x 100	30	10	90	70	TX40	10 - 11	100	70	100	202	364
TNUXA10120	10 x 120	50	10	90	70	TX40	10 - 11	100	70	100	202	364
TNUXA10140	10 x 140	70	10	90	70	TX40	10 - 11	100	70	100	202	364
TNUXA10160	10 x 160	90	10	90	70	TX40	10 - 11	100	70	100	202	364
TNUXA10180	10 x 180	110	10	90	70	TX40	10 - 11	100	70	100	202	364
TNUXA10200	10 x 200	130	10	90	70	TX40	10 - 11	100	70	100	202	364
TNUXA10230	10 x 230	160	10	90	70	TX40	10 - 11	100	70	100	202	364

T-NUX A A4

Tête fraisée. Inoxydable A4. Homologuée ATE

CODE	MXL	ÉPAISSEUR MAX. À FIXER	Ø FORET	MIN. PROFONDEUR DE PERÇADE	MIN. PROFONDEUR CHEVILLE	CLÉ D'INSTALLATION	Ø ÉLÉMENT À FIXER	MIN. ÉPAISSEUR DU SUPPORT	DISTANCE MIN. AU BORD	DISTANCE MIN. ENTRAXES	EXTRACTION BÉTON NON-FISSURÉ	CISAILLEMENT BÉTON NON-FISSURÉ
TNXA408080	8 x 80	10	8	90	70	TX30	8 - 8,5	100	60	100	141	307
TNXA408100	8 x 100	30	8	90	70	TX30	8 - 8,5	100	60	100	141	307
TNXA408120	8 x 120	50	8	90	70	TX30	8 - 8,5	100	60	100	141	307
TNXA410080	10 x 80	10	10	90	70	TX40	10 - 11	100	70	100	202	425
TNXA410100	10 x 100	30	10	90	70	TX40	10 - 11	100	70	100	202	425
TNXA410120	10 x 120	50	10	90	70	TX40	10 - 11	100	70	100	202	425
TNXA410140	10 x 140	70	10	90	70	TX40	10 - 11	100	70	100	202	425

T-NUX E

Tête hexagonale. Zinguée. Homologuée ATE

CODE	MXL	ÉPAISSEUR MAX. À FIXER	Ø FORET	MIN. PROFONDEUR DE PERÇADE	MIN. PROFONDEUR CHEVILLE	CLÉ D'INSTALLATION	Ø ÉLÉMENT À FIXER	MIN. ÉPAISSEUR DU SUPPORT	DISTANCE MIN. AU BORD	DISTANCE MIN. ENTRAXES	EXTRACTION BÉTON NON-FISSURÉ	CISAILLEMENT BÉTON NON-FISSURÉ
TNUXE08060	8 x 60	10	8	70	50	SW10/TX30	8 - 8,5	100	60	100	141	263
TNUXE08080	8 x 80	10	8	90	70	SW10/TX30	8 - 8,5	100	60	100	141	263
TNUXE08100	8 x 100	30	8	90	70	SW10/TX30	8 - 8,5	100	60	100	141	263
TNUXE08120	8 x 120	50	8	90	70	SW10/TX30	8 - 8,5	100	60	100	141	263
TNUXE10060	10 x 60	10	10	70	50	SW13/TX40	10 - 11	100	70	100	202	364
TNUXE10080	10 x 80	10	10	90	70	SW13/TX40	10 - 11	100	70	100	202	364
TNUXE10100	10 x 100	30	10	90	70	SW13/TX40	10 - 11	100	70	100	202	364
TNUXE10120	10 x 120	50	10	90	70	SW13/TX40	10 - 11	100	70	100	202	364
TNUXE10140	10 x 140	70	10	90	70	SW13/TX40	10 - 11	100	70	100	202	364
TNUXE10160	10 x 160	90	10	90	70	SW13/TX40	10 - 11	100	70	100	202	364
TNUXE10180	10 x 180	110	10	90	70	SW13/TX40	10 - 11	100	70	100	202	364
TNUXE10200	10 x 200	130	10	90	70	SW13/TX40	10 - 11	100	70	100	202	364
TNUXE10230	10 x 230	160	10	90	70	SW13/TX40	10 - 11	100	70	100	202	364

T-NUX E A4

Tête hexagonale. Inoxydable A4. Homologuée ATE

CODE	MXL	ÉPAISSEUR MAX. À FIXER	Ø FORET	MIN. PROFONDEUR DE PERÇADE	MIN. PROFONDEUR CHEVILLE	CLÉ D'INSTALLATION	Ø ÉLÉMENT À FIXER	MIN. ÉPAISSEUR DU SUPPORT	DISTANCE MIN. AU BORD	DISTANCE MIN. ENTRAXES	EXTRACTION BÉTON NON-FISSURÉ	CISAILLEMENT BÉTON NON-FISSURÉ
TNXE408080	8 x 80	10	8	90	70	SW10/TX30	8 - 8,5	100	60	100	141	307
TNXE408100	8 x 100	30	8	90	70	SW10/TX30	8 - 8,5	100	60	100	141	307
TNXE410080	10 x 80	10	10	90	70	SW13/TX40	10 - 11	100	70	100	202	425
TNXE410100	10 x 100	30	10	90	70	SW13/TX40	10 - 11	100	70	100	202	425
TNXE410120	10 x 120	50	10	90	70	SW13/TX40	10 - 11	100	70	100	202	425
TNXE410140	10 x 140	70	10	90	70	SW13/TX40	10 - 11	100	70	100	202	425

T-NUX T

Tête Truss inviolable. Zinguée. Homologuée ATE

CODE	MXL	ÉPAISSEUR MAX. À FIXER	Ø FORET	MIN. PROFONDEUR DE PERÇADE	MIN. PROFONDEUR CHEVILLE	CLÉ D'INSTALLATION	Ø ÉLÉMENT À FIXER	MIN. ÉPAISSEUR DU SUPPORT	DISTANCE MIN. AU BORD	DISTANCE MIN. ENTRAXES	EXTRACTION BÉTON NON-FISSURÉ	CISAILLEMENT BÉTON NON-FISSURÉ
TNUXT10080	10 x 80	10	10	70	50	TX40	10 - 11	100	70	100	202	425
TNUXT10100	10 x 100	30	10	90	70	TX40	10 - 11	100	70	100	202	425
TNUXT10120	10 x 120	50	10	90	70	TX40	10 - 11	100	70	100	202	425
TNUXT10140	10 x 140	70	10	90	70	TX40	10 - 11	100	70	100	202	425
TNUXT10160	10 x 160	90	10	90	70	TX40	10 - 11	100	70	100	202	425

T-FUX E

Cheville tête cylindrique. Vis tête hexagonale. Zinguée. Homologuée ATE

CODE	MXL	ÉPAISSEUR MAX. À FIXER	Ø FORET	MIN. PROFONDEUR DE PERÇADE	MIN. PROFONDEUR CHEVILLE	CLÉ D'INSTALLATION	Ø ÉLÉMENT À FIXER	MIN. ÉPAISSEUR DU SUPPORT	DISTANCE MIN. AU BORD	DISTANCE MIN. ENTRAXES	EXTRACTION BÉTON NON-FISSURÉ	CISAILLEMENT BÉTON NON-FISSURÉ
TFUXE10080	10 x 80	10	10	90	70	SW13/TX40	10 - 11	100	70	100	202	425
TFUXE10100	10 x 100	30	10	90	70	SW13/TX40	10 - 11	100	70	100	202	425
TFUXE10120	10 x 120	50	10	90	70	SW13/TX40	10 - 11	100	70	100	202	425
TFUXE10140	10 x 140	70	10	90	70	SW13/TX40	10 - 11	100	70	100	202	425

TCA

Cheville à frapper polyamide 6.6

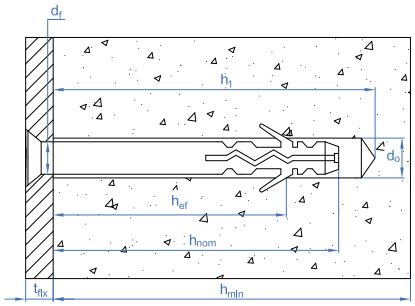

TC-6A

Cheville à 6 ailettes avec vis tête fraisée

CODE	MXL	ÉPAISSEUR MAX. À FIXER	Ø FORET	MIN. PROFONDEUR DE PERÇADE	N° EMPREINTE	EXTRACTION BÉTON NON-FISSURÉ	CISAILLEMENT BÉTON NON-FISSURÉ	EXTRACTION BIQUE PLEINE	EXTRACTION BRIQUE CREUSE
TC6A08080	8 x 80	15	8	70	TX30	64	37	37	18
TC6A08100	8 x 100	35	8	70	TX30	64	37	37	18

CODE	MXL	ÉPAISSEUR MAX. À FIXER	Ø FORET	MIN. PROFONDEUR DE PERÇADE	N° EMPREINTE	EXTRACTION BÉTON NON-FISSURÉ	CISAILLEMENT BÉTON NON-FISSURÉ	EXTRACTION BIQUE PLEINE	EXTRACTION BRIQUE CREUSE
TC6A08120	8 x 120	55	8	70	TX30	64	37	37	18
TC6A10100	10 x 100	25	10	80	TX40	109	55	53	26
TC6A10120	10 x 120	40	10	80	TX40	109	55	53	26
TC6A10140	10 x 140	60	10	80	TX40	109	55	53	26
TC6A10160	10 x 160	85	10	80	TX40	109	55	53	26
TC6A10200	10 x 200	125	10	80	TX40	109	55	53	26

TC-6E

Cheville à frapper polyamide 6.6. Cheville à 6 ailettes avec vis tête hexagonale

CODE	MXL	ÉPAISSEUR MAX. À FIXER	Ø FORET	MIN. PROFONDEUR DE PERÇADE	N° EMPREINTE	EXTRACTION BÉTON NON-FISSURÉ	CISAILLEMENT BÉTON NON-FISSURÉ	EXTRACTION BIQUE PLEINE	EXTRACTION BRIQUE CREUSE
TC6E08080	8 x 80	15	8	70	SW10/TX30	64	37	37	18
TC6E08100	8 x 100	35	8	70	SW10/TX30	64	37	37	18
TC6E08120	8 x 120	55	8	70	SW10/TX30	64	37	37	18
TC6E10100	10 x 100	25	10	80	SW13/TX40	109	55	53	26
TC6E10120	10 x 120	40	10	80	SW13/TX40	109	55	53	26
TC6E10140	10 x 140	60	10	80	SW13/TX40	109	55	53	26
TC6E10160	10 x 160	85	10	80	SW13/TX40	109	55	53	26
TC6E10200	10 x 200	125	10	80	SW13/TX40	109	55	53	26

TC-2A

Cheville à frapper polyamide 6.6. Cheville à 2 ailettes avec vis tête fraisée

CODE	MXL	ÉPAISSEUR MAX. À FIXER	Ø FORET	MIN. PROFONDEUR DE PERÇADE	N° EMPREINTE	EXTRACTION BÉTON NON-FISSURÉ	CISAILLEMENT BÉTON NON-FISSURÉ	EXTRACTION BIQUE PLEINE
TC2A06060	6 x 60	30	6	35	2	34	28	10
TC2A08060	8 x 60	20	8	45	3	34	37	19
TC2A08080	8 x 80	40	8	45	3	40	37	19
TC2A08100	8 x 100	60	8	45	3	40	37	19
TC2A08120	8 x 120	80	8	45	3	40	37	19
TC2A10065	10 x 65	20	10	50	4	45	55	22
CODE	MXL	ÉPAISSEUR MAX. À FIXER	Ø FORET	MIN. PROFONDEUR DE PERÇADE	N° EMPREINTE	EXTRACTION BÉTON NON-FISSURÉ	CISAILLEMENT BÉTON NON-FISSURÉ	EXTRACTION BIQUE PLEINE
TC2A10080	10 x 80	35	10	50	4	45	55	22
TC2A10100	10 x 100	55	10	50	4	45	55	22
TC2A10115	10 x 115	70	10	50	4	45	55	22
TC2A10135	10 x 135	90	10	50	4	45	55	22
TC2A10160	10 x 160	115	10	50	4	45	55	22

TC-SP

Cheville à frapper expansion haute performance avec tête fraisée

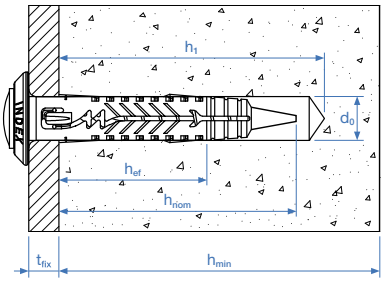

TC-SP

Cheville tête collerette

CODE	MXL	ÉPAISSEUR MAX. À FIXER	Ø FORET	MIN. PROFONDEUR DE PERÇADE	N° EMPREINTE	EXTRACTION BÉTON NON-FISSURÉ	EXTRACTION BIQUE PLEINE
TCSP05027	5 x 27	5	5	25	PZ 2	17	5
TCSP06032	6 x 32	5	6	30	PZ 2	26	7
TCSP06040	6 x 40	10	6	30	PZ 2	26	7

TC

Cheville prémontée à frapper (polyamide 6.6),avec clou annelé

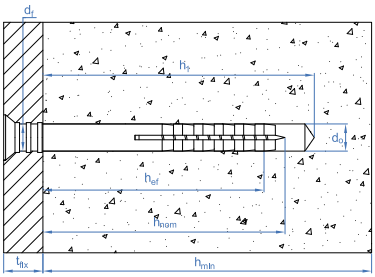

TC-CA

Cheville tête fraisée

CODE	MXL	ÉPAISSEUR MAX. À FIXER	Ø FORET	MIN. PROFONDEUR DE PERÇADE	N° EMPREINTE	EXTRACTION BÉTON NON-FISSURÉ	CISAILLEMENT BÉTON NON-FISSURÉ	EXTRACTION BIQUE PLEINE
TCCA05025	5 x 25	5	5	30	PZ2	13	20	3

INDEX A PERFECT FIXING

CODE	MXL	ÉPAISSEUR MAX. À FIXER	Ø FORET	MIN. PROFONDEUR DE PERÇADE	N° EMPREINTE	EXTRACTION BÉTON NON-FISSURÉ	CISAILLEMENT BÉTON NON-FISSURÉ	EXTRACTION BIQUE PLEINE
TCCA05030	5 x 30	5	5	30	PZ2	13	20	3
TCCA05035	5 x 35	10	5	30	PZ2	13	20	3
TCCA05050	5 x 50	25	5	30	PZ2	13	20	3
TCCA06035	6 x 35	10	6	35	PZ2	18	26	4
TCCA06040	6 x 40	10	6	35	PZ2	18	26	4
TCCA06050	6 x 50	20	6	35	PZ2	18	26	4
TCCA06060	6 x 60	30	6	35	PZ2	18	26	4
TCCA06070	6 x 70	40	6	35	PZ2	18	26	4
TCCA06080	6 x 80	50	6	35	PZ2	18	26	4
TCCA08060	8 x 60	20	8	45	PZ3	29	30	7
TCCA08080	8 x 80	40	8	45	PZ3	29	30	7
TCCA08100	8 x 100	60	8	45	PZ3	29	30	7
TCCA08120	8 x 120	80	8	45	PZ3	29	30	7
TCCA08140	8 x 135	100	8	45	PZ3	29	30	7

TC-A2

Cheville tête fraisée et vis inoxydable A2

CODE	MXL	ÉPAISSEUR MAX. À FIXER	Ø FORET	MIN. PROFONDEUR DE PERÇADE	N° EMPREINTE	EXTRACTION BÉTON NON-FISSURÉ	CISAILLEMENT BÉTON NON-FISSURÉ	EXTRACTION BIQUE PLEINE
TCA205030	5 x 30	5	5	30	PZ2	13	20	3
TCA206040	6 x 40	10	6	35	PZ2	18	26	4
TCA206060	6 x 60	30	6	35	PZ2	18	26	4
TCA208060	8 x 60	20	8	45	PZ3	29	30	7
TCA208080	8 x 80	40	8	45	PZ3	29	30	7
TCA208100	8 x 100	60	8	45	PZ3	29	30	7

TC-CC

Cheville tête cylindrique

CODE	MXL	ÉPAISSEUR MAX. À FIXER	Ø FORET	MIN. PROFONDEUR DE PERÇADE	N° EMPREINTE	EXTRACTION BÉTON NON-FISSURÉ	CISAILLEMENT BÉTON NON-FISSURÉ	EXTRACTION BIQUE PLEINE
TCCC05025	5 x 25	5	5	30	PZ2	13	20	3
TCCC05030	5 x 30	5	5	30	PZ2	13	20	3
TCCC05035	5 x 35	10	5	30	PZ2	13	20	3
TCCC05050	5 x 50	25	5	30	PZ2	13	20	3
TCCC06035	6 x 35	10	6	35	PZ2	18	26	4
TCCC06040	6 x 40	15	6	35	PZ2	18	26	4
TCCC06050	6 x 50	25	6	35	PZ2	18	26	4
TCCC06060	6 x 60	35	6	35	PZ2	18	26	4
TCCC06070	6 x 70	45	6	35	PZ2	18	26	4
TCCC06080	6 x 80	55	6	35	PZ2	18	26	4
TCCC08060	8 x 60	20	8	45	PZ3	18	30	7
TCCC08080	8 x 80	40	8	45	PZ3	29	30	7
TCCC08100	8 x 100	60	8	45	PZ3	29	30	7
TCCC08120	8 x 120	80	8	45	PZ3	29	30	7
TCCC08140	8 x 135	100	8	45	PZ3	29	30	7

AIS

Cheville pour fixation de panneaux isolants

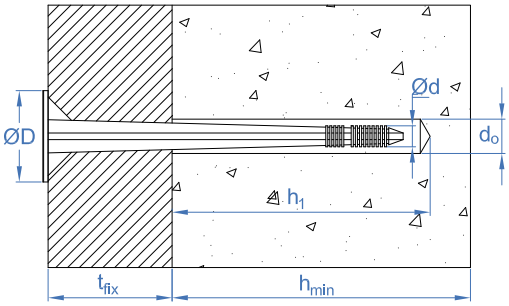

AIS-C

Cheville avec clou de polyamide

CODE	MXL	MÉTRIQUE	LONGUEUR	Ø FORET	MIN. ÉPAISSEUR DU SUPPORT	MIN. PROFONDEUR DE PERÇADE	MIN. PROFONDEUR CHEVILLE	ÉPAISSEUR MAX. À FIXER	DISTANCE MIN. AU BORD	DISTANCE MIN. ENTRAXES	ØD (MM)	EXTRACTION BÉTON NON-FISSURÉ	EXTRACTION BRIQUE CREUSE	EXTRACTION BIQUE PLEINE	EXTRACTION BÉTON FISSURÉ
AISC10070	10 x 70	10	70	10	100	60	50	20	100	100	60	29	4	36	29
AISC10090	10 x 90	10	90	10	100	60	50	40	100	100	60	29	4	36	29
AISC10100	10 x 100	10	100	10	100	60	50	50	100	100	60	29	4	36	29
AISC10120	10 x 120	10	120	10	100	60	50	70	100	100	60	29	4	36	29
AISC10140	10 x 140	10	140	10	100	60	50	90	100	100	60	29	4	36	29
AISC10160	10 x 160	10	160	10	100	60	50	110	100	100	60	29	4	36	29
AISC10180	10 x 180	10	180	10	100	60	50	130	100	100	60	29	4	36	29
AISC10200	10 x 200	10	200	10	100	60	50	150	100	100	60	29	4	36	29
AISC10220	10 x 220	10	220	10	100	60	50	170	100	100	60	29	4	36	29
AISC10260	10 x 260	10	260	10	100	60	50	210	100	100	60	29	4	36	29

AIS-S

Cheville avec clou métallique et capuchon de polyamide

CODE	MXL	MÉTRIQUE	LONGUEUR	Ø FORET	MIN. ÉPAISSEUR DU SUPPORT	MIN. PROFONDEUR DE PERÇADE	MIN. PROFONDEUR CHEVILLE	ÉPAISSEUR MAX. À FIXER	DISTANCE MIN. AU BORD	DISTANCE MIN. ENTRAXES	ØD (MM)	EXTRACTION BÉTON NON-FISSURÉ	EXTRACTION BRIQUE CREUSE	EXTRACTION BIQUE PLEINE	EXTRACTION BÉTON FISSURÉ
AISS10070	10 x 70	10	70	10	100	60	50	20	100	100	60	20	4	23	20
AISS10090	10 x 90	10	90	10	100	60	50	40	100	100	60	20	4	23	20
AISS10100	10 x 100	10	100	10	100	60	50	50	100	100	60	20	4	23	20
AISS10120	10 x 120	10	120	10	100	60	50	70	100	100	60	20	4	23	20
AISS10140	10 x 140	10	140	10	100	60	50	90	100	100	60	20	4	23	20
AISS10160	10 x 160	10	160	10	100	60	50	110	100	100	60	20	4	23	20
AISS10180	10 x 180	10	180	10	100	60	50	130	100	100	60	20	4	23	20
AISS10200	10 x 200	10	200	10	100	60	50	150	100	100	60	20	4	23	20
AISS10220	10 x 220	10	220	10	100	60	50	170	100	100	60	20	4	23	20
AISS10260	10 x 260	10	260	10	100	60	50	210	100	100	60	20	4	23	20

AIS

Cheville

CODE	MXL	ÉPAISSEUR MAX. À FIXER	Ø FORET	MIN. PROFONDEUR DE PERÇADE	MIN. PROFONDEUR CHEVILLE	Ø RONDELLE	EXTRACTION BÉTON NON-FISSURÉ
AIS08080	8 x 80	50	8	30	30	35	1
AIS08100	8 x 100	70	8	30	30	35	1
AIS08120	8 x 120	80	8	30	30	35	1
AIS08140	8 x 140	100	8	30	30	35	1

AIS-R

Rosaces

CODE	MXL	ØD (MM)	D
AISR140	Ø140	140	11

AIS-W

Rosaces. Utilisation avec vis

CODE	MXL	ØD (MM)	D
AISW060	Ø60	60	6

AIS-M

Cheville metallique

CODE	MXL	MÉTRIQUE	LONGUEUR	Ø FORET	MIN. ÉPAISSEUR DU SUPPORT	MIN. PROFONDEUR DE PERÇADE	MIN. PROFONDEUR CHEVILLE	ÉPAISSEUR MAX. À FIXER	DISTANCE MIN. AU BORD	DISTANCE MIN. ENTRAXES	ØD (MM)
AISM08090	8 x 90	8	90	8	100	50	40	50	100	100	35
AISM08110	8 x 110	8	110	8	100	50	40	70	100	100	35
AISM08120	8 x 120	8	120	8	100	50	40	80	100	100	35
AISM08140	8 x 140	8	140	8	100	50	40	100	100	100	35
AISM08170	8 x 170	8	170	8	100	50	40	130	100	100	35
AISM08200	8 x 200	8	200	8	100	50	40	160	100	100	35
AISM08250	8 x 250	8	250	8	100	50	40	210	100	100	35
AISM08300	8 x 300	8	300	8	100	50	40	260	100	100	35

AIS-AM

Rondelle pour cheville metallique

CODE	MXL	ØD (MM)	L1	D
AISAM085	Ø85	85	0,5	9

TE

Cheville spirale

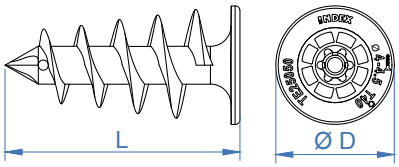

TE

CODE	MXL	LONGUEUR	ØD (MM)
TE25050	25 x 50	50	25
TE25090	25 x 90	90	25

TN4S

Cheville nylon quadruple expansion pour tout type de materiaux

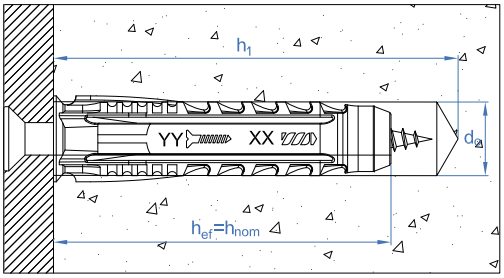

TN4S

Cheville

CODE	MXL	Ø FORET	MIN. PROFONDEUR DE PERÇADE	MIN. PROFONDEUR CHEVILLE	MIN. ÉPAISSEUR DU SUPPORT	EXTRACTION BÉTON NON-FISSURÉ	EXTRACTION BIQUE PLEINE	EXTRACTION BRIQUE CREUSE	DIMENSION VIS
TN4S05	5 x 25	5	30	25	35	28	19	13	TPPO 3-4
TN4S06	6 x 30	6	40	30	45	61	48	39	TPPO 4-5
TN4S08	8 x 40	8	50	40	55	170	104	20	TPPO 4,5 , TB 5-6
TN4S10	10 x 50	10	60	50	65	256	160	48	TB 6-8
TN4S12	12 x 60	12	70	60	75	394	104	54	TB 8-10
TN4S14	14 x 70	14	80	70	85	628	224	75	TB 10-12

TN4S-L

Long cheville

CODE	MXL	Ø FORET	MIN. PROFONDEUR DE PERÇADE	MIN. PROFONDEUR CHEVILLE	MIN. ÉPAISSEUR DU SUPPORT	EXTRACTION BÉTON NON-FISSURÉ	EXTRACTION BIQUE PLEINE	EXTRACTION BRIQUE CREUSE	DIMENSION VIS
TN4S06L	6 x 45	6	55	45	60	60	35	39	TPPO 4-5
TN4S08L	8 x 60	8	70	60	75	129	68	43	TPPO 4,5 , TB 5-6
TN4S10L	10 x 80	10	90	80	95	0	210	46	TB 6-8

TN4S-A

Cheville nylon avec collerette

CODE	MXL	Ø FORET	MIN. PROFONDEUR DE PERÇADE	MIN. PROFONDEUR CHEVILLE	MIN. ÉPAISSEUR DU SUPPORT	EXTRACTION BÉTON NON-FISSURÉ	EXTRACTION BIQUE PLEINE	EXTRACTION BRIQUE CREUSE	DIMENSION VIS
TN4SA06	6 x 30	6	40	30	45	61	48	39	TPPO 3,5-4

MEDU

Cheville polypropylène universelle avec collerete, type noeud

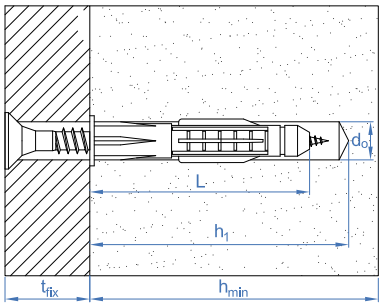

MEDU

Cheville polypropylène universelle avec collerete, type noeud

CODE	MXL	Ø FORET	MIN. PROFONDEUR DE PERÇADE	MIN. ÉPAISSEUR DU SUPPORT	EXTRACTION BÉTON NON-FISSURÉ	EXTRACTION BIQUE PLEINE	EXTRACTION BRIQUE CREUSE
MEDUB06	6 x 35	6	45	65	8	5	4
MEDUB07	8 x 42	8	50	70	12	5	4
MEDUB08	8 x 50	8	60	80	24	5	4
MEDUB10	10 x 60	10	75	95	70	7	5

TACON Cheville nylon

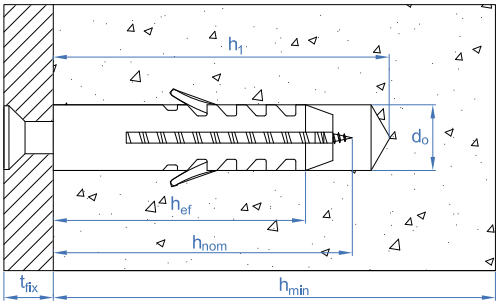

TACON/TACOL/TACOL-A Cheville

CODE	MXL	Ø FORET	MIN. PROFONDEUR DE PERÇADE	MIN. PROFONDEUR CHEVILLE	MIN. ÉPAISSEUR DU SUPPORT	EXTRACTION BÉTON NON-FISSURÉ	EXTRACTION BIQUE PLEINE	DIMENSION VIS
TACON04	4 x 20	4	25	20	30	6	4	TPPO 2,5-3
TACON05/TACOL05/	5 x 25	5	35	25	40	7	5	TPPO 2,5-4
TACON06/TACOL06/TACOLA06	6 x 30	6	40	30	45	10	5	TPPO 3,5-4
TACON07	7 x 30	7	45	30	45	11	6	TPPO 4-4,5
TACON08/TACOL08	8 x 40	8	50	40	55	12	11	TPPO 4,5 , TB 5-6
TACON10/TACOL10	10 x 50	10	60	50	70	61	16	TB 6-8
TACON12/TACOL12	12 x 60	12	70	60	80	76	28	TB 8-10
TACON14	14 x 70	14	80	70	95	167	88	TB 10-12
TACON16	16 x 80	16	90	80	100	240	100	TB 12-14

BA-NO Segment basculant pour fixation d'éléments légers dans des faux plafonds

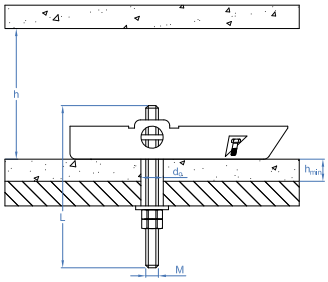

BA-ES Tige filetée

CODE	MXL	ÉPAISSEUR MAXIMUM DU MATÉRIAU DE BASE ET DE L'ÉLÉMENT À FIXER ≤	Ø FORET	CAVITÉ MINIMUM "H"	EXTRACTION DE L'ENTREVOUS EN BÉTON	EXTRACTION PLACO-PRÂTE	EXTRACTION PRÂTE
BAESM04	M4 x 100	74	14	70	10	5	5
BAESM05	M5 x 100	72	14	70	12	5	5
BAESM06	M6 x 100	68	16	75	13	6	6
BAESM08	M8 x 100	60	20	85	14	6	6

BA-GA Crochet

CODE	MXL	ÉPAISSEUR MAXIMUM DU MATÉRIAU DE BASE ET DE L'ÉLÉMENT À FIXER ≤	Ø FORET	CAVITÉ MINIMUM "H"	EXTRACTION DE L'ENTREVOUS EN BÉTON	EXTRACTION PLACO-PRÂTE	EXTRACTION PRÂTE
BAGAM04	M4 x 77	74	14	70	10	5	5
BAGAM05	M5 x 80	72	14	70	12	5	5
BAGAM06	M6 x 87	68	16	75	13	6	6
BAGAM08	M8 x 95	60	20	85	14	6	6

BA-NY Nylon

CODE	MXL	ÉPAISSEUR MAXIMUM DU MATÉRIAU DE BASE ET DE L'ÉLÉMENT À FIXER ≤	Ø FORET	CAVITÉ MINIMUM "H"	EXTRACTION DE L'ENTREVOUS EN BÉTON	EXTRACTION PLACO-PRÂTE	EXTRACTION PRÂTE
BANYM05	M5 x 157	10	13	55	-	-	-
BANYM06	M6 x 157	10	13	55	-	-	-

PA-LO Segment à ressort

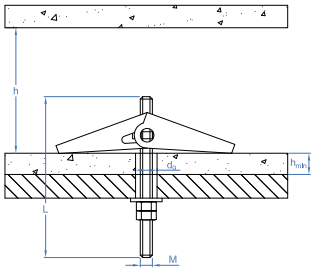

PA-ES Tige filetée

CODE	MXL	ÉPAISSEUR MAXIMUM DU MATÉRIAU DE BASE ET DE L'ÉLÉMENT À FIXER ≤	Ø FORET	CAVITÉ MINIMUM "H"	EXTRACTION DE L'ENTREVOUS EN BÉTON	EXTRACTION PLACO-PRÂTE	EXTRACTION PRÂTE
PAESM04	M4 x 100	75	12	26	10	5	5
PAESM05	M5 x 100	70	15	33	12	5	5
PAESM06	M6 x 100	66	18	37	13	6	6
PAESM08	M8 x 100	61	22	54	14	6	6

PA-GA Crochet

CODE	MXL	ÉPAISSEUR MAXIMUM DU MATÉRIAU DE BASE ET DE L'ÉLÉMENT À FIXER ≤	Ø FORET	CAVITÉ MINIMUM "H"	EXTRACTION DE L'ENTREVOUS EN BÉTON	EXTRACTION PLACO-PRÂTE	EXTRACTION PRÂTE
PAGAM04	M4 x 55	75	12	26	10	5	5
PAGAM05	M5 x 65	70	15	33	12	5	5
PAGAM06	M6 x 80	66	18	37	13	6	6
PAGAM08	M8 x 85	61	22	54	14	6	6

IN Cheville Indemoll pour fixation dans matériaux creux

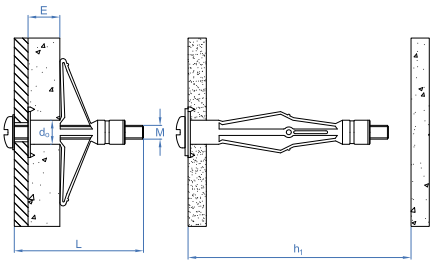

IN-CO Avec vis à tête bombée

CODE	MXL	Ø FORET	CAVITÉ MINIMUM "H"	MIN. ÉPAISSEUR DU SUPPORT	ÉPAISSEUR MAX. À FIXER	EXTRACTION PLACO-PRÂTE	EXTRACTION PRÂTE
INCO421	M4 x 30	8	30	1-5	17 -hmin	20	20
INCO432	M4 x 41	8	41	3-10	22 -hmin	20	20
INCO438	M4 x 47	8	47	9-16	30 -hmin	20	20
INCO446	M4 x 53	8	53	15-22	33 -hmin	20	20
INCO459	M4 x 67	8	67	31-36	52 -hmin	20	20
INCO537	M5 x 46	10	46	5-14	26 -hmin	20	25
INCO552	M5 x 59	10	59	6-18	42 -hmin	20	30
INCO565	M5 x 72	10	72	16-33	55 -hmin	20	30
INCO580	M5 x 89	10	89	33-46	61 -hmin	20	30
INCO637	M6 x 46	12	46	5-13	25 -hmin	15	20
INCO652	M6 x 59	12	59	6-17	38 -hmin	20	25
INCO665	M6 x 72	12	72	14-32	49 -hmin	20	25
INCO680	M6 x 89	12	89	34-46	78 -hmin	20	25

IN-HE Avec vis à tête hexagonale

CODE	MXL	Ø FORET	CAVITÉ MINIMUM "H"	MIN. ÉPAISSEUR DU SUPPORT	ÉPAISSEUR MAX. À FIXER	EXTRACTION PLACO-PRÂTE	EXTRACTION PRÂTE
INHE837	M8 x 45	14	45	5-13	25 -hmin	20	40
INHE855	M8 x 60	14	60	6-18	36 -hmin	20	40
INHE865	M8 x 73	14	73	17-33	47 -hmin	20	40

ANCLA Cheville nylon pour briques creuses et plaques de plâtre

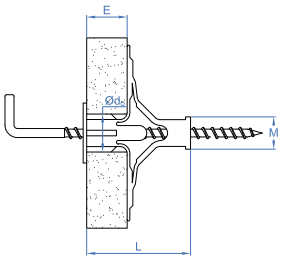

ANCLA Cheville nylon pour briques creuses et plaques de plâtre

CODE	MXL	Ø FORET	MIN. ÉPAISSEUR DU SUPPORT	EXTRACTION BRIQUE CREUSE	EXTRACTION PLACO-PRÂTE
ANCLA40	10 x 40	10	4-12	10	5
ANCLA47	10 x 47	10	15-19	10	5

TAPLA Cheville pour brique creuse et plaques de plâtre

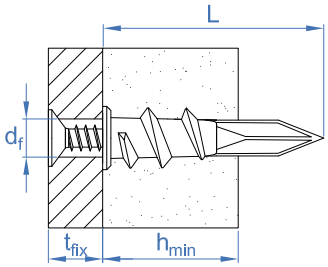

TAPLA NY Cheville nylon

CODE	MXL	MIN. ÉPAISSEUR DU SUPPORT	VALABLE POUR	N° EMPREINTE	EXTRACTION PLACO-PRÂTE
TAPLANY	15 x 33	9-16	TPPO 4,5 x 40 / DIN-7981 4,2 x 38	PH3	8

TAPLA ME Cheville Zamak avec vis DIN 7981 4,2 x 32

CODE	MXL	MIN. ÉPAISSEUR DU SUPPORT	VALABLE POUR	N° EMPREINTE	EXTRACTION PLACO-PRÂTE
TAPLAME	13 x 32	9-16	DIN-7981 4,2 x 32	PH2/PH3	8

TAPLA ZK Cheville Zamak

CODE	MXL	MIN. ÉPAISSEUR DU SUPPORT	VALABLE POUR	N° EMPREINTE	EXTRACTION PLACO-PRÂTE
TAPLAZK	13 x 37	9-16	TPPO 4,5 x 50 / DIN-7981 4,2 x 38	PZ3	8

AL Crochets à oeillet

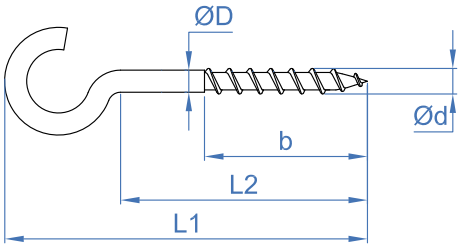

AL-HA Crochet à oeillet ouvert en acier

CODE	MXL	Ød	L1	B	L2	ØD
ALHA14025	2,6 x 18 x 7	2,6	18	7	10	2,1
ALHA16030	3,1 x 22 x 9	3,1	22	9	12	2,4
ALHA17040	3,5 x 26 x 10	3,5	26	10	14	2,7
ALHA18040	4,1 x 29 x 10	4,1	29	10	15	3,2
ALHA18050	4,1 x 34 x 12	4,1	34	12	20	3,2
ALHA19050	4,4 x 33 x 12	4,4	33	12	18	3,4
ALHA19060	4,4 x 39 x 15	4,4	39	15	22	3,4

ALHA19070	4,4 x 41 x 15	4,4	41	15	24	3,4
ALHA20050	5 x 35 x 12	5	35	12	19	3,9
ALHA20060	5 x 39 x 12	5	39	12	21	3,9
ALHA20070	5 x 44 x 14	5	44	14	26	3,9
ALHA20080	5 x 50 x 18	5	50	18	30	3,9
ALHA21070	5,6 x 43 x 14	5,6	43	14	23	4,4
ALHA21080	5,6 x 48 x 14	5,6	48	14	28	4,4
ALHA21090	5,6 x 56 x 14	5,6	56	14	32	4,4
ALHA21100	5,6 x 61 x 18	5,6	61	18	37	4,4
ALHA22110	6 x 69 x 24	6	69	24	43	4,7
ALHA22120	6 x 74 x 29	6	74	29	48	4,7
ALHA23130	6,3 x 82 x 35	6,3	82	35	55	5,2

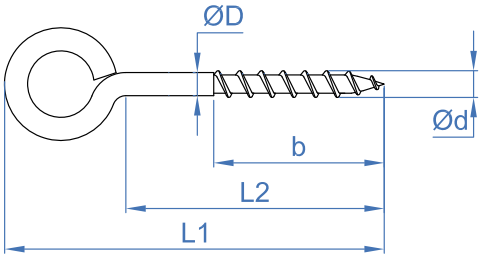

AL-HC

Crochet à oeillet fileté fermé en acier

CODE	MXL	Ød	L1	B	L2	ØD
ALHC14025	2,6 x 18 x 7	2,6	18	7	10	2,1
ALHC16030	3,1 x 22 x 9	3,1	22	9	12	2,4
ALHC17040	3,5 x 28 x 10	3,5	28	10	14	2,7
ALHC18040	4,1 x 30 x 10	4,1	30	10	15	3,2
ALHC18050	3,7 x 39 x 12	4,1	39	12	20	3,2
ALHC19050	4,4 x 35 x 12	4,4	35	12	18	3,4
ALHC19060	4,4 x 42 x 15	4,4	42	15	22	3,4
ALHC19070	4,4 x 44 x 15	4,4	44	15	24	3,4
ALHC20050	5 x 39 x 12	5	35	12	19	3,9
ALHC20060	5 x 41 x 12	5	39	12	21	3,9
ALHC20070	5 x 48 x 14	5	43,8	14	26	3,9
ALHC20080	5 x 54 x 18	5	50	18	30	3,9
ALHC21070	5,6 x 49 x 14	5,6	43	14	23	4,4
ALHC21080	5,6 x 54 x 14	5,6	48	14	28	4,4
ALHC21090	5,6 x 61 x 14	5,6	56	14	32	4,4
ALHC21100	5,6 x 66 x 18	5,6	62	18	37	4,4
ALHC22110	6 x 73 x 24	6	69	24	43	4,7
ALHC22120	6 x 81 x 29	6	75	29	48	4,7
ALHC23130	6,3 x 89 x 35	6,3	83	35	55	5,2

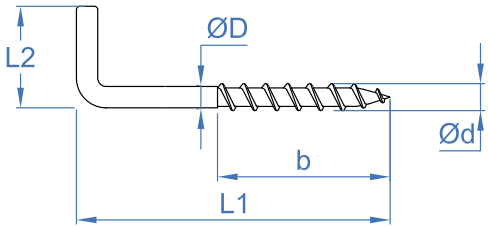

AL-RO

Gond à visser fileté en acier

CODE	MXL	Ød	L1	L2	B	ØD
ALRO14025	2,6 x 17 x10	2,6	17	10	10	2
ALRO16030	3,1 x 20 x 10	3,1	20	10	12	2,4
ALRO17040	3,5 x 29 x 13	3,5	29	13	17	2,7
ALRO18040	3,7 x 28 x 14	3,7	28	14	17	2,9
ALRO18050	3,7 x 37 x 15	3,7	37	15	22	2,9
ALRO19050	4,4 x 37 x 15	4,4	37	15	22	3,4
ALRO19060	4,4 x 46 x 17	4,4	46	17	28	3,4
ALRO19070	4,4 x 55 x 18	4,4	55	18	33	3,4
ALRO20060	5 x 44 x 20	5	44	20	26	3,9
ALRO20070	5 x 53 x 20	5	53	20	32	3,9
ALRO20080	5 x 63 x 21	5	63	21	38	3,9
ALRO21080	5,6 x 60 x 22	5,6	60	22	36	4,4
ALRO21090	5,6 x 70 x 22	5,6	70	22	42	4,4
ALRO22100	6 x 79 x 23	6	79	23	47	4,7
ALRO22110	6 x 86 x 23	6	86	23	52	4,7
ALRO22120	6 x 97 x 25	6	97	25	58	4,7
ALRO23130	7,8 x 105 x 25	7,8	105	25	63	5,8

Diamètre de perçage

			ø 3.5	ø 3.9	ø 4.2	ø 4.8	ø 5.5	ø 6.3
Force maximale d'installation		N	150	200	250	250	350	350
Vitesse de perçage	Acier	rpm	1.800 - 2500				1000 - 1800	
	Acier inoxydable	rpm	1.000 - 1500				600 - 1000	
Couple maximum de serrage		Nm	2.8	3.8	4.7	6.9	10.4	16.9

154 DIN-7504-K

157 AUTO

156 DIN-7504-K RE

166 DIN-7504-N

169 DIN-7504-P

171 TAE

170 ABA

162 FIBR

160 PS

172 BCP

Diamètres de perçage prévus pour vis à tôle

Dimensions	Épaisseur tôle	Ø Du trou Aluminium	Ø Du trou Acier
2,9 N°4	0,4 - 0,6	2,20	2,25
	0,6 - 1,0	2,20	2,40
	1,0 - 1,5	2,25	2,40
	1,5 - 2,5	2,40	2,50
	2,5 - 4,0	-	-
3,5 N°6	0,4 - 0,6	2,70	2,70
	0,6 - 1,0	2,70	2,80
	1,0 - 1,5	2,80	2,80
	1,5 - 2,5	2,80	2,90
	2,5 - 4,0	-	3,00
3,9 N°7	0,4 - 0,6	-	-
	0,6 - 1,0	3,00	3,10
	1,0 - 1,5	3,00	3,10
	1,5 - 2,5	3,10	3,20
	2,5 - 4,0	3,10	3,30
4,2 N°8	0,4 - 0,6	-	-
	0,6 - 1,0	3,20	3,30
	1,0 - 1,5	3,20	3,30
	1,5 - 2,5	3,30	3,40
	2,5 - 4,0	3,30	3,50

Dimensions	Épaisseur tôle	Ø Du trou Aluminium	Ø Du trou Acier
4,8 N°10	0,4 - 0,6	-	-
	0,6 - 1,0	3,70	3,80
	1,0 - 1,5	3,70	3,80
	1,5 - 2,5	3,80	3,90
	2,5 - 4,0	3,80	4,00
5,5 N°12	0,4 - 0,6	-	-
	0,6 - 1,0	4,30	4,40
	1,0 - 1,5	4,30	4,40
	1,5 - 2,5	4,40	4,50
	2,5 - 4,0	4,40	4,60
6,3 N°14	0,4 - 0,6	-	-
	0,6 - 1,0	5,00	5,10
	1,0 - 1,5	5,00	5,10
	1,5 - 2,5	5,10	5,20
	2,5 - 4,0	5,10	5,30

138 CP

159 AUE

173 DIN-7981

175 DIN-7982

Guide de choix de vis auto-perceuse

VIS	Ø FILETAGE	ÉPAISSEUR À PERCER DANS L'ACIER [mm]	
AUTO	5,5	4,0	12,0
ABE ABR ABP RS	6,3	2,5	6,0
	5,5	1,75	5,25
	4,8	1,75	4,4
	4,2	1,75	3,0
	3,9	0,7	2,4
	3,5	0,7	2,25
ABA / ATA	6,3	2,5	6,0
	5,5	1,75	5,0
	4,8	1,75	4,0
TAE	4,2	0,75	2,5
BCP	4,2	0,7	2,0
ARE	6,3	1,0	1,5
	5,5	1,0	1,5
	4,8	0,3	1,0
PS	5,5	1,5	6,0
PSL	5,5	6,0	12,0

0,00 0,25 0,50 0,75 1,00 1,25 1,50 1,75 2,00 2,25 2,50 2,75 3,00 3,25 3,50 3,75 4,00 4,25 4,50 4,75 5,00 5,25 5,50 5,75 6,00 6,5 7,0 7,5 8,0 8,5 9,0 9,5 10,0 10,5 11,0 11,5 12,0

VIS	Ø FILETAGE	ÉPAISSEUR À PERCER DANS L'ALUMINIUM [mm]	
BIE	4,8	1,75	4,4
	5,5	1,75	5,25
	6,3	2,5	6,0
BAUTO	5,5	4,0	12,0

0,00 0,25 0,50 0,75 1,00 1,25 1,50 1,75 2,00 2,25 2,50 2,75 3,00 3,25 3,50 3,75 4,00 4,25 4,50 4,75 5,00 5,25 5,50 5,75 6,00 6,5 7,0 7,5 8,0 8,5 9,0 9,5 10,0 10,5 11,0 11,5 12,0

Épaisseur maximum à fixer

LONGUEUR	ST 3,5	ST 3,9	ST 4,2	ST 4,8	ST 5,5	ST 6,3
9,5	2,85					
11	4,2					
13	6,2	5,8	4,3	3,7		
16	9,2	8,8	7,3	5,5		
19	12,1	11,7	10,3	8,7	8,7	7
22	15,1	14,7	13,3	11,7	11,7	10
25	18,1	17,7	16,3	14,7	14,7	13
32	25,1	24,5	23	21,5	21,5	20
38		30,5	29	27,5	27,5	26
45			36	34,5	34,5	33
50			41	39,5	39,5	38
60				49,5	49,5	48
63				52,5	52,5	51
73				62,5	62,5	61
75				64,5	64,5	63
80				69,5		68
90				79,5		78
100				89,5		88
110						98
120						108
130						118
140						128

* Pas valable pour vis AUTO

AB-IA / AB-RA Collier renforcé M8 ouvert

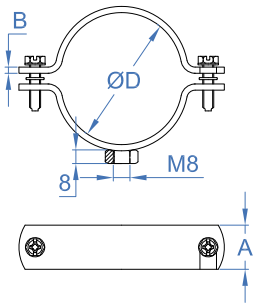

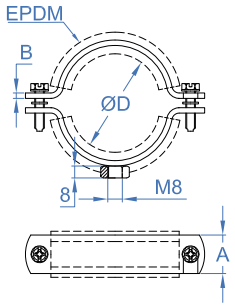

AB-RA / AB-IA Collier renforcé M8 ouvert

CODE	ØD (MM)	ØD (")	A X B	CHARGE MAXIMALE
ABIA015 / ABRA015	12-16	1/4"	20 x 1,5	80
ABIA018 / ABRA018	15 - 19	3/8"	20 x 1,5	80
ABIA022 / ABRA022	20 - 25	1/2"	20 x 1,5	80
ABIA028 / ABRA028	26 - 30	3/4"	20 x 1,5	80
ABIA035 / ABRA035	32 - 36	1"	20 x 1,5	80
ABIA042 / ABRA042	38 - 43	1 1/4"	20 x 1,5	80
ABIA048 / ABRA048	47 - 51	1 1/2"	20 x 1,5	80
ABIA054 / ABRA054	53 - 58	-	20 x 1,5	80
ABIA060 / ABRA060	60 - 64	2"	20 x 1,5	80
ABIA075 / ABRA075	75 - 80	2 1/2"	20 x 1,5	80
ABIA090 / ABRA090	87 - 92	3"	20 x 1,5	80
ABIA100 / ABRA100	99 - 105	3 1/2"	20 x 1,5	80
ABIA110 / ABRA110	107 - 112	-	20 x 1,5	80
ABIA115 / ABRA115	113 - 118	4"	20 x 1,5	80
ABIA125 / ABRA125	125 - 130	4 1/2"	20 x 1,5	80

AB-IR Collier isophonique M8 installation rapide

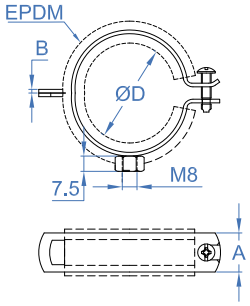

AB-IR Collier isophonique M8 installation rapide

CODE	ØD (MM)	ØD (")	A X B	CHARGE MAXIMALE
ABIR015	14 - 15	1/4"	19 x 1,25	60
ABIR018	16 - 19	3/8"	19 x 1,25	60
ABIR022	21 - 23	1/2"	19 x 1,25	60
ABIR028	26 - 28	3/4"	19 x 1,25	60
ABIR035	32 - 35	1"	19 x 1,25	60
ABIR040	40 - 43	1 1/4"	19 x 1,25	60
ABIR048	48 - 51	1 1/2"	19 x 1,25	60
ABIR054	52 - 56	-	19 x 1,25	60
ABIR060	57 - 60	2"	19 x 1,25	60

AB-RI / AB-RE Collier renforcé isophonique M8 + M10

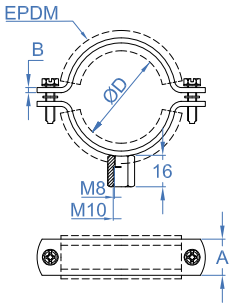

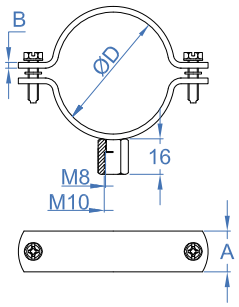

AB-RI / AB-RE Zinguée

CODE	ØD (MM)	ØD (")	A X B	CHARGE MAXIMALE
ABRI018 / ABRE018	15 - 19	3/8"	18,5x1,35	80
ABRI022 / ABRE022	20 - 25	1/2"	18,5x1,35	80
ABRI028 / ABRE028	26 - 30	3/4"	18,5x1,35	80
ABRI035 / ABRE035	32 - 36	1"	18,5x1,35	80
ABRI040 / ABRE040	38 - 43	1 1/4"	18,5x1,35	80
ABRI048 / ABRE048	47 - 51	1 1/2"	18,5x1,35	80
ABRI054 / ABRE054	53 - 56	-	18,5x1,35	80
ABRI060 / ABRE060	60 - 64	2"	18,5x1,35	80
ABRI070 / ABRE070	68 - 72	-	18,5x1,35	80
ABRI075 / ABRE075	75 - 80	2 1/2"	18,5x1,75	150
ABRI083 / ABRE083	81 - 86	-	18,5x1,75	150
ABRI090 / ABRE090	87 - 92	3"	18,5x1,75	150
ABRI100 / ABRE100	99 - 105	3 1/2"	18,5x1,75	150
ABRI110 / ABRE110	107 - 112	-	18,5x1,75	150
ABRI115 / ABRE115	113 - 118	4"	18,5x2,3	200
ABRI125 / ABRE125	125 - 130	4 1/2"	18,5x2,3	200
ABRI133 / ABRE133	132 - 137	-	18,5x2,3	200
ABRI140 / ABRE140	138 - 142	5"	18,5x2,3	200
ABRI150 / ABRE150	148 - 152	-	18,5x2,3	200
ABRI160 / ABRE160	159 - 166	6"	18,5x2,3	200
ABRI180 / ABRE180	179 - 184	-	18,5x2,3	200
ABRI200 / ABRE200	199 - 212	-	18,5x2,3	200
ABRI220 / ABRE220	215 - 226	8"	18,5x2,3	200
ABRI250 / ABRE250	245 - 254	-	18,5x2,3	200
ABRI280 / ABRE280	278 - 284	-	18,5x2,3	200
ABRI300 / ABRE300	299 - 304	-	18,5x2,3	200
ABRI315 / ABRE315	314 - 319	-	18,5x2,3	200
ABRI355 / ABRE355	354 - 359	-	18,5x2,3	200

AB-RI V / AB-RE V Zinguée

CODE	ØD (MM)	ØD (")	A X B	CHARGE MAXIMALE
ABRI250 / ABRE250	245 - 254	-	18,5x2,3	200
ABRI280 / ABRE280	278 - 284	-	18,5x2,3	200
ABRI300 / ABRE300	299 - 304	-	18,5x2,3	200
ABRI315 / ABRE315	314 - 319	-	18,5x2,3	200
ABRI355 / ABRE355	354 - 359	-	18,5x2,3	200
ABRI400 / ABRE400	399 - 404	-	18,5x2,3	200
ABRI450 / ABRE450	449 - 454	-	18,5x2,3	200
ABRI500 / ABRE500	499 - 504	-	18,5x2,3	200
ABRI560 / ABRE560	555 - 561	-	18,5x2,3	200
ABRI600 / ABRE600	599 - 604	-	18,5x2,3	200
ABRI630 / ABRE630	625 - 631	-	18,5x2,3	200
ABRI710 / ABRE710	705 - 711	-	18,5x2,3	200
ABRI800 / ABRE800	799 - 804	-	18,5x2,3	200
ABRI900 / ABRE900	899 - 904	-	18,5x2,3	200
ABRI910 / ABRE910	999 - 1.004	-	18,5x2,3	200
ABRI911 / ABRE911	1.115 - 1.121	-	18,5x2,3	200
ABRI912 / ABRE912	1.245 - 1.251	-	18,5x2,3	200

AB-RI A2 / AB-RI A4 Collier renforcé isophonique M8 + M10

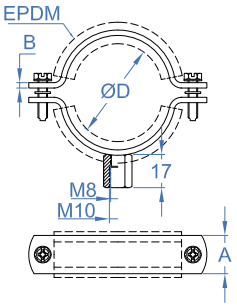

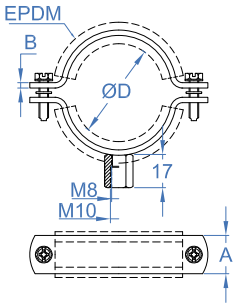

AB-RI A2 / AB-RI A4 Inoxydable A2

CODE	ØD (MM)	ØD (")	A X B	CHARGE MAXIMALE
ABRIA2018 / ABRIA4018	15 - 18	3/8"	18,5X1,7	150
ABRIA2022 / ABRIA4022	20 - 24	1/2"	18,5X1,7	150
ABRIA2028 / ABRIA4028	26 - 30	3/4"	18,5X1,7	150
ABRIA2035 / ABRIA4035	32 - 36	1"	18,5X1,7	150
ABRIA2040 / ABRIA4040	36 - 42	1 1/4"	18,5X1,7	150
ABRIA2048 / ABRIA4048	47 - 50	1 1/2"	18,5X1,7	150
ABRIA2054 / ABRIA4054	51 - 55	-	18,5X1,7	150
ABRIA2060 / ABRIA4060	60 - 64	2"	18,5X1,7	150
ABRIA2075 / ABRIA4075	75 - 80	2 1/2"	18,5X1,7	150
ABRIA2090 / ABRIA4090	87 - 92	3"	18,5X1,7	150
ABRIA2110 / ABRIA4110	106 - 112	-	18,5X1,7	150
ABRIA2115 / ABRIA4115	114 - 119	4"	18,5X1,7	150
ABRIA2125 / ABRIA4125	124 - 131	4 1/2"	18,5X1,7	150
ABRIA2140 / ABRIA4140	133 - 140	5"	18,5X1,7	150
ABRIA2160 / ABRIA4160	159 - 163	6"	18,5X1,7	150

AB-RE A2 / AB-RE A4 Collier renforcé M8 + M10

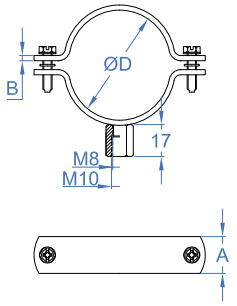

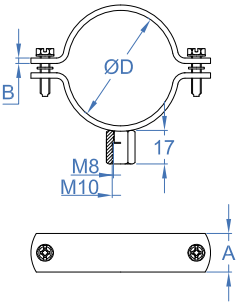

AB-RE A2 / AB-RE A4 Inoxydable A2

CODE	ØD (MM)	ØD (")	A X B	CHARGE MAXIMALE
ABREA2018 / ABREA4018	15 - 18	3/8"	18,5X1,7	150
ABREA2022 / ABREA4022	20 - 24	1/2"	18,5X1,7	150
ABREA2028 / ABREA4028	26 - 30	3/4"	18,5X1,7	150
ABREA2035 / ABREA4035	32 - 36	1"	18,5X1,7	150
ABREA2040 / ABREA4040	36 - 42	1 1/4"	18,5X1,7	150
ABREA2048 / ABREA4048	47 - 50	1 1/2"	18,5X1,7	150
ABREA2054 / ABREA4054	51 - 55	-	18,5X1,7	150
ABREA2060 / ABREA4060	60 - 64	2"	18,5X1,7	150
ABREA2075 / ABREA4075	75 - 80	2 1/2"	18,5X1,7	150
ABREA2090 / ABREA4090	87 - 92	3"	18,5X1,7	150
ABREA2110 / ABREA4110	106 - 112	-	18,5X1,7	150
ABREA2115 / ABREA4115	114 - 119	4"	18,5X1,7	150
ABREA2125 / ABREA4125	124 - 131	4 1/2"	18,5X1,7	150
ABREA2140 / ABREA4140	133 - 140	5"	18,5X1,7	150
ABREA2160 / ABREA4160	159 - 163	6"	18,5X1,7	150
ABREA2200 / ABREA4200	199 - 212	-	18,5X1,7	150

AB-GA Collier jaune pour gaz M8 + M10

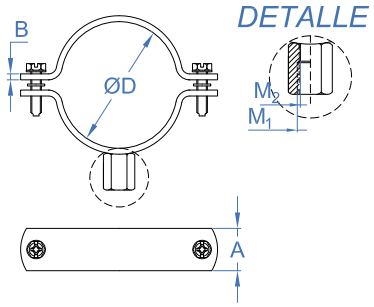

AB-GA Collier jaune pour gaz M8 + M10

CODE	ØD (MM)	ØD (")	A X B	MÉTRIQUE	CHARGE MAXIMALE
ABGA018	15 - 18	3/8"	20 x 2	M8	200
ABGA022	20 - 24	1/2"	20 x 2	M8	200
ABGA028	26 - 30	3/4"	20 x 2	M8	200
ABGA035	32 - 36	1"	20 x 2	M8	200
ABGA040	38 - 42	1 1/4"	20 x 2	M8	200
ABGA048	47 - 50	1 1/2"	20 x 2	M8	200
ABGA054	52 - 56	-	20 x 2	M8	200
ABGA060	60 - 64	2"	20 x 2	M8/M10	200
ABGA075	75 - 80	2 1/2"	20 x 2	M8/M10	200
ABGA090	85 - 90	3"	20 x 2	M8/M10	200
ABGA100	99 - 105	3 1/2"	20 x 2	M8/M10	200
ABGA110	107 - 112	-	20 x 2	M8/M10	200
ABGA115	113 - 118	4"	20 x 2	M8/M10	200
ABGA140	138 - 142	5"	20 x 2	M8/M10	200
ABGA160	159 - 166	6"	20 x 2	M8/M10	200

AB-M8 Collier simple M8

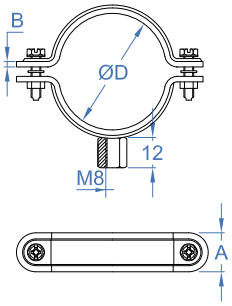

AB-M8 Collier simple M8

CODE	ØD (MM)	ØD (")	A X B	CHARGE MAXIMALE
ABM8050	49 - 54	-	28 x 0,8	100
ABM8063	60 - 65	-	28 x 0,8	100
ABM8075	75 - 80	-	28 x 0,8	100
ABM8090	88 - 92	-	28 x 0,8	100
ABM8110	108 - 113	-	28 x 0,8	100
ABM8125	124 - 130	-	28 x 0,8	100
ABM8160	159 - 165	-	28 x 0,8	100
ABM8200	199 - 203	-	28 x 0,8	100
ABM8250	249 - 254	-	28 x 0,8	100
ABM8315	314 - 319	-	28 x 0,8	100

AB-ZI Étrier

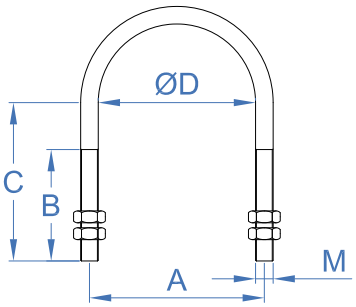

AB-ZI Zinguée

CODE	ØD (")	MÉTRIQUE	A X B X C	CHARGE MAXIMALE
AZIM060250	1/4"	M6	20 / 14 / 20	250
AZIM060375	3/8"	M6	23,5 / 15 / 23	250
AZIM060500	1/2"	M6	27,5 / 17 / 25	250
AZIM060750	3/4"	M6	33 / 19 / 31	250
AZIM061000	1"	M6	39,5 / 24 / 39	250
AZIM061250	1 1/4"	M6	48,5 / 24 / 44	250
AZIM081500	1 1/2"	M8	56,5 / 26 / 48	350
AZIM082000	2"	M8	68,5 / 26 / 53	350
AZIM082250	2 1/4"	M8	83 / 35 / 63	350
AZIM082500	2 1/2"	M8	83 / 35 / 71	350
AZIM083000	3"	M8	99 / 35 / 76	350
AZIM083500	3 1/2"	M8	112 / 35 / 82	350
AZIM084000	4"	M8	125 / 35 / 87	350
AZIM084500	4 1/2"	M8	140 / 40 / 100	350
AZIM085000	5"	M8	152 / 40 / 105	350
AZIM086000	6"	M8	179 / 40 / 118	350
AZIM103000	3"	M10	100 / 45 / 66	350
AZIM103500	3 1/2'	M10	110 / 50 / 94	350
AZIM104000	4'	M10	125 / 55 / 97,5	350
AZIM105000	5'	M10	150 / 55 / 108	350
AZIM106000	6'	M10	170 / 55 / 125	350
AZIM108000	8'	M10	230 / 55 / 148	350

AB-SA Support pour étrier

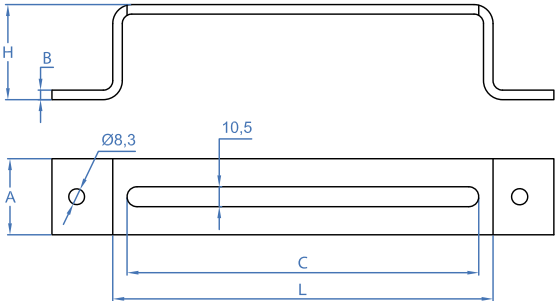

AB-SA Support pour étrier

CODE	L	H	A X B	C
ABSA050100	100	50	40 x 5	85
ABSA050125	125	50	40 x 5	110
ABSA050200	200	50	40 x 5	185
ABSA050300	300	50	40 x 5	285
ABSA050400	400	50	40 x 5	385
ABSA050500	500	50	40 x 5	485
ABSA050600	600	50	40 x 5	585
ABSA100100	100	100	40 x 5	85
ABSA100125	125	100	40 x 5	110
ABSA100200	200	100	40 x 5	185
ABSA100300	300	100	40 x 5	285
ABSA100400	400	100	40 x 5	385
ABSA100500	500	100	40 x 6	485

AB-GP Collier grande pression

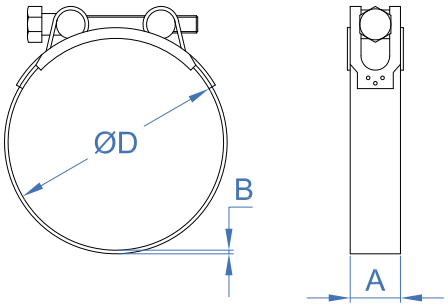

AB-GP Collier grande pression

CODE	M X L	ØD (MM)	A X B
AGP023025	M5 x 35	23 - 25	18 X 0,6
AGP026028	M5 x 35	26 - 28	18 X 0,6
AGP029031	M5 x 35	29 - 31	18 X 0,6
AGP032035	M6 x 50	32 - 35	20 X 1
AGP036039	M6 x 50	36 - 39	20 X 1
AGP040043	M6 x 50	40 - 43	20 X 1
AGP044047	M6 x 50	44 - 47	20 X 1
AGP048051	M6 x 50	48 - 51	20 X 1
AGP052055	M6 x 50	52 - 55	20 X 1
AGP056059	M6 x 55	56 - 59	20 X 1
AGP060063	M6 x 55	60 - 63	20 X 1
AGP064067	M8 x 70	64 - 67	25 X 1,5
AGP068073	M8 x 70	68 - 73	25 X 1,5
AGP074079	M8 x 70	74 - 79	25 X 1,5
AGP080085	M8 x 70	80 - 85	25 X 1,5
AGP086091	M8 x 70	86 - 91	25 X 1,5
AGP092097	M8 x 70	92 - 97	25 X 1,5
AGP098103	M8 x 70	98 - 103	25 X 1,5
AGP104112	M8 x 80	104 - 112	25 X 1,5
AGP113121	M8 x 80	113 - 121	25 X 1,5
AGP122130	M8 x 80	122 - 130	25 X 1,5
AGP131139	M8 x 80	131 - 139	25 X 1,5
AGP140148	M8 x 80	140 - 148	25 X 1,5
AGP149161	M8 x 80	149 - 161	25 X 1,8
AGP162174	M8 x 80	162 - 174	25 X 1,8

AB-M6 Collier simple M6

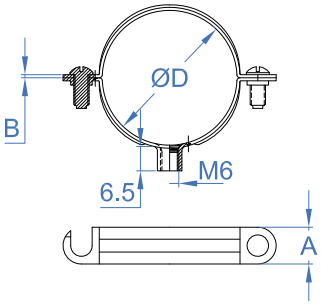

AB-M6 Z / AB-M6 Zingué

CODE	ØD (MM)	ØD (")	A X B	CHARGE MAXIMALE
ABM6008 / ABMZ6008	8	-	10 x 1	70
ABM6010 / ABMZ6010	10	1/8"	10 x 1	70
ABM6012 / ABMZ6012	12	-	10 x 1	70
ABM6014 / ABMZ6014	14	1/4"	10 x 1	70
ABM6015 / ABMZ6015	15	-	10 x 1	70
ABM6016 / ABMZ6016	16	-	10 x 1	70
ABM6018 / ABMZ6018	18	3/8"	10 x 1	70
ABM6020 / ABMZ6020	20	-	10 x 1	70
ABM6022 / ABMZ6022	22	1/2"	10 x 1	70
ABM6025 / ABMZ6025	25	-	10 x 1	70
ABM6026 / ABMZ6026	26	3/4"	10 x 1	70
ABM6028 / ABMZ6028	28	-	10 x 1	70
ABM6032 / ABMZ6032	32	1"	10 x 1	70
ABM6035 / ABMZ6035	35	-	12 x 1,2	70
ABM6037 / ABMZ6037	37	-	12 x 1,2	100

CODE	ØD (MM)	ØD (")	A X B	CHARGE MAXIMALE
ABM6040 / ABMZ6040	40	-	12 x 1,2	100
ABM6040 / ABMZ6040	40	-	12 x 1,2	100
ABM6042 / ABMZ6042	42	1 1/4"	12 x 1,2	100
ABM6047 / ABMZ6047	47	1 1/2"	12 x 1,2	100
ABM6050 / ABMZ6050	50	-	12 x 1,2	100
ABM6054 / ABMZ6054	54	-	12 x 1,2	100
ABM6060 / ABMZ6060	60	2"	12 x 1,2	100
ABM6063 / ABMZ6063	63	-	12 x 1,2	100

AB-D6 Collier double M6

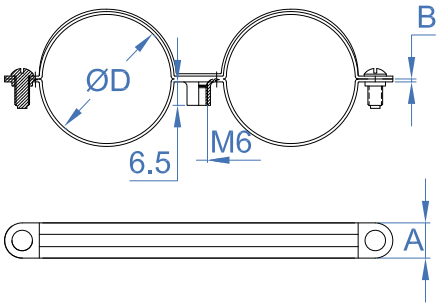

AB-D6 Z / AB-D6 Zingué

CODE	ØD (MM)	ØD (")	A X B	CHARGE MAXIMALE
ABD6012 / ABDZ6012	12	1/8"	12 x 1	100
ABD6015 / ABDZ6015	15	1/4"	12 x 1,2	100
ABD6018 / ABDZ6018	18	3/8"	12 x 1,2	100
ABD6022 / ABDZ6022	22	1/2"	12 x 1,2	100
ABD6028 / ABDZ6028	28	3/4"	12 x 1,2	100

AB-M6 A2 Collier simple M6

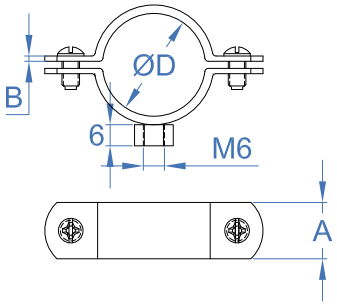

AB-M6 A2 Inoxydable A2

CODE	ØD (MM)	ØD (")	A X B	CHARGE MAXIMALE
ABM6A2012	12	1/4"	16 x 1,5	70
ABM6A2015	14 - 15	-	16 x 1,5	70
ABM6A2018	16 - 18	3/8"	16 x 1,5	70
ABM6A2020	19 - 21	1/2"	16 x 1,5	70
ABM6A2022	22 -24	-	16 x 1,5	70
ABM6A2028	25 - 30	3/4"	16 x 1,5	70

AB-6I

Collier isophonique M6

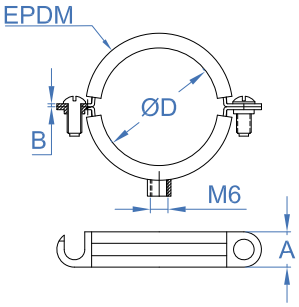

AB-6I

Collier isophonique M6

CODE	ØD (MM)	ØD (")	A X B	CHARGE MAXIMALE
AB6I012	12	1/8"	15 x 1,2	70
AB6I015	15	1/4"	15 x 1,2	70
AB6I016	16	-	15 x 1,2	70
AB6I018	18	3/8"	15 x 1,2	70
AB6I022	22	1/2"	15 x 1,2	70
AB6I026	26	-	15 x 1,2	70
AB6I028	28	3/4"	15 x 1,2	70
AB6I032	32	-	15 x 1,2	70
AB6I035	35	1"	15 x 1,2	70
AB6I042	42	1 1/4"	15 x 1,2	100
AB6I048	48	1 1/2"	15 x 1,2	100
AB6I054	54	-	15 x 1,2	100
AB6I060	60	2"	15 x 1,2	100

AB-DI

Collier double isophonique M6

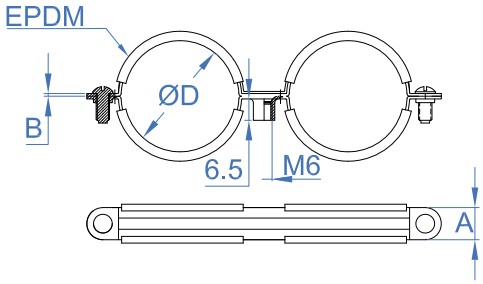

AB-DI

Collier M6. Bichromaté

CODE	ØD (MM)	ØD (")	A X B	CHARGE MAXIMALE
ABDI0012	12	1/8"	15 x 1	100
ABDI0015	15	1/4"	15 x 1,2	100
ABDI0018	18	3/8"	15 x 1,2	100
ABDI0022	22	1/2"	15 x 1,2	100
ABDI0028	28	3/4"	15 x 1,2	100

AB-M7

Collier simple M7

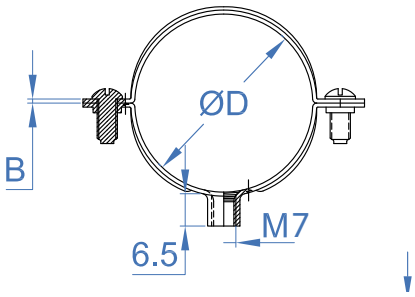

AB-M7 Z

Zingué

CODE	ØD (MM)	ØD (")	A X B	CHARGE MAXIMALE
ABMZ7008	8	-	11 X 1	-
ABMZ7010	10	1/8"	11 X 1	-
ABMZ7012	12	-	11 X 1	-

CODE	ØD (MM)	ØD (")	A X B	CHARGE MAXIMALE
ABMZ7014	14	1/4"	11 X 1	-
ABMZ7016	16	-	11 X 1	-
ABMZ7018	18	3/8"	11 X 1	-
ABMZ7020	20	-	11 X 1	-
ABMZ7022	22	1/2"	11 X 1	-
ABMZ7024	24	-	11 X 1	-
ABMZ7025	25	-	11 X 1	-
ABMZ7026	26	3/4"	11 X 1	-
ABMZ7028	28	-	11 X 1	-
ABMZ7032	32	1"	11 X 1	-
ABMZ7034	34	-	11 X 1	-
ABMZ7036	36	-	11 X 1	-
ABMZ7038	38	-	11 X 1	-
ABMZ7040	40	-	11 X 1	-
ABMZ7050	50	-	11 X 1	-
ABMZ7063	63	-	12 X 1,2	-

AB-D7 Collier double M7

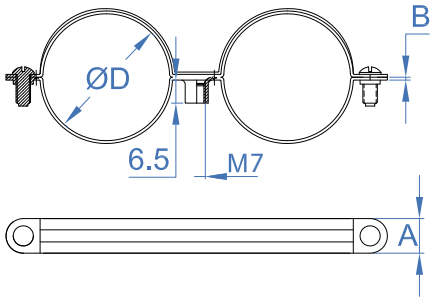

AB-D7 Z Zingué

CODE	ØD (MM)	ØD (")	A X B	CHARGE MAXIMALE
ABDZ70810	8-10	-	11 X 1	-
ABDZ71012	10-12	1/8"	11 X 1	-
ABDZ71214	12-14	-	11 X 1	-
ABDZ71416	14-16	-	11 X 1	-
ABDZ71618	16-18	3/8"	11 X 1	-
ABDZ71820	18-20	-	11 X 1	-
ABDZ72022	20-22	1/2"	11 X 1	-
ABDZ72224	22-24	-	11 X 1	-
ABDZ72628	26-28	3/4"	11 X 1	-

AB-7I Collier isophonique M7

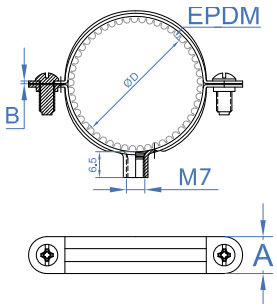

AB-7I Z Collier isophonique M7

CODE	ØD (MM)	ØD (")	A X B	CHARGE MAXIMALE
AB7IZ010	10	-	11 X 1	-
AB7IZ012	12	-	11 X 1	-
AB7IZ014	14	-	11 X 1	-
AB7IZ016	16	-	11 X 1	-
AB7IZ018	18	-	11 X 1	-
AB7IZ020	20	-	11 X 1	-
AB7IZ022	22	-	11 X 1	-
AB7IZ024	24	-	11 X 1	-
AB7IZ026	26	-	11 X 1	-
AB7IZ028	28	-	11 X 1	-
AB7IZ032	32	-	11 X 1	-
AB7IZ034	34	-	11 X 1	-

AB7IZ036	36	-	12 X 1	-
AB7IZ038	38	-	12 X 1	-
AB7IZ040	40	-	12 X 1	-
AB7IZ050	50	-	12 X 1,2	-

AB-7ID Collier double isophonique M7

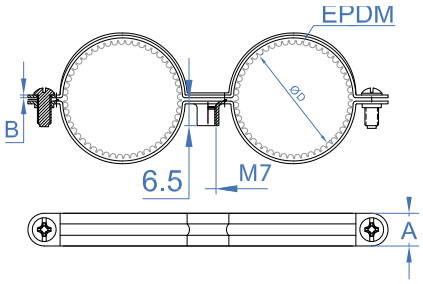

AB-7ID Z Collier M7. Bichromaté

CODE	ØD (MM)	ØD (")	A X B	CHARGE MAXIMALE
AB7IDZ0810	08-10	1/8"	11 X 1	-
AB7IDZ1012	10-12	1/8"	11 X 1	-
AB7IDZ1214	12-14	1/4"	11 X 1	-
AB7IDZ1416	14-16	1/4"	11 X 1	-
AB7IDZ1618	16-18	3/8"	11 X 1	-
AB7IDZ1820	18-20	3/8"	11 X 1	-
AB7IDZ2022	20-22	1/2"	11 X 1	-
AB7IDZ2224	22-24	1/2"	11 X 1	-
AB7IDZ2628	26-28	3/4"	11 X 1	-

AB-PI Crochet 1 pied

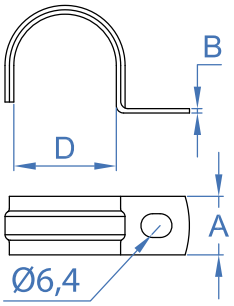

AB-PI Crochet 1 pied

CODE	ØD (MM)	ØD (")	A X B	CHARGE MAXIMALE
ABPI006	6	-	12 x 1	30
ABPI008	8	-	12 x 1	30
ABPI010	10	1/8"	12 x 1	30
ABPI012	12	-	12 x 1	30
ABPI014	14	1/4"	15 x 1	30
ABPI016	16	-	15 x 1	30
ABPI018	18	3/8"	15 x 1	30
ABPI020	20	-	15 x 1	30
ABPI022	22	1/2"	15 x 1,2	30
ABPI025	25	-	15 x 1,2	30
ABPI026	26	3/4"	15 x 1,2	30
ABPI028	28	-	15 x 1,2	30
ABPI032	32	1"	15 x 1,2	30
ABPI040	40	-	15 x 1,2	30
ABPI042	42	1 1/4"	15 x 1,2	30
ABPI047	47	1 1/2"	15 x 1,2	30
ABPI050	50	-	15 x 1,2	30
ABPI063	63	2"	15 x 1,2	30

AB-PU Crochet pont

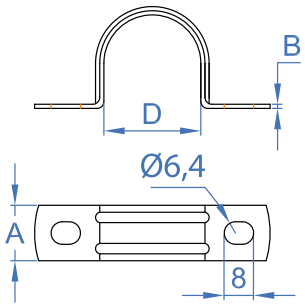

AB-PU Crochet pont

CODE	ØD (MM)	ØD (")	A X B	CHARGE MAXIMALE
ABPU016	16	-	12 x 1,2	75
ABPU018	18	3/8"	12 x 1,2	75
ABPU020	20	-	12 x 1,2	75
ABPU022	22	1/2"	15 x 1,2	75
ABPU025	25	-	15 x 1,2	75
ABPU028	28	3/4"	15 x 1,2	75
ABPU032	32	1"	15 x 1,2	75
ABPU037	37	-	18 x 1,2	75
ABPU040	40	1 1/4"	18 x 1,2	75
ABPU050	50	1 1/2"	18 x 1,2	75
ABPU063	63	2"	18 x 1,2	75

AB-IP Clip omega isophonique pour montage

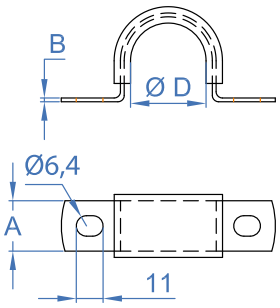

AB-IP Clip omega isophonique pour montage

CODE	ØD (MM)	ØD (")	A X B
ABIP015	15	1/4"	19 X 1,5
ABIP018	18	3/8"	19 X 1,5
ABIP022	22	1/2"	19 X 1,5
ABIP026	26	3/4"	19 X 1,5
ABIP028	28	-	19 X 1,5
ABIP035	35	1"	19 X 1,5
ABIP042	42	1 1/4"	19 X 1,5
ABIP048	48	1 1/2"	19 X 1,5
ABIP054	54	-	19 X 1,5
ABIP060	60	2"	19 X 1,5
ABIP067	67	-	19 X 1,5
ABIP075	75	2 1/2"	19 X 1,5
ABIP090	90	3"	19 X 1,5

AB-SI

Base pour clip omega isophonique

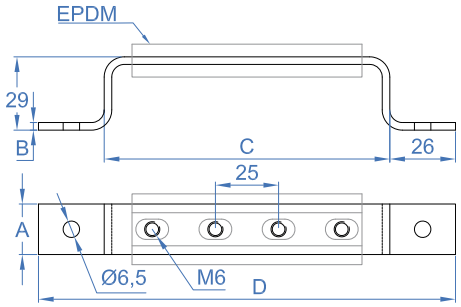

AB-SI

Base pour clip omega isophonique

CODE	A X B	C	D	N° TROUS
ABSI003	20 x 3	88	140	3
ABSI004	20 x 3	113	165	4
ABSI005	20 x 3	138	190	5
ABSI006	20 x 3	163	215	6
ABSI007	20 x 3	188	240	7
ABSI008	20 x 3	213	265	8
ABSI009	20 x 3	238	290	9
ABSI010	20 x 3	263	315	10
ABSI011	20 x 3	288	340	11
ABSI012	20 x 3	313	365	12
ABSI013	20 x 3	338	390	13
ABSI014	20 x 3	363	415	14
ABSI015	20 x 3	388	440	15
ABSI016	20 x 3	413	465	16
ABSI017	20 x 3	438	490	17
ABSI018	20 x 3	463	515	18
ABSI019	20 x 3	488	540	19
ABSI020	20 x 3	513	565	20
ABSI021	20 x 3	538	590	21
ABSI022	20 x 3	563	615	22
ABSI025	20 x 3	638	690	25

AB-SF

Collier sans fin

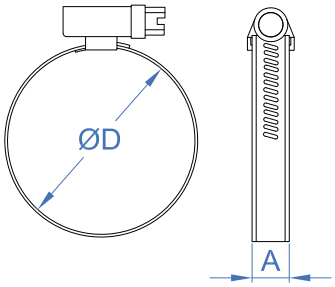

AB-SF

Zingué

CODE	ØD (MM)	ØD (")	A X B	COUPLE DE SERRAGE
ASF008016	8-16	5/16"- 5/8"	9 x 0,7	4,5
ASF012022	12-22	1/2"- 7/8"	9 x 0,7	4,5
ASF016027	16 - 27	5/8"- 1 1/16"	9 x 0,7	4,5
ASF020032	20 - 32	3/4"- 1 1/4"	9 x 0,7	4,5
ASF025040	25 - 40	1"- 1 5/8"	9 x 0,7	4,5
ASF030045	30 - 45	1 3/16"- 1 3/4"	9 x 0,8	4,5
ASF035050	35 - 50	1 3/8"- 2"	9 x 0,8	4,5
ASF040060	40 - 60	1 5/8"- 2 3/8"	9 x 0,8	4,5
ASF050070	50 - 70	2"- 2 3/4"	9 x 0,8	4,5
ASF060080	60 - 80	2 3/8"- 3 1/8"	9 x 0,8	4,5
ASF070090	70 - 90	2 3/4"- 3 1/2"	9 x 0,8	4,5
ASF080100	80 - 100	3 1/8"- 4"	9 x 0,8	4,5
ASF090110	90 - 110	3 1/2"- 4 3/8"	9 x 0,8	4,5
ASF100120	100 - 120	4"- 4 3/4"	9 x 0,8	4,5
ASF110130	110 - 130	4 3/8"- 5 1/8"	9 x 0,8	4,5
ASF120140	120 - 140	4 3/4"- 5 1/2"	9 x 0,8	4,5
ASF130150	130 - 150	5 1/8"- 5 7/8"	9 x 0,8	4,5

AB-SF A2 — Inoxydable A2

CODE	ØD (MM)	ØD (")	A X B	COUPLE DE SERRAGE
ASF2010016	10-16	5/16" - 5/8"	9 x 0,7	4
ASF2012020	12-20	1/2"- 7/8"	9 x 0,7	4
ASF2016027	16 - 27	5/8"- 1 1/16"	9 x 0,7	4
ASF2020032	20 - 32	3/4"- 1 1/4"	9 x 0,7	4
ASF2025040	25 - 40	1"- 1 5/8"	9 x 0,7	4
ASF2032050	32 - 50	1 3/8"- 2"	9 x 0,7	4
ASF2040060	40 - 60	1 5/8"- 2 3/8"	9 x 0,7	4
ASF2050070	50 - 70	2"- 2 3/4"	9 x 0,7	4
ASF2060080	60 - 80	2 3/8"- 3 1/8"	9 x 0,7	4
ASF2070090	70 - 90	2 3/4"- 3 1/2"	9 x 0,7	4
ASF2080100	80 - 100	3 1/8"- 4"	9 x 0,7	4
ASF2090110	90 - 110	3 1/2"- 4 3/8"	9 x 0,7	4
ASF2100120	100 - 120	4"- 4 3/4"	9 x 0,7	4
ASF2110130	110 - 130	4 3/8"- 5 1/8"	9 x 0,7	4
ASF2120140	120 - 140	4 3/4"- 5 1/2"	9 x 0,7	4
ASF2130150	130 - 150	5 1/8"- 5 7/8"	9 x 0,7	4

CI-PE — Bande perforée courbée

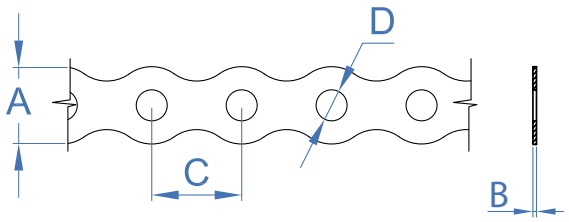

CI-PE — Bande perforée courbée ATLANTIS C2-M

CODE	A X B	C	D
CIPE1208	12 x 0,8	14	5
CIPE1708	17 x 0,8	20	7

CI-PE A2 — Bande perforée courbée inoxydable A2

CODE	A X B	C	D
CIPEA21708	17 x 0,8	20	7

CI-PR — Bande perforée droite ATLANTIS C2-M

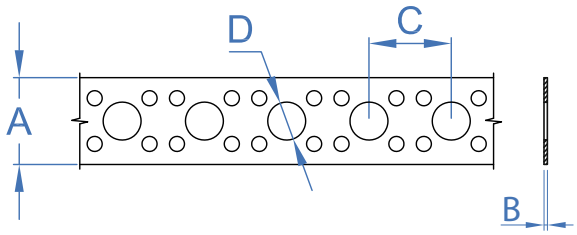

CI-PR — Bande perforée droite ATLANTIS C2-M

CODE	A X B	C	D
CIPR1908	19 x 0,8	18	8,3
CIPR1208	12 x 0,8	12	6,2

AB-CR Collier chromé M6

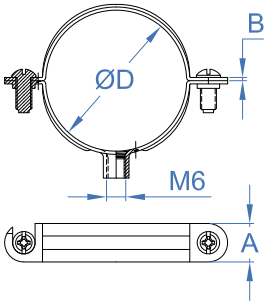

AB-CR Collier chromé M6

CODE	ØD (MM)	ØD (")	A X B	CHARGE MAXIMALE
ABCR010	10	1/8"	12 x 1,2	70
ABCR012	12	1/4"	12 x 1,2	70

AB-BU Collier butane

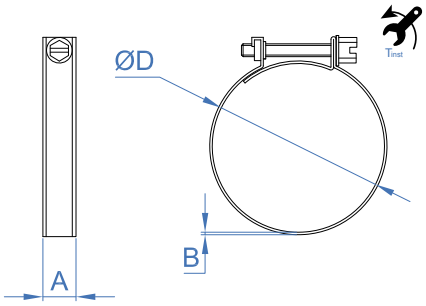

AB-BU Collier butane

CODE	ØD (MM)	ØD (")	A X B	COUPLE DE SERRAGE
ABBU1315	13-15	1/2" - 9/16"	9 x 0,6	2
ABBU1618	16-18	5/8" - 11/16"	9 x 0,6	2
ABBU1921	19-21	3/4" - 13/16"	9 x 0,6	2

AB-GM Collier jaune pour gaz M6 avec vis à bois

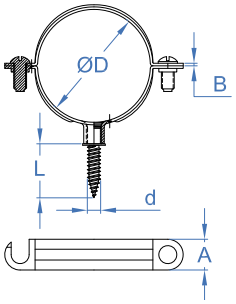

AB-GM Collier jaune pour gaz M6 avec vis à bois

CODE	ØD (MM)	ØD (")	A X B	CHARGE MAXIMALE
ABGM012	12	1/8"	12 x 1,2	70
ABGM015	15	1/4"	12 x 1,2	70
ABGM018	18	3/8"	12 x 1,2	70
ABGM022	22	1/2"	12 x 1,2	70
ABGM028	28	3/4"	12 x 1,2	70
ABGM035	35	1"	12 x 1,2	70

AB-GS

Collier noir pour gaz M6 avec vis à bois

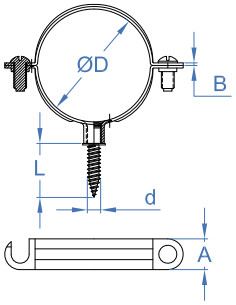

AB-GS

Collier noir pour gaz M6 avec vis à bois

CODE	ØD (MM)	ØD (")	A X B	CHARGE MAXIMALE
ABGS010	10	1/8"	12 x 1,2	70
ABGS012	12	-	12 x 1,2	70
ABGS015	15	1/4"	12 x 1,2	70
ABGS018	18	3/8"	12 x 1,2	70
ABGS022	22	1/2"	12 x 1,2	70
ABGS028	28	3/4"	12 x 1,2	70
ABGS035	35	1"	12 x 1,2	70
ABGS042	42	1 1/4"	12 x 1,2	70
ABGS054	54	-	12 x 1,2	70

AB-GD

Collier double noir pour gaz M6 avec vis à bois

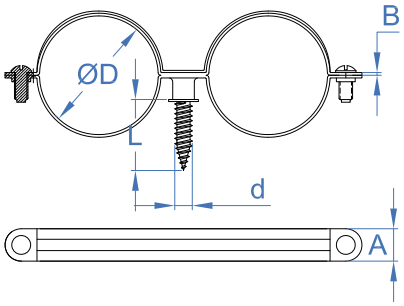

AB-GD

Collier double noir pour gaz M6 avec vis à bois

CODE	ØD (MM)	ØD (")	A X B	CHARGE MAXIMALE
ABGD012	12	1/8"	12 x 1,2	100
ABGD015	15	1/4"	12 x 1,2	100
ABGD018	18	3/8"	12 x 1,2	100
ABGD022	22	1/2"	12 x 1,2	100
ABGD028	28	3/4"	12 x 1,2	100

AB-PE

Collier poire avec douille à suspendre

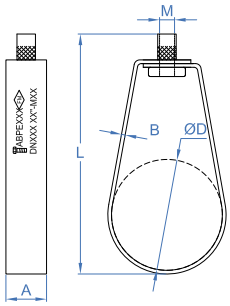

AB-PE

Collier poire avec douille à suspendre

CODE	ØD (MM)	ØD (")	A X B	LONGUEUR	DIMENSION VIS	CHARGE MAXIMALE
ABPE028	DN 20	3/4"	21 x 1	72	M10 (3/8")	154
ABPE035	DN 25	1"	21 x 1	78	M10 (3/8")	186
ABPE040	DN 32	1 1/4"	21 x 1	88	M10 (3/8")	195
ABPE048	DN 40	1 1/2"	21 x 1,2	95	M10 (3/8")	236
ABPE060	DN 50	2"	21 x 1,2	105	M10 (3/8")	288
ABPE075	DN 65	2 1/2"	21 x 1,2	125	M10 (3/8")	426

ABPE090	DN 80	3"	21 x 1,2	140	M10 (3/8")	481
ABPE100	DN 90	3 1/2"	21 x 1,2	160	M10 (3/8")	569
ABPE115	DN 100	4"	21 x 2	173	M10 (3/8")	669
ABPE140	DN 125	5"	30 x 2	209	M12 (1/2")	907
ABPE160	DN 150	6"	30 x 2,5	249	M12 (1/2")	1186
ABPE220	DN 200	8"	35 x 2,5	309	M12 (1/2")	1723

AB-CH Collier simple M8

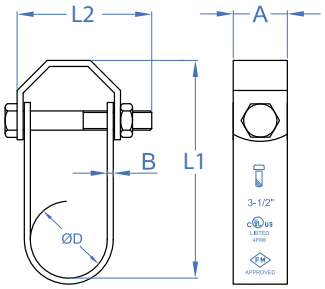

AB-CH Collier simple M8

CODE	ØD (MM)	ØD (")	A X B	L1	L2	CHARGE MAXIMALE
ABCH00034	28	3/4"	22,5 x 2,5	82,5	50	-
ABCH01000	35	1"	22,5 x 2,5	99	57	-
ABCH01014	42	1 1/4"	22,5 x 2,5	106	70	-
ABCH01012	48	1 1/2"	22,5 x 2,5	107	75	-
ABCH02000	60	2"	25,5 x 2,5	126	90	-
ABCH02012	75	2 1/2"	26,0 x 3,0	156	110	-
ABCH03000	90	3"	26,0 x 3,0	169	115	-
ABCH04000	115	4"	30,0 x 4,0	200	15	-
ABCH05000	140	5"	32,0 x 4,5	231	200	-
ABCH06000	160	6"	36,5 x 4,5	260	225	-
ABCH08000	220	8"	42,5 x 4,5	329	280	-
ABCH10000	275	10"	44,5 x6,0	381	360	-
ABCH12000	325	12"	50,0 x 6,0	457	410	-
ABCH14000	355	14"	50,0 x 6,0	514	465	-
ABCH16000	405	16"	64,0 x 6,0	560	520	-

AB-IN Clip polypropylène simple avec insert en laiton M6

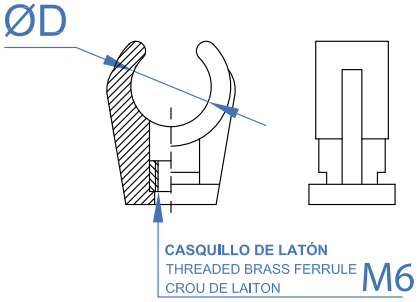

AB-IN Clip polypropylène simple avec insert en laiton M6

CODE	ØD (MM)	ØD (")	VALABLE POUR	CHARGE MAXIMALE
ABIN012	12	1/4"	Carril 20/10	-
ABIN014	14-15	3/8"	Carril 20/10	-
ABIN016	16-18	-	Carril 20/10	-
ABIN020	20-22	-	Carril 20/10	-
ABIN025	25	-	Carril 20/10	-
ABIN028	28	3/4"	Carril 20/10	-
ABIN032	32	-	Carril 20/10	-
ABIN035	35	-	Carril 20/10	-

AB-ID

Clip nylon double (polyamide 6,6) avec insert en laiton M6

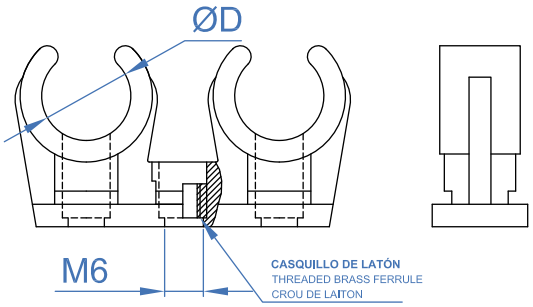

AB-ID

Clip nylon double (polyamide 6,6) avec insert en laiton M6

CODE	ØD (MM)	ØD (")	VALABLE POUR	CHARGE MAXIMALE
ABID012	12	1/4"	Carril 20/10	-
ABID014	14-15	3/8"	Carril 20/10	-
ABID016	16-18	-	Carril 20/10	-
ABID020	20-22	-	Carril 20/10	-
ABID028	28	3/4"	Carril 20/10	-

AB-GU

Collier guide gris simple avec préfilet M6

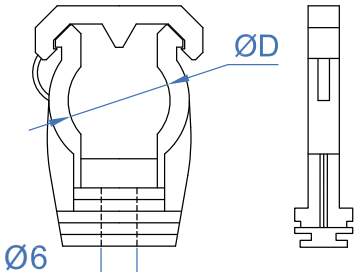

AB-GU

Collier guide gris simple avec préfilet M6

CODE	ØD (MM)	ØD (")	VALABLE POUR	CHARGE MAXIMALE
ABGUG15	15	3/8"	20/10 27/18 28/30	-
ABGUG18	18	-	20/10 27/18 28/30	-
ABGUG20	20	-	20/10 27/18 28/30	-
ABGUG22	22	1/2"	20/10 27/18 28/30	-
ABGUG25	25	-	20/10 27/18 28/30	-
ABGUG28	28	-	20/10 27/18 28/30	-
ABGUG32	32	1"	20/10 27/18 28/30	-
ABGUG40	40	-	20/10 27/18 28/30	-
ABGUG50	50	-	20/10 27/18 28/30	-

AB-MUG

Collier polypropylène multi-usages

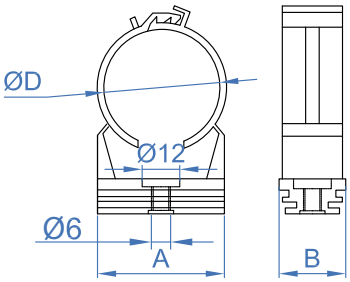

AB-MUG

Collier polypropylène multi-usages

CODE	ØD (MM)	ØD (")	A X B	VALABLE POUR	CHARGE MAXIMALE
ABMUG15	15	-	21 x 20	20/10 27/18 28/30	-
ABMUG18	18	-	25 x 20	20/10 27/18 28/30	-
ABMUG22	22	-	30 x 20	20/10 27/18 28/30	-
ABMUG26	26	-	33 x 20	20/10 27/18 28/30	-
ABMUG32	32	-	38 x 20	20/10 27/18 28/30	-
ABMUG40	40	-	46 x 20	20/10 27/18 28/30	-
ABMUG48	42	-	56 x 20	20/10 27/18 28/30	-

AB-PR

Collier pression avec préfilet M6

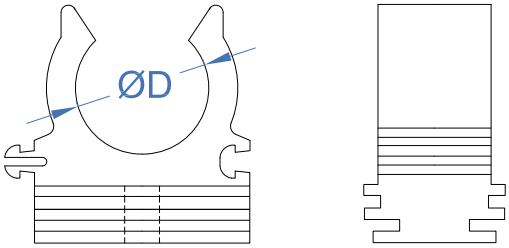

AB-PR

Gris

CODE	ØD (MM)	ØD (")	VALABLE POUR	CHARGE MAXIMALE
ABPRG15	15-18	3/8"	20/10 27/18 28/30	-
ABPRG20	20-22	-	20/10 27/18 28/30	-
ABPRG25	25-28	1/2"	20/10 27/18 28/30	-
ABPRG32	32-35	-	20/10 27/18 28/30	-
ABPRG40	40	-	20/10 27/18 28/30	-
ABPRG50	50	3/4"	20/10 27/18 28/30	-

AB-MS

Multitube collier + cheville. Simple

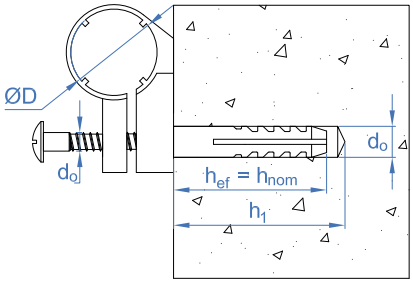

AB-MS

Multitube collier + cheville. Simple

CODE	ØD (MM)	Ø FORET	MIN. PROFONDEUR DE PERÇADE	MIN. PROFONDEUR CHEVILLE	EXTRACTION BÉTON NON-FISSURÉ	EXTRACTION BRIQUE CREUSE	DIMENSION VIS
ABMS10	10	5	30	20	9	5	3,5x35
ABMS12	12	5	30	20	9	5	3,5x35
ABMS14	14	6	35	25	15	8	4x45
ABMS16	16	6	35	25	15	8	4x45
ABMS18	18	8	45	30	16	12	4,5x50
ABMS20	20	8	45	30	16	12	4,5x50
ABMS22	22	8	45	30	16	12	4,5x50
ABMS26	26	10	50	40	30	15	6x60
ABMS28	28	10	50	40	30	15	6,5x60

AB-MD

Multitube collier + cheville. Double

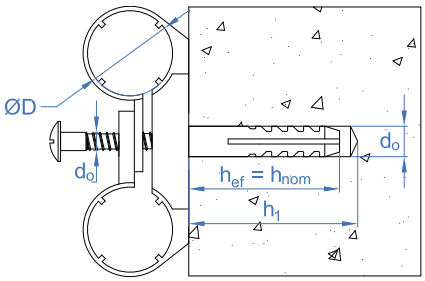

AB-MD

Multitube collier + cheville. Double

CODE	ØD (MM)	Ø FORET	MIN. PROFONDEUR DE PERÇADE	MIN. PROFONDEUR CHEVILLE	EXTRACTION BÉTON NON-FISSURÉ	EXTRACTION BRIQUE CREUSE	DIMENSION VIS
ABMD10	10	8	60	30	16	12	4,5x50
ABMD12	12	8	60	30	16	12	4,5x50
ABMD14	14	8	60	30	16	12	4,5x50
ABMD16	16	8	60	30	16	12	4,5x50
ABMD18	18	10	70	40	30	15	6x60
ABMD20	20	10	70	40	30	15	6x60
ABMD22	22	10	70	40	30	15	6x60
ABMD26	26	10	70	40	30	15	6x60
ABMD28	28	10	70	40	30	15	6x60

AB-T

Clip pour fixation de tuyau INDEXring

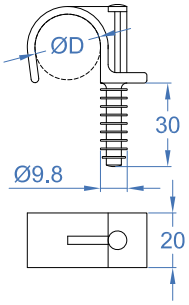

AB-TS

Simple

CODE	ØD (MM)	ØD (")	CHARGE MAXIMALE
ABTS014	14 - 15	-	-
ABTS016	16 - 17	3/8"	-
ABTS018	18 - 19	-	-
ABTS020	20 - 21	1/2"	-
ABTS022	22 - 23	-	-
ABTS025	25 - 26	3/4"	-
ABTS028	28 - 29	-	-
ABTS032	30 - 32	-	-

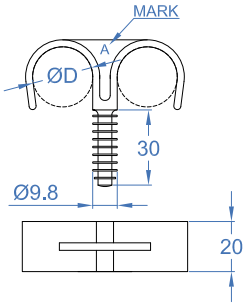

AB-TD

Double

CODE	ØD (MM)	ØD (")	CHARGE MAXIMALE
ABTD016	15 - 16	3/8"	-
ABTD018	18 - 19	-	-
ABTD020	20 - 21	1/2"	-
ABTD022	22 - 23	-	-
ABTD025	25 - 26	3/4"	-
ABTD028	28 - 29	-	-

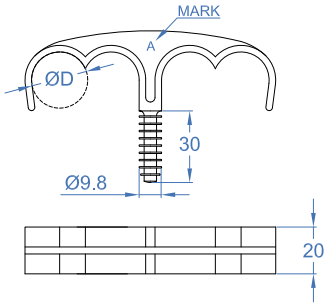

AB-TC

Quadruple

CODE	ØD (MM)	ØD (")	CHARGE MAXIMALE
ABTC020	20 - 21	1/2"	-
ABTC025	25 - 26	3/4"	-

SU

Systèmes de fixation rapide sur poutre

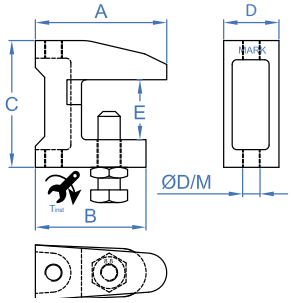

SU-MO

Pince de fixation pour poutre

CODE	A	B	C	D	E	COUPLE DE SERRAGE	CLÉ D'INSTALLATION (SW)	ØD (MM)	DIMENSION VIS
SUMOP09	38	35	37	18	20	10	13	PASANTE Ø9	M8 x 35
SUMOP11	44	41	42	21	20	15	17	PASANTE Ø11	M10 x 40
SUMOP13	58	48	54	24	25	15	17	PASANTE Ø13	M10 x 50
SUMOM06	38	35	37	18	20	10	13	ROSCADO M6	M6 x 35
SUMOM08	38	35	37	18	20	10	13	ROSCADO M8	M8 x 35
SUMOM10	44	41	42	21	20	15	17	ROSCADO M10	M10 x 40
SUMOM12	58	48	54	24	25	15	17	ROSCADO M12	M10 x 50

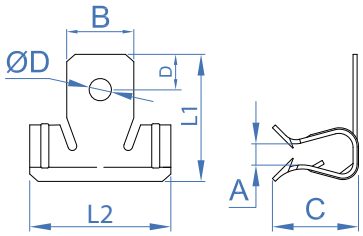

SU-CL

Clip suspension

CODE	A	B	C	D	L1	L2	ØD (MM)
SUCL02	1,5 - 4	13	14	10	28	28	6.3
SUCL04	4 - 10	19	23	10	34	40	6.3
SUCL10	10 - 15	19	23	10	40	40	6.3
SUCL15	15 - 20	19	23	10	40	40	6.3

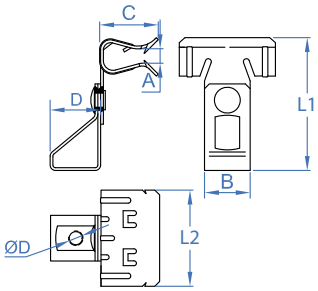

SU-VA

Clip angulaire pour tige filetée

CODE	A	B	C	D	L1	L2	ØD (MM)
SUVA0602	1,5 - 4	19	14	21	50	28	M6
SUVA0604	4 - 10	19	23	21	54	40	M6
SUVA0610	10 - 15	19	23	21	60	40	M6
SUVA0615	15 - 20	19	23	21	60	40	M6
SUVA0804	1,5 - 4	19	14	21	50	28	M8
SUVA0810	4 - 10	19	23	21	54	40	M8
SUVA0815	10 - 15	19	23	21	60	40	M8
SUVA0802	15 - 20	19	23	21	60	40	M8

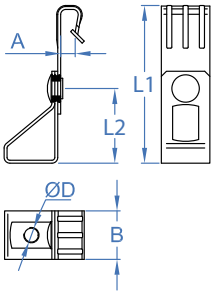

SU-CU

Clip droit pour éléments de suspension

CODE	A	B	L1	L2	ØD (MM)
SUCU0602	1,5 - 5	19	65	30	M6
SUCU0605	5 - 7	19	65	30	M6
SUCU0606	3 - 7	19	80	30	M6
SUCU0607	7 - 10	19	95	30	M6

SU-AB

Clip de poutre pour serre-câble

CODE	ÉPAISSEUR MAX. À FIXER	OUVERTURE CROCHET	ØD (MM)	H1	H3	DIMENSION VIS
SUAB0603	3 - 7	36,5	M6	30	36,5	M6x9
SUAB0607	7 - 13	36,5	M6	36	36,5	M6x9
SUAB0614	14 - 20	36,5	M6	43	36,5	M6x9

SU-CA

Clip de poutre pour câble

CODE	ÉPAISSEUR MAX. À FIXER	ØD (MM)	ÉPAISSEUR
SUCA0602	1 - 4	6-7	0,6
SUCA0604	4 - 7,5	6-7	0,6
SUCA0607	7,5 - 12	6-7	0,6
SUCA0802	1 - 4	8-9	0,6
SUCA0804	4 - 7,5	8-9	0,6
SUCA0807	7,5 - 12	8-9	0,6
SUCA1002	1 - 4	10-11	0,6
SUCA1004	4 - 7,5	10-11	0,6
SUCA1007	7,5 - 12	10-11	0,6
SUCA1202	1 - 4	12-14	0,6
SUCA1204	4 - 7,5	12-14	0,6
SUCA1207	7,5 - 12	12-14	0,6
SUCA1502	1 - 4	15-18	0,6
SUCA1504	4 - 7,5	15-18	0,6
SUCA1507	7,5 - 12	15-18	0,6
SUCA1902	1 - 4	19-24	0,6
SUCA1904	4 - 7,5	19-24	0,6
SUCA1907	7,5 - 12	19-24	0,6
SUCA2502	1 - 4	25-30	0,6
SUCA2504	4 - 7,5	25-30	0,6
SUCA2507	7,5 - 12	25-30	0,6

TAG

Vis à bois collier de serrage et agrafe

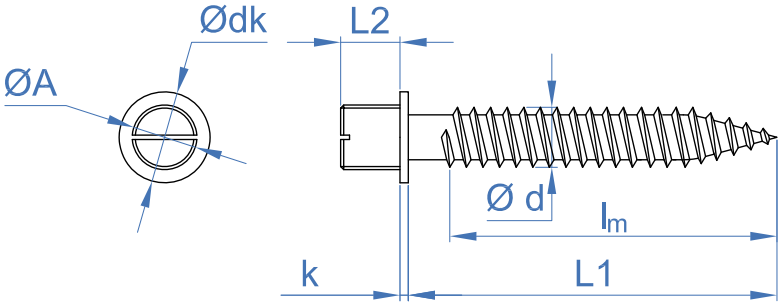

AB-TA

Zingué. Rainurée

CODE	MÉTRIQUE	ØD	L1	L2	K	ØDK	LONGUEUR FILETAGE
ABTA0630	M6	5	30	6	1	8	30
ABTA0640	M6	5	40	6	1	8	40
ABTA0650	M6	5	50	6	1	8	50
ABTA0730	M7	6	22	6	1	9,5	-
ABTA0740	M7	6	32	6	1	9,5	-
ABTA0750	M7	6	42	6	1	9,5	-

ABTA0760	M7	6	52	6	1	9,5	-
ABTA0770	M7	6	62	6	1	9,5	-
ABTA0780	M7	6	72	6	1	9,5	-
ABTA0840	M8	6	40	7,5	1,4	8,5	40
ABTA0860	M8	6	60	7,5	1,4	8,5	60
ABTA0880	M8	6	80	7,5	1,4	8,5	45
ABTA1050	M10	8	50	9	1,7	12	50
ABTA1070	M10	8	70	9	1,7	12	45
ABTA1090	M10	8	90	9	1,7	12	45

AB-TA B

Bichromaté. Rainurée

CODE	MÉTRIQUE	ØD	L1	L2	K	ØDK	LONGUEUR FILETAGE
ABTAB0630	M6	5	30	6	1	8	30
ABTAB0640	M6	5	40	6	1	8	40
ABTAB0650	M6	5	50	6	1	8	50

AB-TA A2

Inoxydable A2. Rainurée

CODE	MÉTRIQUE	ØD	L1	L2	K	ØDK	LONGUEUR FILETAGE
ABTA20630	M6	5	30	7	1,2	7,8	30

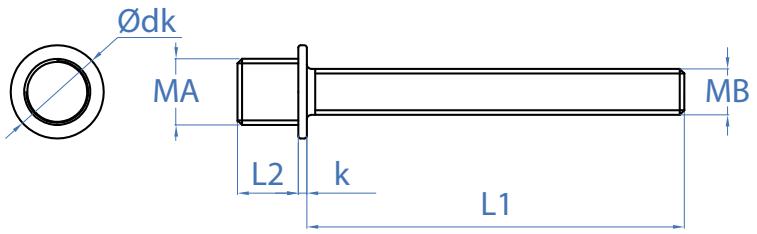

AB-TR

Pattes a vis pour colliers

CODE	MÉTRIQUE	L1	L2	K	ØDK
ABTR05030	M7	30	6	1	9
ABTR05040	M7	40	6	1	9
ABTR05050	M7	50	6	1	9
ABTR05060	M7	60	6	1	9
ABTR06040	M7	40	6	1	9
ABTR06050	M7	50	6	1	9
ABTR06060	M7	60	6	1	9

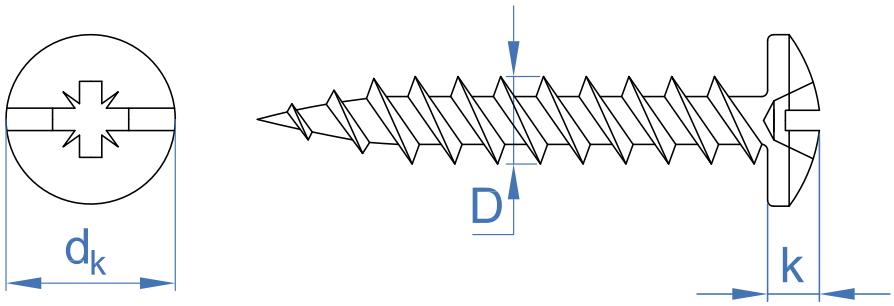

AB-TG

Vis à clip pour bois

CODE	LONGUEUR	CLÉ D'INSTALLATION	ØDK	K	ØD (MM)
ABTG4530	30	PZ2	10	3	4,5
ABTG4535	35	PZ2	10	3	4,5
ABTG4540	40	PZ2	10	3	4,5
ABTG5030	30	PZ3	12	3	5
ABTG5040	40	PZ3	12	3	5

ES-DR

Tige double filetage

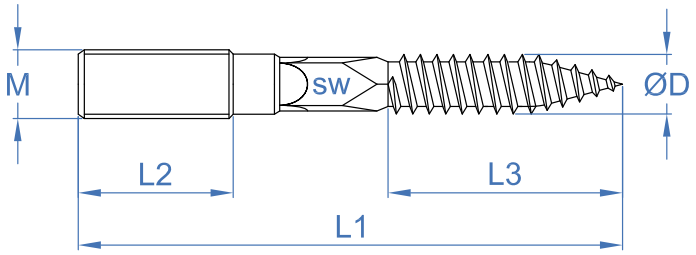

ES-DR

Zingué. Tx

CODE	MÉTRIQUE	LONGUEUR	ØD (MM)	CLÉ D'INSTALLATION (SW)	L1	L2	L3
ESDR06040	M6	40	6	-	40	12	24
ESDR06050	M6	50	6	-	50	16	28,5
ESDR06060	M6	60	6	-	60	18	34,5
ESDR06070	M6	70	6	-	70	26	34,5
ESDR06080	M6	80	6	-	80	34	34,5
ESDR08050	M8	50	7	-	50	13	29,5
ESDR08060	M8	60	7	-	60	15	37,5
ESDR08070	M8	70	7	-	70	25	37,5
ESDR08080	M8	80	7	6	80	28,5	37,5
ESDR08090	M8	90	7	6	90	28,5	48,5
ESDR08100	M8	100	7	6	100	33,5	48,5
ESDR08110	M8	110	7	6	110	42,5	48,5
ESDR08120	M8	120	7	6	120	50	48,5
ESDR08130	M8	130	7	6	130	50	48,5
ESDR10080	M10	80	8	8	80	18	46,5
ESDR10100	M10	100	9	8	100	24	57
ESDR10110	M10	110	9	8	110	38	57
ESDR10120	M10	120	9	8	120	45	57
ESDR10130	M10	130	9	8	130	50	57
ESDR10140	M10	140	9	8	140	50	57
ESDR10150	M10	150	9	8	150	50	57
ESDR10180	M10	180	9	8	180	50	57
ESDR10200	M10	200	9	8	200	50	57

ES-DA2

Inoxydable A2. Tx

CODE	MÉTRIQUE	LONGUEUR	ØD (MM)	CLÉ D'INSTALLATION (SW)	L1	L2	L3
ESDA208060	M8	60	7	6	60	20	30
ESDA210060	M10	60	9	8	60	20	30

ASPECTS GÉOMETRIQUES

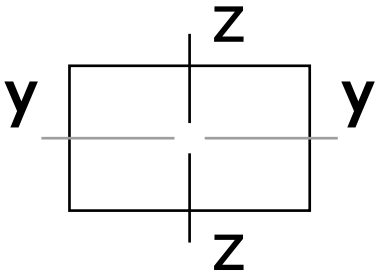

CODE	SECTION	POIDS	AIRE	MOMENT D'INERTIE (Iy)	MOMENT D'INERTIE (Iz)	MODULE DE RÉSISTANCE (Wy)	MODULE DE RÉSISTANCE (Wz)
	[mm x mm]	[Kg/m]	[cm²]	[cm⁴]	[cm⁴]	[cm³]	[cm³]
GPZ201010	20 x 10	0.31	0.44	0.06	0.25	0.10	0.25
GPZ250808	25 x 8	0.26	0.35	0.03	0.30	0.06	0.24
GPG271812	27 x 18	0.66	0.84	0.37	0.97	0.34	0.71
GPG283018	28 x 30	1.25	1.60	1.79	2.10	1.03	1.50
GPG384020	38 x 40	2.00	2.55	5.39	6.18	2.39	3.25
GPG402015	40 x 20	0.94	1.30	0.71	3.10	0.57	1.55
GPP271812	27 x 18	0.66	0.84	0.37	0.97	0.34	0.71
GPI271812	27 x 18	0.66	0.79	0.36	0.90	0.33	0.67
GPI283015	28 x 30	1.25	1.37	1.54	1.82	0.89	1.30
GPX412115	41 x 21	1.21	1.41	0.89	3.58	0.70	1.75
GPX412120	41 x 21	1.55	1.99	0.95	4.44	0.75	2.17
GPX412125	41 x 21	1.71	2.28	1.32	5.54	1.03	2.70
GPX414115	41 X 41	1.65	2.42	4.88	5.99	2.05	2.92
GPX414120	41 x 41	2.09	2.65	5.84	7.62	2.46	3.72
GPX414125	41 x 41	2.53	3.28	7.08	9.25	2.98	4.51
GPX2M412120	41 x 21	1.55	1.99	0.95	4.44	0.75	2.17
GPX2M414120	41 x 41	2.09	2.65	5.84	7.62	2.46	3.72
SPZ271820	27 x 18	1,2	0.84	0.37	0.97	0.34	0.71
SPZ271830	27 x 18	1,2	0.84	0.37	0.97	0.34	0.71
SPZ384020	38 x 40	2,4	2.55	5.39	6.18	2.39	3.25
SPZ384025	38 x 40	2,4	2.55	5.39	6.18	2.39	3.25
SPZ384030	38 x 40	2,4	2.55	5.39	6.18	2.39	3.25
SPZ384035	38 x 40	2,4	2.55	5.39	6.18	2.39	3.25
SPZ384040	38 x 40	2,4	2.55	5.39	6.18	2.39	3.25
SPZ384050	38 x 40	2,4	2.55	5.39	6.18	2.39	3.25
SPZ384060	38 x 40	2,4	2.55	5.39	6.18	2.39	3.25
SPX412115	41 x 21	1,88	2.28	1.32	5.54	1.03	2.70
SPX412130	41 x 21	1,88	2.28	1.32	5.54	1.03	2.70
SPX412145	41 x 21	1,88	2.28	1.32	5.54	1.03	2.70
SPX414115	41 x 41	2,7	3.28	7.08	9.25	2.98	4.51
SPX414130	41 x 41	2,7	3.28	7.08	9.25	2.98	4.51
SPX414145	41 x 41	2,7	3.28	7.08	9.25	2.98	4.51
SPX414160	41 x 41	2,7	3.28	7.08	9.25	2.98	4.51
SPX414175	41 x 41	2,7	3.28	7.08	9.25	2.98	4.51
SPX414110	41 x 41	2,7	3.28	7.08	9.25	2.98	4.51

RÉSEAU COMMERCIAL ESPAGNE

ÁLAVA
Adrián Apellaniz
aapellaniz@indexfix.com
Tfno. 747 435 997

ALBACETE
Antonio Álvarez
a.alvarezmegias@gmail.com
Tfno. 678 537 861

ALICANTE
Maxi Flores
representacionesvalentin@gmail.com
Tfno. 647 447 793

ALMERÍA
José Maria Perez Capel
representaciones@perezcapel.com
Tfno. 683 353 495

ANDORRA
Pere Soro
peresoro@gmail.com
Tfno. 609 363 693

ASTURIAS
David Barreiro
dbarreiro@indexfix.com
Tfno. 680 748 731

ÁVILA
Vicente Beltrán
vicentebeltran@telefonica.net
Tfno. 609 616 926

BADAJOZ
Andrés Jimenez
ajimenez@indexfix.com
Tlfno. 688 757 352

BALEARES
Antonio Forteza
repforpa@gmail.com
Tfno. 636 973 665
Agustín Forteza
repreforteza@gmail.com
Tfno. 660 725 880

BARCELONA - TARRAGONA
Roger Rosell
rrosell@indexfix.com
Tfno. 618 361 743
Raul Sanchez
rlsanchez@indexfix.com
Tfno. 619 033 535

BURGOS
Adrián Apellaniz
aapellaniz@indexfix.com
Tfno. 629 777 206

CÁCERES
Andrés Jimenez
ajimenez@indexfix.com
Tlfno. 688 757 352

CÁDIZ
José Antonio Prieto
prietocadiz@yahoo.es
Tfno. 667 552 000

CANARIAS
Alfredo Carrancio Sosa
acarrancio@indexfix.com
Tfno. 600 462 930

CANTABRIA
Rubén Alonso
ralonso@indexfix.com
Tfno. 679 559 519

CASTELLÓN
Francisco Blasco
representacionesblasco@gmail.com
Tfno. 639 672 267

CEUTA
Luís Fernando Reguera
luis@representacionesreguera.com
Tfno. 696 416 886

CIUDAD REAL
Vicente Beltrán
vicentebeltran@telefonica.net
Tfno. 609 616 926

CÓRDOBA
Eduardo de la Torre
edelatorre@indexfix.com
Tlfno. 648 068 528

CUENCA
Vicente Beltrán
vicentebeltran@telefonica.net
Tfno. 609 616 926

GERONA
David Mejías
lunadarepres@gmail.com
Tfno. 622 453 509

GRANADA
Ismael Marco
ismaelmarcorios@gmail.com
Tfno. 670 242 337
Armando Ríos
Tfno. 670 453 269

GUADALAJARA
Vicente Beltrán
vicentebeltran@telefonica.net
Tfno. 609 616 926

GUIPÚZCOA
Koldo Balda González
baldasl@yahoo.es
Tfno. 629 476 660

HUELVA
Jose Mª Castillo
jmcastilloq@yahoo.es
Tfno. 667 769 427

HUESCA
Fernando Gonzalo
fgonzalo@fgmsl.es
Tfno. 609 879 313

JAEN
Ismael Marco
ismaelmarcorios@gmail.com
Tfno. 670 242 337
Armando Ríos
Tfno. 670 453 269

LA CORUÑA
Carlos Seoane
cseoane@indexfix.com
Tfno. 618 614 872
Francisco Amil
famil@indexfix.com
Tfno. 659 693 787

LA RIOJA
Adrián Apellaniz
aapellaniz@indexfix.com
Tfno. 747 435 997

LEÓN
Francisco Viñuela
pacovinuelaleon@hotmail.com
Tfno. 670 597 272

LLEIDA
Pere Soro
peresoro@gmail.com
Tfno. 609 363 693

LUGO
Carlos Seoane
cseoane@indexfix.com
Tfno. 618 614 872
Francisco Amil
famil@indexfix.com
Tfno. 659 693 787

MADRID
Sergio de Miguel
sdemiguel@indexfix.com
Tfno. 608 566 769
Cristina Conde
cconde@indexfix.com
Tfno. 638 547 099
Francisco Hernandez
fhernandez@indexfix.com
Tfno. 747 449 280

MÁLAGA
Enrique Martín
repmartin@hotmail.com
Tfno. 667 574 316

MELILLA
Enrique Martín
repmartin@hotmail.com
Tfno. 667 574 316

MURCIA
Facundo Cuenca e Hijos, S.L.
info@facundocuenca.com
Tfno. 968 898 167

NAVARRA
Eduardo Pellejero
epellejerobalda@telefonica.net
Tfno. 658 842 592

ORENSE
Carlos Seoane
cseoane@indexfix.com
Tfno. 618 614 872

PALENCIA
Adrián Apellaniz
aapellaniz@indexfix.com
Tfno. 747 435 997

PONTEVEDRA
Carlos Seoane
cseoane@indexfix.com
Tfno. 618 614 872

SALAMANCA
Javier Vecino
javiervecino@hotmail.com
Tfno. 609 811 878

SEGOVIA
Vicente Beltrán
vicentebeltran@telefonica.net
Tfno. 609 616 926

SEVILLA
José Antonio Bonilla
jabonilla@jabonilla.es
Tfno. 607 433 102

SORIA
Comercial Arrieta C.B.
gorka_arrieta@yahoo.es
Tfno. 619 416 914

TERUEL
Fernando Gonzalo
fgonzalo@fgmsl.es
Tfno. 609 879 313

TOLEDO
Vicente Beltrán
vicentebeltran@telefonica.net
Tfno. 609 616 926

VALENCIA
Francisco Blasco
representacionesblasco@gmail.com
Tfno. 639 672 267

VALLADOLID
Javier Vecino
javiervecino@hotmail.com
Tfno. 609 811 878

VIZCAYA
Rubén Alonso
ralonso@indexfix.com
Tfno. 679 559 519

ZAMORA
Francisco Viñuela
pacovinuelaleon@hotmail.com
Tfno. 670 597 272

ZARAGOZA
Fernando Gonzalo
fgonzalo@fgmsl.es
Tfno. 609 879 313

INDEX
A PERFECT FIXING

PRÉSENCE INTERNATIONALE

ALEMANIA
ARABIA SAUDITA
ARGELIA
AUSTRALIA
AUSTRIA
BANGLADESH
BÉLGICA
BENÍN
BOLIVIA
BOSNIA
BULGARIA
CAMERÚN
CHIPRE
COLOMBIA
CONGO
COSTA DE MARFIL
CROACIA
CUBA
DINAMARCA
EGIPTO
EMIRATOS ÁRABES
ESCOCIA
ESLOVENIA
ESTADOS UNIDOS
ESTONIA
FINLANDIA
FRANCIA
GABÓN
GRECIA
GUAYANA FRANCESA
GUINEA ECUATORIAL
HOLANDA
HONDURAS
HUNGRÍA
INDIA
INDONESIA
INGLATERRA
IRÁN
IRLANDA
IRLANDA DEL NORTE
ISLA GUADALUPE
ISLANDIA
ISRAEL
ITALIA
KOSOVO
KUWAIT
LETONIA
LÍBANO
LITUANIA
LUXEMBURGO
MACEDONIA
MADAGASCAR
MALTA
MARRUECOS
MARTINICA
MAURICIO
MÉXICO
MONTENEGRO
NORUEGA
NUEVA CALEDONIA
OMÁN
PAKISTÁN
PANAMÁ
PERÚ
POLINESIA FRANCESA
POLONIA
PORTUGAL
QATAR
REPUBLICA CHECA
REPUBLICA DOMINICANA
REPUBLICA ESLOVACA
REUNIÓN
RUMANIA
RUSIA
SENEGAL
SERBIA
SINGAPUR
SUECIA
SUIZA
TAILANDIA
TÚNEZ
TURQUIA
UCRANIA
URUGUAY

FRANCIA - Aquitania, Languedoc-Rosellón, Lemosín, Mediodía-Pirineos
Thierry Nouvel
thierry@cnrpro.fr
+ 33 (0) 608.578.114

FRANCIA - Auvernia, Borgoña, Ródano-Alpes
Sales-up
Martin Broizart
m.broizat@directfab.fr
+ 33 (0) 665.493.382

FRANCIA - Bretaña, Países del Loira
Rodolphe Hirn
r.hirn@orange.fr
+ 33 (0) 676.282.469

FRANCIA - Isla de Francia
Geoffroy Ehlinger
geoffroyehlinger@yahoo.fr
+ 33 (0) 675.474.552

FRANCIA - Córcega
Franck Platerier
franck.platerier@sdpro.fr
+ 33 (0) 7 85 42 10 28

FRANCIA - DOM TOM
Florian Vergé
florian.verge@jv-ri.com
+ 33 (0) 468.691.968

FRANCIA – PACA
Jean Vivien
contact.sdpro@free.fr
+33 (0) 607.853.297

FRANCIA - ESTE
Frederic Koenig
fred.koenig@outlook.fr
+ 33 (0) 633454230

FRANCIA - NORTE Y NORMANDÍA
Eric Ducrocq
educrocq@ixsaw.com
+ 33 (0) 6 85 52 13 05

ALEMANIA
Dieter Fernandez
dfernandez@indexfix.com
+ 49 (0) 171 27 64 898
Ben Tauber
btauber@indexfix.com
+ 49 1520 7889077

ITALIA
Thomas Deppieri
tdeppieri@indexfix.com
+34 648060004

RUMANÍA
Dacian Lupu
dlupu@indexfix.com
+ 40 775 197 970

SENEGAL / COSTA DE MARFIL BENIN / CAMERÚN / GABÓN / CONGO
Florian Vergé
florian.verge@jv-ri.com
+ 33 (0) 468.691.968

MARRUECOS
NOUMAREP
Brahim Nouçair
noucairbrahim@gmail.com
+ 212 (0) 122.230.21.27

PORTUGAL
Marco Sousa
marcosousa@indexfix.com
+ 351 913.908.536

GRECIA
M.I. SASSON & CO O.E.
msaso@tee.gr
+ 30 6932 406 106

INDEX®
A PERFECT FIXING

CONDITIONS GÉNERALES DE VENTES

Toute commande emporte de plein droit l'acceptation de la part du client de ces conditions générales de ventes. Toute dérogation à ces présentes conditions générales de ventes ne pourra être qu'un accord particulier de vente signé par INDEX. Ces conditions générales de ventes prévalent sur tout autre document y compris les conditions d'achats du client.

TARIF

Nos tarifs sont établis en € (hors TVA).
Nos tarifs s'entendent :
- Départ usine port en sus.
- Le minimum de facturation est fixé à 150€ net.
- Franco de port (selon accord écrit avec notre client).

TARIF COMMANDE DE DÉPANNAGE

- En dessous de 150€ les commandes son traitées aux conditions suivantes.
- Pas de traitement de commande inférieure à 50€ de marchandises.
- Forfait port et préparation de commande : 50€.

DÉLAI DE LIVRAISON

Nos délais sont donnés à titre indicatif et ne tiennent pas compte du délai de tansport, ces délais ne peuvent donner lieu à des pénalites de retards ou une annulation de commande.

COMMANDE

Une commande n'est réputée valable qu'après acceptation de la part de l'usine.

MARCHANDISES

Les marchandises voyagent aux risques et périls du client même lorsque la commande est franco de port.
Lors de la livraison il appartient à notre client de vérifier l'état de la marchandise et de porter sur le bon de transport et en présence du chauffeur les réserves éventuelles avec le plus de détail possible (référence - désignation commerciale du produit - quantités) ; ce litige devra être porté à la connaissance du transporteur par lettre recommandée dans les 48 H.

GARANTIE

Les produits INDEX sont destinés à un usage professionnel, INDEX s'engage à remplacer un produit défectueux lors de la pose si elle a été réalisée en respectant les conditions techniques précisées par INDEX.

RÉSERVE DE PROPRIÉTÉ

Toutes nos ventes sont réalisées sous réserve de propriété jusqu'au paiement final du client. INDEX se réserve le droit de revendiquer les marchandises livrées en cas de défaut de paiement même en cas de redressement judiciare ou de liquidation de biens (Article L621-122 du code de commerce).

PAIEMENT

Nos marchandises sont payables à 45 jours fin de mois ou 60 jours nets, à défaut de paiement dans les délais prévus par le code de commerce des pénalités sont exigibles et calculées au taux d'intérêt en vigueur à la banque centrale Européenne.

RETOUR DES PRODUITS

Aucun retour de produits n'est possible sans un accord écrit d'INDEX, le port retour est toujours à la
charge du cliente sauf en cas d'erreur avérée de livraison de la part d'INDEX.
Tout retour de produit après accord d'INDEX donnera lieu à une décote de 20% des marchandises
retournées pour frais de traitement sauf si le retour fait suite à une erreur de livraison d'INDEX.
Aucun retour de produit n'est accepté après un délai de 1 an.
Les prouits avec date limite de vente ne seront pas repris (sauf si la demande de retour est la conséquence d'une erreur de nos services).

Tous les litiges ou contestations nés de l'exécution de ce présent contrat seront du ressort du tribunal de commerce de Logroño, à l'exclusion de tout autre même en cas d'appel ou de pluralité des défendeurs.

INDEX A Perfect Fixing, en raison de ses besoins de production, se réserve le droit de modifier sans préavis le design les caractéristiques ou prestations de ses produits. Les images de ce catalogue sont des illustrations informatives sans aucune valeur contractuelle, pouvant être différente du modèle original.

Ref	page
975A2M04	324
975A2M04	373
975A2M05	324
975A2M05	373
975A2M06	324
975A2M06	373
975A2M08	324
975A2M08	373
975A2M10	324
975A2M10	373
975A2M12	324
975A2M12	373
975A2M14	324
975A2M14	373
975A2M16	324
975A2M16	373
975A2M18	324
975A2M18	373
975A2M20	324
975A2M20	373
975A2M22	324
975A2M22	373
975A2M24	324
975A2M24	373
975A2M27	324
975A2M27	373
975A2M30	324
975A2M30	373
975A2M33	324
975A2M33	373
975A2M36	324
975A2M36	373
975ZM2M06	325
975ZM2M08	325
975ZM2M10	325
975ZM04	324
975ZM05	324
975ZM06	324
975ZM08	324
975ZM10	324
975ZM12	324
975ZM14	324
975ZM16	324
975ZM18	324
975ZM20	324
975ZM22	324
975ZM24	324
975ZM27	324
975ZM30	324
975ZM33	324
975ZM36	324
6921I08020	230
6921I08020	307
6921I08020	359
6921I08020	368
6921I08050	230
6921I08050	307
6921I08050	359
6921I08050	368
6921I08070	230
6921I08070	307
6921I08070	359
6921I08070	368
9758ZM05	324

Ref	page
9758ZM06	324
9758ZM08	324
9758ZM10	324
9758ZM12	324
9758ZM14	324
9758ZM16	324
9758ZM18	324
9758ZM20	324
9758ZM22	324
9758ZM24	324
9758ZM27	324
9758ZM30	324
9758ZM33	324
9758ZM36	324
AACAR06	68
AACAR08	68
AACAR10	68
AACAR12	68
AACCA06	68
AACCA08	68
AACCA10	68
AACCA12	68
AACCA16	68
AACCI06	68
AACCI06	348
AACCI08	68
AACCI08	348
AACCI10	68
AACCI10	348
AACCI12	68
AACCI12	348
AACES06	68
AACES08	68
AACES10	68
AACES12	68
AACGA06	68
AACGA08	68
AACGA10	68
AACGA12	68
AACTO06	68
AACTO08	68
AACTO10	68
AACTO12	68
AACTO16	68
AB6I012	265
AB6I015	265
AB6I016	265
AB6I018	265
AB6I022	265
AB6I026	265
AB6I028	265
AB6I032	265
AB6I035	265
AB6I042	265
AB6I048	265
AB6I054	265
AB6I060	265
AB7IDZ0810	267
AB7IDZ1012	267
AB7IDZ1214	267
AB7IDZ1416	267
AB7IDZ1618	267
AB7IDZ1820	267
AB7IDZ2022	267

Ref	page
AB7IDZ2224	267
AB7IDZ2628	267
AB7IZ010	266
AB7IZ012	266
AB7IZ014	266
AB7IZ016	266
AB7IZ018	266
AB7IZ020	266
AB7IZ022	266
AB7IZ024	266
AB7IZ026	266
AB7IZ028	266
AB7IZ032	266
AB7IZ034	266
AB7IZ036	266
AB7IZ038	266
AB7IZ040	266
AB7IZ050	266
ABA4832	170
ABA4838	170
ABA4845	170
ABA4850	170
ABA5538	170
ABA5545	170
ABA5555	170
ABA5565	170
ABA6360	170
ABA6370	170
ABA6385	170
ABAIS13010	257
ABAIS13012	257
ABAIS13015	257
ABAIS13018	257
ABAIS13022	257
ABAIS13028	257
ABAIS19010	257
ABAIS19012	257
ABAIS19015	257
ABAIS19017	257
ABAIS19018	257
ABAIS19022	257
ABAIS19028	257
ABAIS19035	257
ABAIS19042	257
ABAIS19054	257
ABAIS19060	257
ABAIS19064	257
ABAIS19067	257
ABAIS19076	257
ABAIS19080	257
ABAIS19114	257
ABAIS30027	257
ABAIS30034	257
ABAIS30042	257
ABAIS30049	257
ABAIS30054	257
ABAIS30060	257
ABAIS30076	257
ABAIS30089	257
ABAIS30108	257
ABAIS30114	257
ABAIS40049	257
ABAIS40060	257
ABAIS40089	257

Ref	page
ABAIS40114	257
ABAIS40133	257
ABAIS40140	257
ABAIS40159	257
ABAIS40168	257
ABAIS40219	257
ABBU1315	271
ABBU1618	271
ABBU1921	271
ABCH00034	274
ABCH01000	274
ABCH01012	274
ABCH01014	274
ABCH02000	274
ABCH02012	274
ABCH03000	274
ABCH04000	274
ABCH05000	274
ABCH06000	274
ABCH08000	274
ABCH10000	274
ABCH12000	274
ABCH14000	274
ABCH16000	274
ABCIKIT25	274
ABCIKIT30	274
ABCR010	271
ABCR012	271
ABD6012	265
ABD6015	265
ABD6018	265
ABD6022	265
ABD6028	265
ABDI0012	265
ABDI0015	265
ABDI0018	265
ABDI0022	265
ABDI0028	265
ABDZ6012	265
ABDZ6015	265
ABDZ6018	265
ABDZ6022	265
ABDZ6028	265
ABDZ70810	266
ABDZ71012	266
ABDZ71214	266
ABDZ71416	266
ABDZ71618	266
ABDZ71820	266
ABDZ72022	266
ABDZ72224	266
ABDZ72628	266
ABE3509	154
ABE3513	154
ABE3516	154
ABE3519	154
ABE4213	154
ABE4216	154
ABE4219	154
ABE4225	154
ABE4232	154
ABE4238	154
ABE4813	154
ABE4816	154

Ref	page
ABE4819	154
ABE4825	154
ABE4832	154
ABE4838	154
ABE5519	154
ABE5522	154
ABE5525	154
ABE5532	154
ABE5538	154
ABE5550	154
ABE5563	154
ABE5575	154
ABE6310	154
ABE6311	154
ABE6312	154
ABE6313	154
ABE6314	154
ABE6315	154
ABE6316	154
ABE6318	154
ABE6319	154
ABE6320	154
ABE6322	154
ABE6324	154
ABE6325	154
ABE6332	154
ABE6338	154
ABE6350	154
ABE6363	154
ABE6375	154
ABE6380	154
ABE6390	154
ABE144219	155
ABE144225	155
ABE144816	155
ABE144819	155
ABE144819CP	155
ABE144825	155
ABE144832	155
ABE144838	155
ABE145522	155
ABE145532	155
ABE164219	155
ABE164816	155
ABE164819	155
ABE164819CP	155
ABE164825	155
ABE164832	155
ABE164838	155
ABE165519	155
ABE165522	155
ABE165522CP	155
ABE165525	155
ABE165532	155
ABE165538	155
ABE165550	155
ABE165563	155
ABE165575	155
ABE166310	155
ABE166311	155
ABE166312	155
ABE166313	155
ABE166314	155
ABE166319	155

Ref	page
ABE166325	155
ABE166325CP	155
ABE166332	155
ABE166338	155
ABE166350	155
ABE166363	155
ABE166375	155
ABE166380	155
ABE166390	155
ABE184819	155
ABE184825	155
ABE184838	155
ABE185522	155
ABE185525	155
ABE185532	155
ABE185538	155
ABE185550	155
ABE185563	155
ABE186310	155
ABE186311	155
ABE186312	155
ABE186313	155
ABE186314	155
ABE186319	155
ABE186325	155
ABE186332	155
ABE186338	155
ABE186350	155
ABE186363	155
ABE186375	155
ABE186380	155
ABE186390	155
ABE255522	155
ABE255525	155
ABE256310	155
ABE256311	155
ABE256312	155
ABE256313	155
ABE256314	155
ABE256325	155
ABE256332	155
ABE256338	155
ABE256350	155
ABE256363	155
ABE256380	155
ABE256390	155
ABEBO10	330
ABEBO13	330
ABEI4213	154
ABEI4213	353
ABEI4216	154
ABEI4216	353
ABEI4219	154
ABEI4219	353
ABEI4813	154
ABEI4813	353
ABEI4816	154
ABEI4816	353
ABEI4819	154
ABEI4819	353
ABEI4825	154
ABEI4825	353
ABEI4832	154
ABEI4832	353

Ref	page
ABEI5519	154
ABEI5519	353
ABEI5522	154
ABEI5522	353
ABEI5525	154
ABEI5525	353
ABEI6319	154
ABEI6319	353
ABEI6325	154
ABEI6325	353
ABERM06006	330
ABERM08010	330
ABERM08015	330
ABFC09	329
ABFC14	329
ABFC19	329
ABFP25	329
ABFP32	329
ABGA018	258
ABGA022	258
ABGA028	258
ABGA035	258
ABGA040	258
ABGA048	258
ABGA054	258
ABGA060	258
ABGA075	258
ABGA090	258
ABGA100	258
ABGA110	258
ABGA115	258
ABGA140	258
ABGA160	258
ABGD012	272
ABGD015	272
ABGD018	272
ABGD022	272
ABGD028	272
ABGM012	272
ABGM015	272
ABGM018	272
ABGM022	272
ABGM028	272
ABGM035	272
ABGS010	272
ABGS012	272
ABGS015	272
ABGS018	272
ABGS022	272
ABGS028	272
ABGS035	272
ABGS042	272
ABGS054	272
ABGUG15	283
ABGUG18	283
ABGUG20	283
ABGUG22	283
ABGUG25	283
ABGUG28	283
ABGUG32	283
ABGUG40	283
ABGUG50	283
ABGX4121	300
ABIA015	252

Ref	page
ABIA018	252
ABIA022	252
ABIA028	252
ABIA035	252
ABIA042	252
ABIA048	252
ABIA054	252
ABIA060	252
ABIA075	252
ABIA090	252
ABIA100	252
ABIA110	252
ABIA115	252
ABIA125	252
ABICP060	256
ABICP075	256
ABICP090	256
ABICP110	256
ABICP140	256
ABICP160	256
ABICP220	256
ABICP270	256
ABICP315	256
ABID012	283
ABID014	283
ABID016	283
ABID020	283
ABID028	283
ABIN012	282
ABIN014	282
ABIN016	282
ABIN020	282
ABIN025	282
ABIN028	282
ABIN032	282
ABIN035	282
ABIP015	268
ABIP018	268
ABIP022	268
ABIP026	268
ABIP028	268
ABIP035	268
ABIP042	268
ABIP048	268
ABIP054	268
ABIP060	268
ABIP067	268
ABIP075	268
ABIP090	268
ABIR015	252
ABIR018	252
ABIR022	252
ABIR028	252
ABIR035	252
ABIR040	252
ABIR048	252
ABIR054	252
ABIR060	252
ABITD015	271
ABITD015	365
ABITD018	271
ABITD018	365
ABITD022	271
ABITD022	365

Ref	page
ABITS015	271
ABITS015	365
ABITS018	271
ABITS018	365
ABITS022	271
ABITS022	365
ABITS028	271
ABITS028	365
ABM6A2012	264
ABM6A2012	363
ABM6A2015	264
ABM6A2015	363
ABM6A2018	264
ABM6A2018	363
ABM6A2020	264
ABM6A2020	363
ABM6A2022	264
ABM6A2022	363
ABM6A2028	264
ABM6A2028	363
ABM6008	264
ABM6010	264
ABM6012	264
ABM6014	264
ABM6015	264
ABM6016	264
ABM6018	264
ABM6020	264
ABM6022	264
ABM6025	264
ABM6026	264
ABM6028	264
ABM6032	264
ABM6035	264
ABM6037	264
ABM6040	264
ABM6042	264
ABM6047	264
ABM6050	264
ABM6054	264
ABM6060	264
ABM6063	264
ABM8050	258
ABM8063	258
ABM8075	258
ABM8090	258
ABM8110	258
ABM8125	258
ABM8160	258
ABM8200	258
ABM8250	258
ABM8315	258
ABMD10	284
ABMD12	284
ABMD14	284
ABMD16	284
ABMD18	284
ABMD20	284
ABMD22	284
ABMD26	284
ABMD28	284
ABMS10	284
ABMS12	284
ABMS14	284

Ref	page
ABMS16	284
ABMS18	284
ABMS20	284
ABMS22	284
ABMS26	284
ABMS28	284
ABMUG15	283
ABMUG18	283
ABMUG22	283
ABMUG26	283
ABMUG32	283
ABMUG40	283
ABMUG48	283
ABMZ6008	264
ABMZ6010	264
ABMZ6012	264
ABMZ6014	264
ABMZ6015	264
ABMZ6016	264
ABMZ6018	264
ABMZ6020	264
ABMZ6022	264
ABMZ6025	264
ABMZ6026	264
ABMZ6028	264
ABMZ6032	264
ABMZ6035	264
ABMZ6037	264
ABMZ6040	264
ABMZ6042	264
ABMZ6047	264
ABMZ6050	264
ABMZ6054	264
ABMZ6060	264
ABMZ6063	264
ABMZ7008	266
ABMZ7010	266
ABMZ7012	266
ABMZ7014	266
ABMZ7016	266
ABMZ7018	266
ABMZ7020	266
ABMZ7022	266
ABMZ7024	266
ABMZ7025	266
ABMZ7026	266
ABMZ7028	266
ABMZ7032	266
ABMZ7034	266
ABMZ7036	266
ABMZ7038	266
ABMZ7040	266
ABMZ7050	266
ABMZ7063	266
ABP3509	169
ABP3511	169
ABP3513	169
ABP3516	169
ABP3519	169
ABP3522	169
ABP3525	169
ABP3913	169
ABP3916	169
ABP3919	169

Ref	page
ABP3922	169
ABP3925	169
ABP3932	169
ABP3938	169
ABP4213	169
ABP4216	169
ABP4219	169
ABP4222	169
ABP4225	169
ABP4232	169
ABP4238	169
ABP4813	169
ABP4816	169
ABP4819	169
ABP4825	169
ABP4832	169
ABP4838	169
ABP4850	169
ABP5519	169
ABP5525	169
ABP5532	169
ABP5538	169
ABP5550	169
ABPE028	274
ABPE035	274
ABPE040	274
ABPE048	274
ABPE060	274
ABPE075	274
ABPE090	274
ABPE100	274
ABPE115	274
ABPE140	274
ABPE160	274
ABPE220	274
ABPI006	267
ABPI008	267
ABPI010	267
ABPI012	267
ABPI014	267
ABPI016	267
ABPI018	267
ABPI020	267
ABPI022	267
ABPI025	267
ABPI026	267
ABPI028	267
ABPI032	267
ABPI040	267
ABPI042	267
ABPI047	267
ABPI050	267
ABPI063	267
ABPID016	150
ABPID020	150
ABPID025	150
ABPID032	150
ABPM720	328
ABPM730	328
ABPM740	328
ABPRG15	284
ABPRG20	284
ABPRG25	284
ABPRG32	284

Ref	page
ABPRG40	284
ABPRG50	284
ABPT3513	170
ABPT3516	170
ABPT3519	170
ABPT3913	170
ABPT3916	170
ABPT4213	170
ABPT4216	170
ABPT4219	170
ABPT4225	170
ABPT4232	170
ABPT4819	170
ABPT4825	170
ABPT4832	170
ABPT4838	170
ABPT4850	170
ABPU016	267
ABPU018	267
ABPU020	267
ABPU022	267
ABPU025	267
ABPU028	267
ABPU032	267
ABPU037	267
ABPU040	267
ABPU050	267
ABPU063	267
ABR3509	166
ABR3509BLE	167
ABR3511	166
ABR3513	166
ABR3513BLE	167
ABR3516	166
ABR3516BLE	167
ABR3519	166
ABR3522	166
ABR3525	166
ABR3532	166
ABR3913	166
ABR3916	166
ABR3919	166
ABR3925	166
ABR3932	166
ABR4213	166
ABR4213BLE	167
ABR4216	166
ABR4216BLE	167
ABR4219	166
ABR4219BLE	167
ABR4222	166
ABR4225	166
ABR4232	166
ABR4238	166
ABR4250	166
ABR4810	166
ABR4811	166
ABR4812	166
ABR4813	166
ABR4816	166
ABR4819	166
ABR4822	166
ABR4825	166
ABR4825BLE	167

Ref	page
ABR4832	166
ABR4838	166
ABR4845	166
ABR4850	166
ABR4860	166
ABR4875	166
ABR4880	166
ABR4890	166
ABR5519	166
ABR5522	166
ABR5525	166
ABR5532	166
ABR5538	166
ABR5545	166
ABR5560	166
ABR5573	166
ABRA015	252
ABRA018	252
ABRA022	252
ABRA028	252
ABRA035	252
ABRA042	252
ABRA048	252
ABRA054	252
ABRA060	252
ABRA075	252
ABRA090	252
ABRA100	252
ABRA110	252
ABRA115	252
ABRA125	252
ABRA23509	167
ABRA23509	355
ABRA23513	167
ABRA23513	355
ABRA23519	167
ABRA23519	355
ABRA24213	167
ABRA24213	355
ABRA24216	167
ABRA24216	355
ABRA24219	167
ABRA24219	355
ABRA24225	167
ABRA24225	355
ABRA24816	167
ABRA24816	355
ABRA24819	167
ABRA24819	355
ABRA24825	167
ABRA24825	355
ABRA24832	167
ABRA24832	355
ABRA24838	167
ABRA24838	355
ABRA24850	167
ABRA24850	355
ABRC3509	168
ABRC3513	168
ABRC3516	168
ABRC3519	168
ABRC3913	168
ABRC3916	168
ABRC3919	168

Ref	page
ABRC3925	168
ABRC3938	168
ABRC4213	168
ABRC4216	168
ABRC4219	168
ABRC4225	168
ABRC4232	168
ABRC4238	168
ABRC4810	168
ABRC4816	168
ABRC4819	168
ABRC4825	168
ABRC4832	168
ABRC4838	168
ABRC4845	168
ABRC4850	168
ABRC4860	168
ABRC4880	168
ABRC4890	168
ABRC5525	168
ABRC5573	168
ABRE018	253
ABRE022	253
ABRE028	253
ABRE035	253
ABRE040	253
ABRE048	253
ABRE054	253
ABRE060	253
ABRE070	253
ABRE075	253
ABRE083	253
ABRE090	253
ABRE100	253
ABRE110	253
ABRE115	253
ABRE125	253
ABRE133	253
ABRE140	253
ABRE150	253
ABRE160	253
ABRE180	253
ABRE200	253
ABRE220	253
ABRE250	253
ABRE280	253
ABRE300	253
ABRE315	253
ABRE355	253
ABRE400	253
ABRE450	253
ABRE500	253
ABRE560	253
ABRE600	253
ABRE630	253
ABRE710	253
ABRE800	253
ABRE900	253
ABRE910	253
ABRE911	253
ABRE912	253
ABREA2018	253
ABREA2018	362
ABREA2022	253

Ref	page
ABREA2022	362
ABREA2028	253
ABREA2028	362
ABREA2035	253
ABREA2035	362
ABREA2040	253
ABREA2040	362
ABREA2048	253
ABREA2048	362
ABREA2054	253
ABREA2054	362
ABREA2060	253
ABREA2060	362
ABREA2075	253
ABREA2075	362
ABREA2090	253
ABREA2090	362
ABREA2110	253
ABREA2110	362
ABREA2115	253
ABREA2115	362
ABREA2125	253
ABREA2125	362
ABREA2140	253
ABREA2140	362
ABREA2160	253
ABREA2160	362
ABREA2200	253
ABREA2200	362
ABREA4018	254
ABREA4018	362
ABREA4022	254
ABREA4022	362
ABREA4028	254
ABREA4028	362
ABREA4035	254
ABREA4035	362
ABREA4040	254
ABREA4040	362
ABREA4048	254
ABREA4048	362
ABREA4054	254
ABREA4054	362
ABREA4060	254
ABREA4060	362
ABREA4075	254
ABREA4075	362
ABREA4090	254
ABREA4090	362
ABREA4110	254
ABREA4110	362
ABREA4115	254
ABREA4115	362
ABREA4125	254
ABREA4125	362
ABREA4140	254
ABREA4140	362
ABREA4160	254
ABREA4160	362
ABREA4200	254
ABREA4200	362
ABRI018	254
ABRI022	254
ABRI028	254

Ref	page
ABRI035	254
ABRI040	254
ABRI048	254
ABRI054	254
ABRI060	254
ABRI070	254
ABRI075	254
ABRI083	254
ABRI090	254
ABRI100	254
ABRI110	254
ABRI115	254
ABRI125	254
ABRI133	254
ABRI140	254
ABRI150	254
ABRI160	254
ABRI180	254
ABRI200	254
ABRI220	254
ABRI250	254
ABRI280	254
ABRI300	254
ABRI315	254
ABRI355	254
ABRI400	255
ABRI450	255
ABRI500	255
ABRI560	255
ABRI600	255
ABRI630	255
ABRI710	255
ABRI800	255
ABRI900	255
ABRI910	255
ABRI911	255
ABRI912	255
ABRIA2018	255
ABRIA2018	362
ABRIA2022	255
ABRIA2022	362
ABRIA2028	255
ABRIA2028	362
ABRIA2035	255
ABRIA2035	362
ABRIA2040	255
ABRIA2040	362
ABRIA2048	255
ABRIA2048	362
ABRIA2054	255
ABRIA2054	362
ABRIA2060	255
ABRIA2060	362
ABRIA2075	255
ABRIA2075	362
ABRIA2090	255
ABRIA2090	362
ABRIA2110	255
ABRIA2110	362
ABRIA2115	255
ABRIA2115	362
ABRIA2125	255
ABRIA2125	362
ABRIA2140	255

Ref	page
ABRIA2140	362
ABRIA2160	255
ABRIA2160	362
ABRIA4018	255
ABRIA4018	363
ABRIA4022	255
ABRIA4022	363
ABRIA4028	255
ABRIA4028	363
ABRIA4035	255
ABRIA4035	363
ABRIA4040	255
ABRIA4040	363
ABRIA4048	255
ABRIA4048	363
ABRIA4054	255
ABRIA4054	363
ABRIA4060	255
ABRIA4060	363
ABRIA4075	255
ABRIA4075	363
ABRIA4090	255
ABRIA4090	363
ABRIA4110	255
ABRIA4110	363
ABRIA4115	255
ABRIA4115	363
ABRIA4125	255
ABRIA4125	363
ABRIA4140	255
ABRIA4140	363
ABRIA4160	255
ABRIA4160	363
ABRID016	256
ABRID020	256
ABRID025	256
ABRID032	256
ABRID040	256
ABRID050	256
ABRID063	256
ABRID075	256
ABRID090	256
ABRID110	256
ABRID125	256
ABRID140	256
ABRID160	256
ABRT3509	168
ABRT3513	168
ABRT3516	168
ABRT3519	168
ABRT3913	168
ABRT3916	168
ABRT3919	168
ABRT3925	168
ABRT4213	168
ABRT4216	168
ABRT4219	168
ABRT4225	168
ABRT4232	168
ABRT4238	168
ABRT4250	168
ABRT4810	168
ABRT4811	168
ABRT4812	168

Ref	page
ABRT4813	168
ABRT4816	168
ABRT4819	168
ABRT4825	168
ABRT4832	168
ABRT4838	168
ABRT4845	168
ABRT4850	168
ABRT4860	168
ABRT4875	168
ABRT4880	168
ABRT4890	168
ABRT5519	168
ABRT5525	168
ABRT5532	168
ABRT5538	168
ABRT5560	168
ABRT5573	168
ABSA050100	259
ABSA050125	259
ABSA050200	259
ABSA050300	259
ABSA050400	259
ABSA050500	259
ABSA050600	259
ABSA100100	259
ABSA100125	259
ABSA100200	259
ABSA100300	259
ABSA100400	259
ABSA100500	259
ABSI003	268
ABSI004	268
ABSI005	268
ABSI006	268
ABSI007	268
ABSI008	268
ABSI009	268
ABSI010	268
ABSI011	268
ABSI012	268
ABSI013	268
ABSI014	268
ABSI015	268
ABSI016	268
ABSI017	268
ABSI018	268
ABSI019	268
ABSI020	268
ABSI021	268
ABSI022	268
ABSI025	268
ABTA0630	327
ABTA0640	327
ABTA0650	327
ABTA0730	327
ABTA0740	327
ABTA0750	327
ABTA0760	327
ABTA0770	327
ABTA0780	327
ABTA0840	327
ABTA0860	327
ABTA0880	327

Ref	page
ABTA1050	327
ABTA1070	327
ABTA1090	327
ABTA20630	327
ABTA20630	373
ABTAB0630	327
ABTAB0640	327
ABTAB0650	327
ABTC020	285
ABTC025	285
ABTD016	285
ABTD018	285
ABTD020	285
ABTD022	285
ABTD025	285
ABTD028	285
ABTG4530	328
ABTG4535	328
ABTG4540	328
ABTG5030	328
ABTG5040	328
ABTO06015	268
ABTR05030	327
ABTR05040	327
ABTR05050	327
ABTR05060	327
ABTR06040	327
ABTR06050	327
ABTR06060	327
ABTS014	285
ABTS016	285
ABTS018	285
ABTS020	285
ABTS022	285
ABTS025	285
ABTS028	285
ABTS032	285
ACHA08C	61
ACHA09C	61
ACHA10C	61
ACHA11C	61
ACHA12C	61
ACHA14C	61
ACHA16C	61
ACHAA208C	61
ACHAA208C	347
ACHAA210C	61
ACHAA210C	347
ACHAA212C	61
ACHAA212C	347
ACHAFO08C	61
ACHAFO10C	61
ACHAFO12C	61
ACHE08C	59
ACHE09C	59
ACHE10C	59
ACHE10L	59
ACHE11C	59
ACHE11L	59
ACHE12C	59
ACHE12L	59
ACHE14C	59
ACHE14L	59
ACHG08C	60

Ref	page
ACHG09C	60
ACHG10C	60
ACHG11C	60
ACHG12C	60
ACHG14C	60
ACHG16C	60
ACHGA208C	60
ACHGA208C	347
ACHGA210C	60
ACHGA210C	347
ACHGA212C	60
ACHGA212C	347
ACHGE10	60
ACHGE12	60
ACHGFO08C	60
ACHGFO10C	60
ACHGFO12C	60
ACHINB08C	59
ACHINB08L	59
ACHINB10C	59
ACHINB10L	59
ACHINN08C	59
ACHINN08L	59
ACHINN10C	59
ACHINN10L	59
ACHT08C	57
ACHT08L	57
ACHT09C	57
ACHT09L	57
ACHT10C	57
ACHT10L	57
ACHT11C	57
ACHT11L	57
ACHT12C	57
ACHT12L	57
ACHT14C	57
ACHT14L	57
ACHT16C	57
ACHT16L	57
ACHT20C	57
ACHT25C	57
ACHT8808C	58
ACHT8808E	58
ACHT8808L	58
ACHT8810C	58
ACHT8810E	58
ACHT8810L	58
ACHT8812C	58
ACHT8812L	58
ACHT8816C	58
ACHT8816L	58
ACHT8820C	58
ACHTA208C	57
ACHTA208C	346
ACHTA208L	57
ACHTA208L	346
ACHTA209C	57
ACHTA209C	346
ACHTA209L	57
ACHTA209L	346
ACHTA210C	57
ACHTA210C	346
ACHTA210L	57
ACHTA210L	346

Ref	page
ACHTA211C	57
ACHTA211C	346
ACHTA211L	57
ACHTA211L	346
ACHTA212C	57
ACHTA212C	346
ACHTA212L	57
ACHTA212L	346
ACHTA214C	57
ACHTA214C	346
ACHTA214L	57
ACHTA214L	346
ACHTA216C	57
ACHTA216C	346
ACHTA216L	57
ACHTA216L	346
ACHTA220C	57
ACHTA220C	346
ACHTPI08C	58
ACHTPI08C	347
ACHTPI08L	58
ACHTPI08L	347
ACHTPI10C	58
ACHTPI10C	347
ACHTPI10L	58
ACHTPI10L	347
ACHTPI12C	58
ACHTPI12C	347
ACHTPI12L	58
ACHTPI12L	347
ACHTPL08C	58
ACHTPL08L	58
ACHTPL10C	58
ACHTPL10L	58
ACHTPL12C	58
ACHTPL12L	58
ADUTC47	140
ADUTC60	140
AFAZ144819	202
AFAZ144828	202
AFAZ144835	202
AFBL144819	203
AFBL144828	203
AFBL144835	203
AFGR144819	203
AFGR144828	203
AFGR144835	203
AFMC144819	202
AFMC144828	202
AFMC144835	202
AFMD144819	202
AFMD144828	202
AFMD144835	202
AFNE144819	203
AFNE144828	203
AFNE144835	203
AFPG144819	203
AFPG144828	203
AFPG144835	203
AFRD144819	202
AFRD144828	202
AFRD144835	202
AFRT144819	201
AFRT144828	201

Ref	page
AFRT144835	201
AFVE144819	202
AFVE144828	202
AFVE144835	202
AFZN144819	201
AFZN144828	201
AFZN144835	201
AGP023025	259
AGP026028	259
AGP029031	259
AGP032035	259
AGP036039	259
AGP040043	259
AGP044047	259
AGP048051	259
AGP052055	259
AGP056059	259
AGP060063	259
AGP064067	259
AGP068073	259
AGP074079	259
AGP080085	259
AGP086091	259
AGP092097	259
AGP098103	259
AGP104112	259
AGP113121	259
AGP122130	259
AGP131139	259
AGP140148	259
AGP149161	259
AGP162174	259
AH06060	40
AH06070	40
AH06080	40
AH06090	40
AH06100	40
AH06110	40
AH06120	40
AH06130	40
AH06140	40
AH06150	40
AH06160	40
AH06170	40
AH06180	40
AH08060	40
AH08075	40
AH08090	40
AH08100	40
AH08115	40
AH08120	40
AH08130	40
AH08155	40
AH10070	40
AH10080	40
AH10090	40
AH10100	40
AH10120	40
AH10140	40
AH10150	40
AH10160	40
AH10170	40
AH10210	40
AH10230	40

Ref	page
AH12090	40
AH12100	40
AH12110	40
AH12120	40
AH12130	40
AH12140	40
AH12160	40
AH12180	40
AH12200	40
AH12220	40
AH12250	40
AH14120	40
AH14145	40
AH14170	40
AH14220	40
AH14250	40
AH16125	40
AH16145	40
AH16170	40
AH16220	40
AH16250	40
AH16280	40
AH20170	40
AH20220	40
AH20270	40
AHAT06060	41
AHAT06080	41
AHAT06100	41
AHAT08060	41
AHAT08075	41
AHAT08090	41
AHAT08115	41
AHAT08130	41
AHAT08155	41
AHAT10070	41
AHAT10080	41
AHAT10090	41
AHAT10100	41
AHAT10120	41
AHAT10140	41
AHAT10150	41
AHAT10160	41
AHAT10170	41
AHAT10210	41
AHAT12090	41
AHAT12100	41
AHAT12110	41
AHAT12130	41
AHAT12140	41
AHAT12160	41
AHAT12180	41
AHAT12200	41
AHAT12220	41
AHAT12250	41
AHAT16125	41
AHAT16145	41
AHAT16170	41
AHAT16220	41
AHAT16250	41
AHAT16280	41
AHAT20170	41
AHAT20220	41
AHAT20270	41
AHIAR0645	71

Ref	page
AHIAR0855	71
AHIAR1065	71
AHIAR1275	71
AHIAR1690	71
AHICA0645	70
AHICA0855	70
AHICA1065	70
AHICA1275	70
AHICA1690	70
AHICI0645	70
AHICI0645	348
AHICI0855	70
AHICI0855	348
AHICI1065	70
AHICI1065	348
AHIGA0645	71
AHIGA0855	71
AHIGA1065	71
AHIGA1275	71
AHIGA1690	71
AHITO0645	70
AHITO0855	70
AHITO1065	70
AHITO1275	70
AHITO1690	70
AIS08080	104
AIS08100	104
AIS08120	104
AIS08140	104
AISAM085	105
AISC10070	104
AISC10090	104
AISC10100	104
AISC10120	104
AISC10140	104
AISC10160	104
AISC10180	104
AISC10200	104
AISC10220	104
AISC10260	104
AISM08090	105
AISM08110	105
AISM08120	105
AISM08140	105
AISM08170	105
AISM08200	105
AISM08250	105
AISM08300	105
AISR140	104
AISS10070	104
AISS10090	104
AISS10100	104
AISS10120	104
AISS10140	104
AISS10160	104
AISS10180	104
AISS10200	104
AISS10220	104
AISS10260	104
AISW060	105
ALHA14025	209
ALHA16030	209
ALHA17040	209
ALHA18040	209

Ref	page
ALHA18050	209
ALHA19050	209
ALHA19060	209
ALHA19070	209
ALHA20050	209
ALHA20060	209
ALHA20070	209
ALHA20080	209
ALHA21070	209
ALHA21080	209
ALHA21090	209
ALHA21100	209
ALHA22110	209
ALHA22120	209
ALHA23130	209
ALHAB16030	209
ALHAB17040	209
ALHAB18050	209
ALHAB19060	209
ALHC14025	208
ALHC16030	208
ALHC17040	208
ALHC18040	208
ALHC18050	208
ALHC19050	208
ALHC19060	208
ALHC19070	208
ALHC20050	208
ALHC20060	208
ALHC20070	208
ALHC20080	208
ALHC21070	208
ALHC21080	208
ALHC21090	208
ALHC21100	208
ALHC22110	208
ALHC22120	208
ALHC23130	208
ALHCB16030	208
ALHCB17040	208
ALHCB18050	208
ALHCB19060	208
ALPL45060	206
ALPL45080	206
ALPL45100	206
ALPL50120	206
ALRE20015	206
ALRE25020	206
ALRE25025	206
ALRE25030	206
ALRE35040	206
ALRE35050	206
ALRE40060	206
ALRE40070	206
ALRE40080	206
ALRO14025	207
ALRO16030	207
ALRO17040	207
ALRO18040	207
ALRO18050	207
ALRO19050	207
ALRO19060	207
ALRO19070	207
ALRO20060	207

Ref	page
ALRO20070	207
ALRO20080	207
ALRO21080	207
ALRO21090	207
ALRO22100	207
ALRO22110	207
ALRO22120	207
ALRO23130	207
ALROB16030	207
ALROB17040	207
ALROB18050	207
ALROB19060	207
AM06045	43
AM06055	43
AM06060	43
AM06065	43
AM06070	43
AM06080	43
AM06085	43
AM06090	43
AM06100	43
AM06110	43
AM06120	43
AM06130	43
AM06140	43
AM06150	43
AM06160	43
AM06170	43
AM06180	43
AM08050	43
AM08060	43
AM08065	43
AM08075	43
AM08090	43
AM08115	43
AM08120	43
AM08130	43
AM08155	43
AM10065	43
AM10070	43
AM10080	43
AM10090	43
AM10100	43
AM10120	43
AM10140	43
AM10150	43
AM10160	43
AM10170	43
AM10210	43
AM10230	43
AM12075	43
AM12080	43
AM12090	43
AM12100	43
AM12110	43
AM12120	43
AM12140	43
AM12160	43
AM12180	43
AM12220	43
AM12250	43
AM14080	43
AM14100	43
AM14120	43

Ref	page
AM14145	43
AM14170	43
AM14220	43
AM14250	43
AM16090	43
AM16110	43
AM16125	43
AM16145	43
AM16170	43
AM16220	43
AM16250	43
AM16280	43
AM20120	43
AM20170	43
AM20220	43
AM20270	43
AM24180	43
AM24260	43
ANCLA40	112
ANCLA47	112
ANCU06040	66
ANCU06040	274
ANCU06070	66
ANCU06070	274
ANFA2309	72
ANFA2312	72
ANFA2316	72
ANFA2319	72
ANFA2323	72
ANFA2330	72
ANFA2335	72
ANFA5114	72
ANFA5116	72
ANFA5120	72
ANFA5124	72
ANFATA37B	73
ANFATA70B	73
ANFAZ5021	72
AP08050	37
AP08075	37
AP08095	37
AP08115	37
AP10090	37
AP10105	37
AP10115	37
AP10135	37
AP10165	37
AP10185	37
AP12080	37
AP12100	37
AP12110	37
AP12120	37
AP12130	37
AP12150	37
AP12180	37
AP12200	37
AP16145	37
AP16175	37
AP16220	37
AP16250	37
AP20170	37
AP20200	37
AP24205	37
AP24235	37

Ref	page
APA408075	37
APA408075	344
APA408095	37
APA408095	344
APA408115	37
APA408115	344
APA408135	37
APA408135	344
APA410090	37
APA410090	344
APA410105	37
APA410105	344
APA410115	37
APA410115	344
APA410135	37
APA410135	344
APA410165	37
APA410165	344
APA410185	37
APA410185	344
APA412110	37
APA412110	344
APA412120	37
APA412120	344
APA412130	37
APA412130	344
APA412150	37
APA412150	344
APA412180	37
APA412180	344
APA412200	37
APA412200	344
APA416125	37
APA416125	344
APA416145	37
APA416145	344
APA416175	37
APA416175	344
APA416190	37
APA416190	344
APA416220	37
APA416220	344
APA420200	37
APA420200	344
APA420240	37
APA420240	344
APA420285	37
APA420285	344
APAR070	223
APAR150	223
APAT071	223
APAT091	223
APAT101	223
APAT08075	38
APAT08095	38
APAT08115	38
APAT10090	38
APAT10105	38
APAT10115	38
APAT10135	38
APAT10165	38
APAT10185	38
APAT12100	38
APAT12110	38

Ref	page
APAT12120	38
APAT12130	38
APAT12150	38
APAT12180	38
APAT12200	38
APAT16145	38
APAT16175	38
APAT16220	38
APAT20170	38
APAT20200	38
APEN71	224
APEN91	224
APFL801020	223
APFUZ100	223
APG06060	39
APG06060	39
APG06070	39
APG06070	39
APG06100	39
APG06100	39
APG08050	39
APG08050	39
APG08060	39
APG08060	39
APG08075	39
APG08075	39
APG08095	39
APG08095	39
APG08115	39
APG08115	39
APG10070	39
APG10070	39
APG10090	39
APG10090	39
APG10105	39
APG10105	39
APG10115	39
APG10115	39
APG10135	39
APG10135	39
APG10165	39
APG10165	39
APG10185	39
APG10185	39
APG12080	39
APG12080	39
APG12110	39
APG12110	39
APG12130	39
APG12130	39
APG12150	39
APG12150	39
APG12180	39
APG12180	39
APG12200	39
APG12200	39
APG16125	39
APG16125	39
APG16145	39
APG16145	39
APG16175	39
APG16175	39
APG16220	39
APG16220	39

Ref	page
APG20170	39
APG20170	39
APG20200	39
APG20200	39
APPD100	223
APPG070	223
APPG100	223
APPT071	224
APPT091	224
APPT101	224
APSB71	224
APSB91	224
APUEZ200	224
APX08050	38
APX08075	38
APX08080	38
APX08095	38
APX08115	38
APX10090	38
APX10105	38
APX10115	38
APX10135	38
APX10165	38
APX10185	38
APX12080	38
APX12100	38
APX12110	38
APX12120	38
APX12130	38
APX12150	38
APX12180	38
APX12200	38
APX12220	38
APX12255	38
APX16145	38
APX16175	38
APX16220	38
APX16250	38
APX20170	38
APX20200	38
ARANE14	162
ARANE16	162
ARANE18	162
ARANE25	162
ARE4816	156
ARE4819	156
ARE5522	156
ARE6320	156
ARE6325	156
ARE6332	156
ARE6338	156
ARE6350	156
ARE6363	156
ARE6380	156
ARE164816	156
ARE164819	156
ARE165522	156
ARE166320	156
ARE166325	156
ARE166332	156
ARE166338	156
ARE166350	156
ARENI166325	156
ARENI166325	314

Ref	page
ARFOM06Z	326
ARFOM08Z	326
ARFOM10Z	326
ARFOM12Z	326
ARFOM16Z	326
ARINO14	162
ARINO14	355
ARINO16	162
ARINO16	355
ARINO18	162
ARINO18	355
ARINO25	162
ARINO25	355
ARINOM30	162
ARINOM30	355
ARPAR25	163
ARPARA225	163
ARPARA225	355
ARSP08	316
ARSP08	372
ARSP10	316
ARSP10	372
ARSS10	316
ARSS12	316
ASF008016	269
ASF012022	269
ASF016027	269
ASF020032	269
ASF025040	269
ASF030045	269
ASF035050	269
ASF040060	269
ASF050070	269
ASF060080	269
ASF070090	269
ASF080100	269
ASF090110	269
ASF100120	269
ASF110130	269
ASF120140	269
ASF130150	269
ASF2010016	269
ASF2010016	364
ASF2012020	269
ASF2012020	364
ASF2016027	269
ASF2016027	364
ASF2020032	269
ASF2020032	364
ASF2025040	269
ASF2025040	364
ASF2032050	269
ASF2032050	364
ASF2040060	269
ASF2040060	364
ASF2050070	269
ASF2050070	364
ASF2060080	269
ASF2060080	364
ASF2070090	269
ASF2070090	364
ASF2080100	269
ASF2080100	364
ASF2090110	269

Ref	page
ASF2090110	364
ASF2100120	269
ASF2100120	364
ASF2110130	269
ASF2110130	364
ASF2120140	269
ASF2120140	364
ASF2130150	269
ASF2130150	364
ASFIR03	270
ASFIR03	364
ASFIR30	270
ASFIR30	364
ASFIRCA	270
ASFIRCA	364
ATA4832	171
ATA4838	171
ATA4845	171
ATA4850	171
ATA5538	171
ATA5545	171
ATA5550	171
ATA5555	171
ATA5565	171
ATA6310	171
ATA6350	171
ATA6360	171
ATA6370	171
ATA6385	171
ATAPO08AR	163
ATAPO08AR	246
ATAPO08BO	163
ATAPO08BO	246
ATAPO08BP	163
ATAPO08BP	246
ATAPO08BS	163
ATAPO08BS	246
ATAPO08GM	163
ATAPO08GM	246
ATAPO08NE	163
ATAPO08NE	246
ATAPO08PC	163
ATAPO08PC	246
ATAPO08RC	163
ATAPO08RC	246
ATAPO08RT	163
ATAPO08RT	246
ATAPO08RX	163
ATAPO08RX	246
ATAPO08VN	163
ATAPO08VN	246
ATAPO10AR	163
ATAPO10AR	246
ATAPO10BO	163
ATAPO10BO	246
ATAPO10BP	163
ATAPO10BP	246
ATAPO10BS	163
ATAPO10BS	246
ATAPO10GM	163
ATAPO10GM	246
ATAPO10NE	163
ATAPO10NE	246
ATAPO10PC	163

Ref	page
ATAPO10PC	246
ATAPO10RC	163
ATAPO10RC	246
ATAPO10RT	163
ATAPO10RT	246
ATAPO10RX	163
ATAPO10RX	246
ATAPO10VN	163
ATAPO10VN	246
AUE6310	159
AUE6311	159
AUE6312	159
AUE6313	159
AUE6314	159
AUE6315	159
AUE6319	159
AUE6325	159
AUE6332	159
AUE6340	159
AUE6350	159
AUE6360	159
AUE6380	159
AUE166319	159
AUE166325	159
AUE166332	159
AUE166340	159
AUE166350	159
AUE166360	159
AUE166380	159
AUE186310	159
AUE186311	159
AUE186312	159
AUE186313	159
AUE186314	159
AUE186315	159
AUE186325	159
AUE186332	159
AUE186340	159
AUE186350	159
AUE186360	159
AUE186380	159
AUE256325	159
AUENI166325	159
AUENI166325	315
AUTO510	157
AUTO532	157
AUTO538	157
AUTO550	157
AUTO560	157
AUTO580	157
AUTO16510	157
AUTO16532	157
AUTO16538	157
AUTO16550	157
AUTO16560	157
AUTO16580	157
AVC08120	72
AVC08120	348
AVC08150	72
AVC08150	348
AVC10120	72
AVC10120	348
AVC10150	72
AVC10150	348

Ref	page
AVC10180	72
AVC10180	348
AVR08120	72
AVR08120	348
AVR08150	72
AVR08150	348
AVR10120	72
AVR10120	348
AVR10150	72
AVR10150	348
AVR10180	72
AVR10180	348
AZA2060500	259
AZA2060500	363
AZA2060750	259
AZA2060750	363
AZA2061000	259
AZA2061000	363
AZA2061250	259
AZA2061250	363
AZA2081500	259
AZA2081500	363
AZA2082000	259
AZA2082000	363
AZA2082500	259
AZA2082500	363
AZA2083000	259
AZA2083000	363
AZA2104000	259
AZA2104000	363
AZA2106000	259
AZA2106000	363
AZA2108000	259
AZA2108000	363
AZAMA06	70
AZAMA08	70
AZAMA10	70
AZAMA12	70
AZAMAFO06	70
AZAMAFO08	70
AZAMAFO10	70
AZAMAFO12	70
AZAMC06	69
AZAMC08	69
AZAMC10	69
AZAMC12	69
AZAMC16	69
AZAME06	69
AZAME08	69
AZAME10	69
AZAME12	69
AZAME16	69
AZAMG06	69
AZAMG08	69
AZAMG10	69
AZAMG12	69
AZAMGFO06	69
AZAMGFO08	69
AZAMGFO10	69
AZAMGFO12	69
AZAMT06	69
AZAMT08	69
AZAMT10	69
AZAMT12	69

Ref	page
AZAMT16	69
AZIM060250	258
AZIM060375	258
AZIM060500	258
AZIM060750	258
AZIM061000	258
AZIM061250	258
AZIM081500	258
AZIM082000	258
AZIM082250	258
AZIM082500	258
AZIM083000	258
AZIM083500	258
AZIM084000	258
AZIM084500	258
AZIM085000	258
AZIM086000	258
AZIM103000	258
AZIM103500	258
AZIM104000	258
AZIM105000	258
AZIM106000	258
AZIM108000	258
BAESM04	108
BAESM05	108
BAESM06	108
BAESM08	108
BAGAM04	108
BAGAM05	108
BAGAM06	108
BAGAM08	108
BANYM05	108
BANYM06	108
BAUTO5510	158
BAUTO5510	354
BAUTO5540	158
BAUTO5540	354
BAUTO5550	158
BAUTO5550	354
BAUTO5565	158
BAUTO5565	354
BAUTO5580	158
BAUTO5580	354
BAUTO165510	158
BAUTO165510	354
BAUTO165540	158
BAUTO165540	354
BAUTO165550	158
BAUTO165550	354
BAUTO165565	158
BAUTO165565	354
BAUTO165580	158
BAUTO165580	354
BB12100	279
BB12225	279
BB12500	279
BB12720	279
BB12850	279
BB25080	279
BB25100	279
BB25140	279
BB25160	279
BB25200	279
BB36140	279

Ref	page
BB36200	279
BB36250	279
BB36300	279
BB36370	279
BB48120	279
BB48160	279
BB48180	279
BB48200	279
BB48250	279
BB48290	279
BB48370	279
BB48430	279
BB76150	279
BB76200	279
BB76290	279
BB76370	279
BB76450	279
BB76540	279
BB88770	279
BBANA19	282
BBANA27	282
BBANE19	282
BBANE27	282
BBISDS10210	309
BBISDS16400	309
BC25100AM	280
BC25100AZ	280
BC25100GR	280
BC25100MA	280
BC25100RO	280
BC25100VE	280
BC36140AM	280
BC36140AZ	280
BC36140GR	280
BC36140MA	280
BC36140RO	280
BC36140VE	280
BC36200AM	280
BC36200AZ	280
BC36200GR	280
BC36200MA	280
BC36200RO	280
BC36200VE	280
BC48200AM	280
BC48200AZ	280
BC48200GR	280
BC48200MA	280
BC48200RO	280
BC48200VE	280
BC48290AM	280
BC48290AZ	280
BC48290GR	280
BC48290MA	280
BC48290RO	280
BC48290VE	280
BCPA24214	172
BCPA24214	356
BCPA24223	172
BCPA24223	356
BCPB4214	172
BCPB4223	172
BCPN4214	172
BCPN4223	172
BCPZ4214	172

Ref	page
BCPZ4214BL	172
BCPZ4223	172
BCPZ4223BL	172
BID25110	282
BID25210	282
BIE4825	157
BIE4825	353
BIE5525	157
BIE5525	353
BIE5532	157
BIE5532	353
BIE5538	157
BIE5538	353
BIE5550	157
BIE5550	353
BIE5558	157
BIE5558	353
BIE5565	157
BIE5565	353
BIE5580	157
BIE5580	353
BIE6325	157
BIE6325	353
BIE45525	158
BIE45525	353
BIE45532	158
BIE45532	353
BIE45550	158
BIE45550	353
BIE45565	158
BIE45565	353
BIE46325	158
BIE46325	353
BIE164825	157
BIE164825	353
BIE165525	157
BIE165525	353
BIE165532	157
BIE165532	353
BIE165538	157
BIE165538	353
BIE165550	157
BIE165550	353
BIE165558	157
BIE165558	353
BIE165565	157
BIE165565	353
BIE165580	157
BIE165580	353
BIE166325	157
BIE166325	353
BN12100	279
BN12225	279
BN12500	279
BN12720	279
BN12850	279
BN25080	279
BN25100	279
BN25140	279
BN25160	279
BN25200	279
BN36140	279
BN36200	279
BN36250	279

Ref	page
BN36300	279
BN36370	279
BN48120	279
BN48160	279
BN48180	279
BN48200	279
BN48250	279
BN48290	279
BN48370	279
BN48430	279
BN76150	279
BN76200	279
BN76290	279
BN76370	279
BN76450	279
BN76540	279
BN76750	279
BN88122	279
BN88770	279
BN88920	279
BNDT25100	281
BNDT36150	281
BNDT36200	281
BNDT48200	281
BNDT48300	281
BNDT48370	281
BNDT76370	281
BOCA006	245
BOCA007	245
BOCA008	245
BOCA010	245
BOCA013	245
BOCA055	245
BOCAL007	309
BOCAL009	309
BPL02616	282
BZ3I04010	228
BZ3I04010	358
BZ3I04016	228
BZ3I04016	358
BZ3I04020	228
BZ3I04020	358
BZ3I04030	228
BZ3I04030	358
BZ3I04040	228
BZ3I04040	358
BZ3I05010	228
BZ3I05010	358
BZ3I05016	228
BZ3I05016	358
BZ3I05020	228
BZ3I05020	358
BZ3I05030	228
BZ3I05030	358
BZ3I05040	228
BZ3I05040	358
BZ3I05050	228
BZ3I05050	358
BZ3I06016	228
BZ3I06016	358
BZ3I06020	228
BZ3I06020	358
BZ3I06025	228
BZ3I06025	358

Ref	page
BZ3I06030	228
BZ3I06030	358
BZ3I06040	228
BZ3I06040	358
BZ3I06050	228
BZ3I06050	358
BZ3I08016	228
BZ3I08016	358
BZ3I08020	228
BZ3I08020	358
BZ3I08025	228
BZ3I08025	358
BZ3I08030	228
BZ3I08030	358
BZ3I08040	228
BZ3I08040	358
BZ3I08050	228
BZ3I08050	358
BZ3I08060	228
BZ3I08060	358
BZ3I10020	228
BZ3I10020	358
BZ3I10030	228
BZ3I10030	358
BZ3I10040	228
BZ3I10040	358
BZ3Z04008	227
BZ3Z04010	227
BZ3Z04012	227
BZ3Z04016	227
BZ3Z04020	227
BZ3Z04025	227
BZ3Z04030	227
BZ3Z04035	227
BZ3Z04040	227
BZ3Z04045	227
BZ3Z04050	227
BZ3Z04060	227
BZ3Z05010	227
BZ3Z05012	227
BZ3Z05015	227
BZ3Z05016	227
BZ3Z05020	227
BZ3Z05025	227
BZ3Z05030	227
BZ3Z05035	227
BZ3Z05040	227
BZ3Z05045	227
BZ3Z05050	227
BZ3Z05060	227
BZ3Z06016	227
BZ3Z06020	227
BZ3Z06025	227
BZ3Z06030	227
BZ3Z06040	227
BZ3Z06050	227
BZ3Z06060	227
BZ3Z06070	227
BZ3Z08016	227
BZ3Z08020	227
BZ3Z08025	227
BZ3Z08030	227
BZ3Z08040	227
BZ3Z08050	227

Ref	page
BZ3Z08060	227
BZ3Z08070	227
BZ3Z08080	227
BZ3Z10030	227
BZ3Z10040	227
BZ3Z10050	227
BZ125IM04	239
BZ125IM04	360
BZ125IM05	239
BZ125IM05	360
BZ125IM06	239
BZ125IM06	360
BZ125IM08	239
BZ125IM08	360
BZ125IM10	239
BZ125IM10	360
BZ125ZM03	239
BZ125ZM04	239
BZ125ZM05	239
BZ125ZM06	239
BZ125ZM08	239
BZ125ZM10	239
BZ125ZM12	239
BZ934IM04	236
BZ934IM04	359
BZ934IM05	236
BZ934IM05	359
BZ934IM06	236
BZ934IM06	359
BZ934IM08	236
BZ934IM08	359
BZ934IM10	236
BZ934IM10	359
BZ934ZM03	236
BZ934ZM04	236
BZ934ZM05	236
BZ934ZM06	236
BZ934ZM08	236
BZ934ZM10	236
BZ934ZM12	236
BZ9021IM04	240
BZ9021IM04	361
BZ9021IM05	240
BZ9021IM05	361
BZ9021IM06	240
BZ9021IM06	361
BZ9021IM08	240
BZ9021IM08	361
BZ9021IM10	240
BZ9021IM10	361
BZ12703	241
BZ12704	241
BZ12705	241
BZ12706	241
BZ12708	241
BZ12710	241
BZ12712	241
BZ158704	238
BZ158705	238
BZ158706	238
BZ158708	238
BZ158710	238
BZ158712	238
BZ902103	240

Ref	page
BZ902104	240
BZ902105	240
BZ902106	240
BZ902108	240
BZ902110	240
BZ902112	240
BZ603905020	232
BZ603905030	232
BZ603905040	232
BZ603905050	232
BZ603906016	232
BZ603906020	232
BZ603906030	232
BZ603906040	232
BZ603906050	232
BZ603906060	232
BZ603906070	232
BZ603906080	232
BZ603908025	232
BZ603908030	232
BZ603908040	232
BZ603908050	232
BZ603908060	232
BZ603908070	232
BZ603908080	232
BZ603908090	232
BZ603910025	232
BZ603910030	232
BZ603910040	232
BZ603910050	232
BZABE3509	154
BZABE3513	154
BZABE4213	154
BZABE4216	154
BZABE4219	154
BZABE4225	154
BZABE4813	154
BZABE4816	154
BZABE4819	154
BZABE4825	154
BZABE4832	154
BZABE4838	154
BZABE5519	154
BZABE5522	154
BZABE5525	154
BZABE5532	154
BZABE5538	154
BZABE5550	154
BZABE6325	154
BZABE6332	154
BZABE6338	154
BZABE6350	154
BZABE144819	155
BZABE144825	155
BZABE165522	155
BZABE165525	155
BZABE165532	155
BZABE165538	155
BZABE165550	155
BZABE166325	155
BZABE166332	155
BZABE166338	155
BZABP3513	169
BZABP3516	169

Ref	page
BZABP4219	169
BZABP4225	169
BZABP4232	169
BZABR3509	166
BZABR3513	166
BZABR3516	166
BZABR4213	166
BZABR4216	166
BZABR4219	166
BZABR4225	166
BZABR4232	166
BZABR4816	166
BZABR4819	166
BZABR4825	166
BZABR4832	166
BZABR4838	166
BZABR4845	166
BZABR4850	166
BZABR4860	166
BZACHA08C	61
BZACHA10C	61
BZACHA12C	61
BZACHG08C	60
BZACHG10C	60
BZACHG12C	60
BZACHINB08C	59
BZACHINB10C	59
BZACHT08C	57
BZACHT08L	57
BZACHT10C	57
BZACHT10L	57
BZACHT12C	57
BZACHT12L	57
BZALHA14025	209
BZALHA16030	209
BZALHA17040	209
BZALHA18040	209
BZALHA18050	209
BZALHA19050	209
BZALHA19060	209
BZALHA19070	209
BZALHA20060	209
BZALHA20070	209
BZALHA20080	209
BZALHA21080	209
BZALHA21090	209
BZALHA21100	209
BZALHA22110	209
BZALHA22120	209
BZALHA23130	209
BZALHAB1630	209
BZALHAB1740	209
BZALHAB1850	209
BZALHAB1960	209
BZALHATS05	99
BZALHATS06	99
BZALHATS08	99
BZALHC14025	208
BZALHC16030	208
BZALHC17040	208
BZALHC18040	208
BZALHC18050	208
BZALHC19050	208
BZALHC19060	208

Ref	page
BZALHC19070	208
BZALHC20060	208
BZALHC20070	208
BZALHC20080	208
BZALHC21080	208
BZALHC21090	208
BZALHC21100	208
BZALHC22110	208
BZALHC22120	208
BZALHC23130	208
BZALHCB1630	208
BZALHCB1740	208
BZALHCB1850	208
BZALHCB1960	208
BZALHCTS05	99
BZALHCTS06	99
BZALHCTS08	99
BZALRE20015	206
BZALRE25020	206
BZALRE25025	206
BZALRE25030	206
BZALRE35040	206
BZALRE35050	206
BZALRE40060	206
BZALRE40070	206
BZALRE40080	206
BZALRO14025	207
BZALRO16030	207
BZALRO17040	207
BZALRO18040	207
BZALRO18050	207
BZALRO19050	207
BZALRO19060	207
BZALRO19070	207
BZALRO20060	207
BZALRO20070	207
BZALRO21080	207
BZALRO21090	207
BZALRO22100	207
BZALRO22110	207
BZALRO22120	207
BZALRO23130	207
BZALROB1630	207
BZALROB1740	207
BZALROB1850	207
BZALROB1960	207
BZALROTS05	99
BZALROTS06	99
BZALROTS08	99
BZAM06060	43
BZAM06080	43
BZAM08050	43
BZAM08075	43
BZAM08090	43
BZAM10070	43
BZAM10090	43
BZAM10120	43
BZAM12090	43
BZAM12110	43
BZAM12140	43
BZANCLA40	112
BZANCLA47	112
BZASF008016	269
BZASF012022	269

Ref	page
BZASF016027	269
BZASF020032	269
BZASF025040	269
BZBAESM04	108
BZBAESM05	108
BZBAESM06	108
BZBAGAM04	108
BZBAGAM05	108
BZBAGAM06	108
BZBOCA008	245
BZBOCA010	245
BZCFBL	212
BZGDZ03	126
BZGDZ04	126
BZGDZ05	126
BZGDZ06	126
BZGMZ08012	212
BZGMZ10016	212
BZGMZ12020	212
BZGMZ15026	212
BZGMZ17030	212
BZGMZ19035	212
BZGRB001	287
BZGRB010	287
BZGRB050	287
BZGRB060	287
BZGRB070	287
BZGRB080	287
BZGRB090	287
BZGRB100	287
BZGRB120	287
BZGRZ05	125
BZGRZ06	125
BZGRZ08	125
BZGRZ10	125
BZHARM03026	210
BZHARM04035	210
BZHARM05037	210
BZHARM06050	210
BZHARM08060	210
BZHCRM03026	210
BZHCRM04035	210
BZHCRM05037	210
BZHCRM06050	210
BZHCRM08060	210
BZHCRM10065	210
BZINCO432	110
BZINCO438	110
BZINCO537	110
BZINCO552	110
BZINCO565	110
BZINCO637	110
BZINCO652	110
BZMAE0630	325
BZMAE0825	325
BZMAE1030	325
BZPACC15015	211
BZPACC15020	211
BZPACC15025	211
BZPACC20025	211
BZPACC20030	211
BZPACC20035	211
BZPACC20040	211
BZPACC20045	211

Ref	page
BZPACC20050	211
BZPACP22520	211
BZPACP22525	211
BZPACP22530	211
BZPACP25040	211
BZPACP25050	211
BZPACP29060	211
BZPACP29070	211
BZPACP34040	211
BZPACP34050	211
BZPACP34060	211
BZPACP34070	211
BZPACX11010	212
BZPACX13012	212
BZPACX13020	212
BZPACX15016	212
BZPACX15025	212
BZPACX18030	212
BZPAESM04	109
BZPAESM05	109
BZPAESM06	109
BZPAGAM04	109
BZPAGAM05	109
BZPAGAM06	109
BZPL35025	136
BZPL35035	136
BZPL35045	136
BZPUPHCL01	244
BZPUPHCL02	244
BZPUPHCL03	244
BZPUPOCL01	245
BZPUPOCL02	245
BZPUPOCL03	245
BZPUTOT01	244
BZPUTOT02	244
BZRECA4010	115
BZRECA4012	115
BZRECA4016	115
BZRECA4810	115
BZRECA4812	115
BZRECA4814	115
BZRECA4816	115
BZRECA4818	115
BZRENO3208	114
BZRENO3210	114
BZRENO4008	114
BZRENO4010	114
BZRENO4012	114
BZRENO4016	114
BZRENO4810	114
BZRENO4812	114
BZRENO4816	114
BZRENO4820	114
BZRENO4824	114
BZSJZ0403	120
BZSJZ0505	120
BZSJZ0506	120
BZSJZ0608	120
BZSVCBL	213
BZSVCMA	213
BZSVNB01	213
BZSVNB02	213
BZSVNM01	213
BZSVNM02	213

Ref	page
BZT8135009	174
BZT8135013	174
BZT8135016	174
BZT8135019	174
BZT8139013	174
BZT8139016	174
BZT8139019	174
BZT8139025	174
BZT8139032	174
BZT8142009	174
BZT8142013	174
BZT8142016	174
BZT8142019	174
BZT8142025	174
BZT8142032	174
BZT8142038	174
BZT8148016	174
BZT8148019	174
BZT8148025	174
BZT8148032	174
BZT8148038	174
BZT8148050	174
BZT8148060	174
BZT8155025	174
BZT8155032	174
BZT8155038	174
BZT8155050	174
BZT8242019	175
BZT8242025	175
BZT8248025	175
BZT8248038	175
BZT9650410Z	235
BZT9650420Z	235
BZT9650430Z	235
BZT9650510Z	235
BZT9650520Z	235
BZT9650525Z	235
BZT9650530Z	235
BZT9650620Z	235
BZT9650630Z	235
BZT9650640Z	235
BZT9850306Z	234
BZT9850310Z	234
BZT9850316Z	234
BZT9850320Z	234
BZT9850330Z	234
BZT9850416Z	234
BZT9850420Z	234
BZT9850430Z	234
BZT9850510Z	234
BZT9850520Z	234
BZT9850525Z	234
BZT9850530Z	234
BZT9850540Z	234
BZT9850610Z	234
BZT9850616Z	234
BZT9850620Z	234
BZT9850625Z	234
BZT9850630Z	234
BZT9850640Z	234
BZT9850650Z	234
BZT9850660Z	234
BZTABRIBL8	281
BZTABRINE8	281

Ref	page
BZTACON04	101
BZTACON05	101
BZTACON06	101
BZTACON08	101
BZTACON10	101
BZTACON12	101
BZTALAM06	66
BZTALAM08	66
BZTALAM10	66
BZTAPLAME	112
BZTAPLANY	112
BZTB05030	198
BZTB05040	198
BZTB05050	198
BZTB06030	198
BZTB06040	198
BZTB06050	198
BZTB06060	198
BZTB06070	198
BZTB06080	198
BZTB07050	198
BZTB07060	198
BZTB07070	198
BZTB08040	198
BZTB08050	198
BZTB08060	198
BZTB08070	198
BZTB08080	198
BZTB08090	198
BZTB08100	198
BZTB10050	198
BZTB10060	198
BZTB10080	198
BZTBTS10	99
BZTCCA05030	97
BZTCCA05050	97
BZTCCA06040	97
BZTCCA06050	97
BZTCCA06060	97
BZTCCA06070	97
BZTCCA08060	97
BZTCCA08080	97
BZTCCA08100	97
BZTCCA08120	97
BZTN4S05	98
BZTN4S06	98
BZTN4S08	98
BZTN4S10	98
BZTN4S12	98
BZTPPO25016	193
BZTPPO25020	193
BZTPPO25025	193
BZTPPO30016	193
BZTPPO30020	193
BZTPPO30025	193
BZTPPO30030	193
BZTPPO35016	193
BZTPPO35020	193
BZTPPO35025	193
BZTPPO35030	193
BZTPPO35035	193
BZTPPO35040	193
BZTPPO35050	193
BZTPPO40016	193

Ref	page
BZTPPO40020	193
BZTPPO40025	193
BZTPPO40030	193
BZTPPO40035	193
BZTPPO40040	193
BZTPPO40045	193
BZTPPO40050	193
BZTPPO40060	193
BZTPPO45030	193
BZTPPO45035	193
BZTPPO45040	193
BZTPPO45045	193
BZTPPO45050	193
BZTPPO45060	193
BZTPPO45070	193
BZTPPO50030	193
BZTPPO50035	193
BZTPPO50040	193
BZTPPO50050	193
BZTPPO50060	193
BZTPPO50070	193
BZTPPO50080	193
BZTPPO50100	193
BZTPPO60040	193
BZTPPO60050	193
BZTPPO60060	193
BZTPPO60070	193
BZTPPO60080	193
BZTPPO60090	193
BZTPPO60100	193
BZTPPOTS05	99
BZTPPOTS06	99
BZTPPOTS08	99
BZTPTPADBE	247
BZTPTPADBL	247
BZTPTPADCA	247
BZTPTPADCE	247
BZTPTPADGR	247
BZTPTPADHA	247
BZTPTPADNE	247
BZTPTPADNO	247
BZTPTPADPI	247
BZTPTPADRO	247
BZTPTPADSA	247
BZTREPV0550	201
BZTREPV0750	201
BZTREZ05050	201
BZTREZ07050	201
BZTSGA06	122
BZTUMAM03	241
BZTUMAM04	241
BZTUMAM05	241
BZTUMAM06	241
BZTUMAM08	241
BZTUMAM10	241
BZTUMAM12	241
BZTXBP30016	184
BZTXBP30020	184
BZTXBP30025	184
BZTXBP30030	184
BZTXBP35016	184
BZTXBP35020	184
BZTXBP35025	184
BZTXBP35030	184

Ref	page
BZTXBP35035	184
BZTXBP35040	184
BZTXBP35050	184
BZTXBP40025	184
BZTXBP40030	184
BZTXBP40035	184
BZTXBP40040	184
BZTXBP40045	184
BZTXBP40050	184
BZTXBP40060	184
BZTXBP45030	184
BZTXBP45035	184
BZTXBP45040	184
BZTXBP45045	184
BZTXBP45050	184
BZTXBP45060	184
BZTXBP45070	184
BZTXBP50030	184
BZTXBP50035	184
BZTXBP50040	184
BZTXBP50050	184
BZTXBP50060	184
BZTXBP50070	184
BZTXBP50080	184
BZTXBP60050	184
BZTXBP60060	184
BZTXBP60070	184
BZTXBP60080	184
BZTXZP30016	185
BZTXZP30020	185
BZTXZP30025	185
BZTXZP30030	185
BZTXZP35016	185
BZTXZP35020	185
BZTXZP35025	185
BZTXZP35030	185
BZTXZP35035	185
BZTXZP35040	185
BZTXZP35050	185
BZTXZP40025	185
BZTXZP40030	185
BZTXZP40035	185
BZTXZP40040	185
BZTXZP40045	185
BZTXZP40050	185
BZTXZP40060	185
BZTXZP45030	185
BZTXZP45035	185
BZTXZP45040	185
BZTXZP45045	185
BZTXZP45050	185
BZTXZP45060	185
BZTXZP45070	185
BZTXZP50030	185
BZTXZP50035	185
BZTXZP50040	185
BZTXZP50050	185
BZTXZP50060	185
BZTXZP50070	185
BZTXZP50080	185
BZTXZP60050	185
BZTXZP60060	185
BZTXZP60070	185
BZTXZP60080	185

Ref	page
BZZ98503	237
BZZ98504	237
BZZ98505	237
BZZ98506	237
BZZ98508	237
BZZ98510	237
BZZ98512	237
CABA004	108
CABA005	108
CABA006	108
CABA008	108
CABTC47	140
CABTC60	140
CAPA004	109
CAPA005	109
CAPA006	109
CAPA008	109
CAQU008	81
CAQU010	81
CAQU012	81
CAQU016	81
CAQU020	81
CAQU024	81
CAQU030	81
CFBL	212
CIPE1208	270
CIPE1708	270
CIPEA21708	270
CIPEA21708	365
CIPR1208	270
CIPR1908	270
CLCCS0616	308
CLEX01	309
CLGS1522	302
CLPG4120	309
CLSC1722	308
CLTT01	309
CMBRPOS33	128
CMBRPOS40	128
CMBRPOS42	128
CMBRPOS48	128
CMBRPOS50	128
CMBRPOS60	128
CMBRTEN48	128
CMTAPON33	128
CMTAPON40	128
CMTAPON42	128
CMTAPON48	128
CMTAPON50	128
CMTAPON60	128
CMTAPOS33	128
CMTAPOS40	128
CMTAPOS42	128
CMTAPOS48	128
CMTENSOAL	129
CMTENSOTO	129
CMTENSOVE	129
CMUNAAGUJ	128
COAR08060	256
COAR10060	256
COKS08060	336
COSO15400	336
COSO15450	336
COSO15500	336

Ref	page
COSO20400	336
COSO20450	336
COSO20500	336
CPAC300453	138
CPAC300703	138
CPGV012	138
CPGV030	138
CPMV020	138
CPMV045	138
CPMV090	138
CPMV150	138
CPPA023	138
CPPA075	138
CPPA150	138
CSB0104010	316
CSB0108010	316
D125IM04	239
D125IM04	360
D125IM05	239
D125IM05	360
D125IM06	239
D125IM06	360
D125IM08	239
D125IM08	360
D125IM10	239
D125IM10	360
D125IM12	239
D125IM12	360
D125IM14	239
D125IM14	360
D125IM16	239
D125IM16	360
D125IM18	239
D125IM18	360
D125IM20	239
D125IM20	360
D125IM22	239
D125IM22	360
D125IM24	239
D125IM24	360
D127IM08	241
D127IM08	307
D127IM08	361
D127IM08	368
D127IM10	241
D127IM10	307
D127IM10	361
D127IM10	368
D127IM12	241
D127IM12	307
D127IM12	361
D127IM12	368
D603I08016	233
D603I08016	307
D603I08016	359
D603I08016	368
D933IM04010	228
D933IM04010	358
D933IM04016	228
D933IM04016	358
D933IM04020	228
D933IM04020	358
D933IM04025	228
D933IM04025	358

Ref	page
D933IM04030	228
D933IM04030	358
D933IM04035	228
D933IM04035	358
D933IM04040	228
D933IM04040	358
D933IM05010	228
D933IM05010	358
D933IM05016	228
D933IM05016	358
D933IM05020	228
D933IM05020	358
D933IM05025	228
D933IM05025	358
D933IM05030	228
D933IM05030	358
D933IM05035	228
D933IM05035	358
D933IM05040	228
D933IM05040	358
D933IM05050	228
D933IM05050	358
D933IM06010	228
D933IM06010	358
D933IM06016	228
D933IM06016	358
D933IM06020	228
D933IM06020	358
D933IM06025	228
D933IM06025	358
D933IM06030	228
D933IM06030	358
D933IM06035	228
D933IM06035	358
D933IM06040	228
D933IM06040	358
D933IM06050	228
D933IM06050	358
D933IM08016	228
D933IM08016	358
D933IM08020	228
D933IM08020	358
D933IM08025	228
D933IM08025	358
D933IM08030	228
D933IM08030	358
D933IM08035	228
D933IM08035	358
D933IM08040	228
D933IM08040	358
D933IM08050	228
D933IM08050	358
D933IM08060	228
D933IM08060	358
D933IM08070	228
D933IM08070	358
D933IM08080	228
D933IM08080	358
D933IM08090	228
D933IM08090	358
D933IM08100	228
D933IM08100	358
D933IM10020	228
D933IM10020	358

Ref	page
D933IM10025	228
D933IM10025	358
D933IM10030	228
D933IM10030	358
D933IM10035	228
D933IM10035	358
D933IM10040	228
D933IM10040	358
D933IM10050	228
D933IM10050	358
D933IM10060	228
D933IM10060	358
D933IM10070	228
D933IM10070	358
D933IM10080	228
D933IM10080	358
D933IM10090	228
D933IM10090	358
D933IM10100	228
D933IM10100	358
D933IM12020	228
D933IM12020	358
D933IM12030	228
D933IM12030	358
D933IM12040	228
D933IM12040	358
D933IM12050	228
D933IM12050	358
D933IM12060	228
D933IM12060	358
D933IM12070	228
D933IM12070	358
D933IM12080	228
D933IM12080	358
D933IM12090	228
D933IM12090	358
D933IM12100	228
D933IM12100	358
D933IM14030	228
D933IM14030	358
D933IM14040	228
D933IM14040	358
D933IM14050	228
D933IM14050	358
D933IM14060	228
D933IM14060	358
D933IM14070	228
D933IM14070	358
D933IM14080	228
D933IM14080	358
D933IM14100	228
D933IM14100	358
D933IM16030	228
D933IM16030	358
D933IM16040	228
D933IM16040	358
D933IM16050	228
D933IM16050	358
D933IM16060	228
D933IM16060	358
D933IM16070	228
D933IM16070	358
D933IM16080	228
D933IM16080	358

Ref	page
D933IM16090	228
D933IM16090	358
D933IM16100	228
D933IM16100	358
D933IM18030	228
D933IM18030	358
D933IM18040	228
D933IM18040	358
D933IM18050	228
D933IM18050	358
D933IM18060	228
D933IM18060	358
D933IM18070	228
D933IM18070	358
D933IM18080	228
D933IM18080	358
D933IM18090	228
D933IM18090	358
D933IM18100	228
D933IM18100	358
D934IM04	236
D934IM04	359
D934IM05	236
D934IM05	359
D934IM06	236
D934IM06	359
D934IM08	236
D934IM08	359
D934IM10	236
D934IM10	359
D934IM12	236
D934IM12	359
D934IM14	236
D934IM14	359
D934IM16	236
D934IM16	359
D934IM18	236
D934IM18	359
D934IM20	236
D934IM20	359
D934IM22	236
D934IM22	359
D934IM24	236
D934IM24	359
D985IM04	237
D985IM04	360
D985IM05	237
D985IM05	360
D985IM06	237
D985IM06	360
D985IM08	237
D985IM08	360
D985IM10	237
D985IM10	360
D985IM12	237
D985IM12	360
D985IM14	237
D985IM14	360
D985IM16	237
D985IM16	360
D985IM18	237
D985IM18	360
D985IM20	237
D985IM20	360

Ref	page
D985IM22	237
D985IM22	360
D985IM24	237
D985IM24	360
D6798A03	242
D6798A04	242
D6798A05	242
D6798A06	242
D6798A08	242
D6798A10	242
D6798A12	242
D6798A14	242
D6798A16	242
D6923IM08	238
D6923IM08	307
D6923IM08	360
D6923IM08	368
D6923IM10	238
D6923IM10	307
D6923IM10	360
D6923IM10	368
D6923IM12	238
D6923IM12	307
D6923IM12	360
D6923IM12	368
D9021IM04	240
D9021IM04	361
D9021IM05	240
D9021IM05	361
D9021IM06	240
D9021IM06	361
D9021IM08	240
D9021IM08	361
D9021IM10	240
D9021IM10	361
D9021IM12	240
D9021IM12	361
D9021IM14	240
D9021IM14	361
D9021IM16	240
D9021IM16	361
D9021IM18	240
D9021IM18	361
D9021IM20	240
D9021IM20	361
D9021IM22	240
D9021IM22	361
D9021IM24	240
D9021IM24	361
D12503	239
D12504	239
D12505	239
D12506	239
D12508	239
D12510	239
D12512	239
D12514	239
D12516	239
D12518	239
D12520	239
D12522	239
D12524	239
D12527	239
D12530	239

Ref	page
D12533	239
D12536	239
D12703	241
D12704	241
D12705	241
D12706	241
D12708	241
D12710	241
D12712	241
D12714	241
D12716	241
D12718	241
D12720	241
D12722	241
D12724	241
D12727	241
D12730	241
D12736	241
D93403	236
D93404	236
D93405	236
D93406	236
D93408	236
D93410	236
D93412	236
D93414	236
D93416	236
D93418	236
D93420	236
D93422	236
D93424	236
D93427	236
D93430	236
D93433	236
D93436	236
D158704	238
D158705	238
D158706	238
D158708	238
D158710	238
D158712	238
D158714	238
D158716	238
D692304	238
D692305	238
D692306	238
D692308	238
D692310	238
D692312	238
D692314	238
D692316	238
D902103	240
D902104	240
D902105	240
D902106	240
D902108	240
D902110	240
D902112	240
D902114	240
D902116	240
D902118	240
D902120	240
D902122	240
D902124	240

Ref	page
D60810035	233
D60810040	233
D60810045	233
D60810050	233
D60810060	233
D60811040	233
D60811045	233
D60811050	233
D60811060	233
D60811070	233
D60811080	233
D60811090	233
D60812040	233
D60812045	233
D60812050	233
D60812060	233
D60812070	233
D60812080	233
D60812090	233
D60812100	233
D91204008	231
D91204010	231
D91204012	231
D91204016	231
D91204020	231
D91204025	231
D91204030	231
D91204035	231
D91204040	231
D91204045	231
D91204050	231
D91205008	231
D91205010	231
D91205012	231
D91205016	231
D91205020	231
D91205025	231
D91205030	231
D91205035	231
D91205040	231
D91205045	231
D91205050	231
D91206010	231
D91206012	231
D91206016	231
D91206020	231
D91206025	231
D91206030	231
D91206035	231
D91206040	231
D91206045	231
D91206050	231
D91206060	231
D91208010	231
D91208012	231
D91208016	231
D91208020	231
D91208025	231
D91208030	231
D91208035	231
D91208040	231
D91208045	231
D91208050	231
D91208060	231

Ref	page
D91208070	231
D91208080	231
D91210016	231
D91210020	231
D91210025	231
D91210030	231
D91210035	231
D91210040	231
D91210045	231
D91210050	231
D91210060	231
D91210070	231
D91210080	231
D91210090	231
D91210100	231
D91212020	231
D91212025	231
D91212030	231
D91212035	231
D91212040	231
D91212045	231
D91212050	231
D91212060	231
D91212070	231
D91212080	231
D91212090	231
D91212100	231
D91212110	231
D91212120	231
D93304008	226
D93304010	226
D93304012	226
D93304016	226
D93304020	226
D93304025	226
D93304030	226
D93304035	226
D93304040	226
D93304045	226
D93304050	226
D93304060	226
D93305010	226
D93305012	226
D93305016	226
D93305020	226
D93305025	226
D93305030	226
D93305035	226
D93305040	226
D93305045	226
D93305050	226
D93305060	226
D93305070	226
D93306010	226
D93306012	226
D93306016	226
D93306020	226
D93306025	226
D93306030	226
D93306035	226
D93306040	226
D93306045	226
D93306050	226
D93306060	226

Ref	page
D93306065	226
D93306070	226
D93308016	226
D93308020	226
D93308025	226
D93308030	226
D93308035	226
D93308040	226
D93308045	226
D93308050	226
D93308060	226
D93308070	226
D93308080	226
D93308090	226
D93308100	226
D93308110	226
D93308120	226
D93310016	226
D93310020	226
D93310025	226
D93310030	226
D93310035	226
D93310040	226
D93310045	226
D93310050	226
D93310060	226
D93310070	226
D93310080	226
D93310090	226
D93310100	226
D93312020	226
D93312025	226
D93312030	226
D93312035	226
D93312040	226
D93312045	226
D93312050	226
D93312060	226
D93312070	226
D93312080	226
D93312090	226
D93312100	226
D93312110	226
D93312120	226
D93314030	226
D93314035	226
D93314040	226
D93314045	226
D93314050	226
D93314060	226
D93314070	226
D93314080	226
D93314090	226
D93314100	226
D93314110	226
D93314120	226
D93316030	226
D93316035	226
D93316040	226
D93316045	226
D93316050	226
D93316060	226
D93316070	226
D93316080	226

Ref	page
D93316090	226
D93316100	226
D93316110	226
D93316120	226
D93318030	226
D93318035	226
D93318040	226
D93318045	226
D93318050	226
D93318060	226
D93318070	226
D93318080	226
D93318090	226
D93318100	226
D93318110	226
D93318120	226
D93320030	226
D93320035	226
D93320040	226
D93320045	226
D93320050	226
D93320060	226
D93320070	226
D93320080	226
D93320090	226
D93320100	226
D93320110	226
D93320120	226
D603905016	232
D603905020	232
D603905025	232
D603905030	232
D603905035	232
D603905040	232
D603905045	232
D603905050	232
D603905060	232
D603905070	232
D603905080	232
D603906016	232
D603906020	232
D603906025	232
D603906030	232
D603906035	232
D603906040	232
D603906045	232
D603906050	232
D603906060	232
D603906070	232
D603906080	232
D603906090	232
D603906100	232
D603906110	232
D603906120	232
D603906130	232
D603906140	232
D603906150	232
D603908016	232
D603908020	232
D603908025	232
D603908030	232
D603908035	232
D603908040	232
D603908045	232

Ref	page
D603908050	232
D603908060	232
D603908070	232
D603908080	232
D603908090	232
D603908100	232
D603908110	232
D603908120	232
D603908130	232
D603908140	232
D603908150	232
D603910020	232
D603910025	232
D603910030	232
D603910035	232
D603910040	232
D603910045	232
D603910050	232
D603910060	232
D603910070	232
D603910080	232
D603910090	232
D603910100	232
D603910110	232
D603910120	232
D603910130	232
D603910140	232
D603910150	232
D603910160	232
D603910180	232
D603910200	232
D603912030	232
D603912035	232
D603912040	232
D603912045	232
D603912050	232
D603912060	232
D603912070	232
D603912080	232
D603912100	232
D603912120	232
D603912140	232
D603912160	232
D603912180	232
D603912200	232
D603912220	232
D603912240	232
D603912260	232
D603912280	232
D603912300	232
D692105010	230
D692105012	230
D692105016	230
D692105020	230
D692105025	230
D692105030	230
D692106010	230
D692106012	230
D692106016	230
D692106020	230
D692106025	230
D692106030	230
D692106035	230
D692108012	230

Ref	page
D692108016	230
D692108020	230
D692108025	230
D692108030	230
D692108035	230
D692108040	230
D692108050	230
D692108060	230
D692110020	230
D692110025	230
D692110030	230
D692110035	230
D692110040	230
D692110050	230
D692112025	230
D692112030	230
D692112035	230
D692112040	230
D692112045	230
D692112050	230
D692112060	230
D931806030	229
D931806035	229
D931806040	229
D931806045	229
D931806050	229
D931806060	229
D931806070	229
D931808030	229
D931808035	229
D931808040	229
D931808045	229
D931808050	229
D931808060	229
D931808070	229
D931808080	229
D931808090	229
D931808100	229
D931808110	229
D931808120	229
D931808130	229
D931808140	229
D931808150	229
D931810035	229
D931810040	229
D931810045	229
D931810050	229
D931810060	229
D931810070	229
D931810080	229
D931810090	229
D931810100	229
D931810110	229
D931810120	229
D931810130	229
D931810140	229
D931810150	229
D931812040	229
D931812045	229
D931812050	229
D931812060	229
D931812070	229
D931812080	229
D931812090	229

Ref	page
D931812100	229
D931812110	229
D931812120	229
D931812130	229
D931812140	229
D931812150	229
D931814050	229
D931814060	229
D931814070	229
D931814080	229
D931814090	229
D931814100	229
D931814110	229
D931814120	229
D931814130	229
D931814140	229
D931814150	229
D931816050	229
D931816060	229
D931816070	229
D931816080	229
D931816090	229
D931816100	229
D931816110	229
D931816120	229
D931816130	229
D931816140	229
D931816150	229
D931818060	229
D931818070	229
D931818080	229
D931818090	229
D931818100	229
D931818110	229
D931818120	229
D931818130	229
D931818140	229
D931818150	229
D931820060	229
D931820070	229
D931820080	229
D931820090	229
D931820100	229
D931820110	229
D931820120	229
D931820130	229
D931820140	229
D931820150	229
DOMTA10	45
DOMTA20	45
DOTFY0812	52
DZ98503	237
DZ98504	237
DZ98505	237
DZ98506	237
DZ98508	237
DZ98510	237
DZ98512	237
DZ98514	237
DZ98516	237
DZ98518	237
DZ98520	237
DZ98522	237
DZ98524	237

Ref	page
DZ98527	237
DZ98530	237
EKMULCAN	338
EKMULFAE	338
EKMULTEN	338
EKMULAC	338
EKMULTOL	338
EKMULCAL	339
EKMULAV08	339
EKMULAV10	339
EKMULCIS	339
EKMULWCB	339
EKMULRAD	339
EKMULROB	340
EKMACILU	340
EKHUEILU	340
EKMACFTP	340
EKHUEFTP	340
EKMACFTL	340
EKHUEFTL	341
EKMACFTG	341
EKHUEFTG	341
EKMULFAP	341
EKMULFAL	341
EMI00	295
EMI00	366
EMI45	295
EMI45	366
EMI90	295
EMI90	366
EMPTC45	140
EMPTC47	140
EMPTC60	140
EMPX4121	299
EMPXS4115	304
EMPXSD4115	304
EMPXSD4115	367
EMX1302	298
EMX4502	298
EMX9002	298
EMX9004	298
EMZ00	295
EMZ45	295
EMZ90	295
EPS6072	71
EPS6092	71
EPS6112	71
EPS6132	71
EPS6152	71
EPS6182	71
EQ8808110	81
EQ8810130	81
EQ8812160	81
EQ8816190	81
EQ8820260	81
EQ8824300	81
EQA208110	81
EQA208110	349
EQA210130	81
EQA210130	349
EQA212160	81
EQA212160	349
EQA216190	81
EQA216190	349

Ref	page
EQA220260	81
EQA220260	349
EQA224300	81
EQA224300	349
EQA230330	81
EQA230330	349
EQA408110	81
EQA408110	349
EQA410130	81
EQA410130	349
EQA412160	81
EQA412160	349
EQA416190	81
EQA416190	349
EQA420260	81
EQA420260	349
EQA424300	81
EQA424300	349
EQA430330	81
EQA430330	349
EQAC08110	81
EQAC10130	81
EQAC10190	81
EQAC12160	81
EQAC12220	81
EQAC16190	81
EQAC16250	81
EQAC20260	81
EQAC20350	81
EQAC24300	81
EQAC24380	81
EQAC30330	81
ESDA208060	329
ESDA208060	374
ESDA210060	329
ESDA210060	374
ESDR06040	329
ESDR06050	329
ESDR06060	329
ESDR06070	329
ESDR06080	329
ESDR08050	329
ESDR08060	329
ESDR08070	329
ESDR08080	329
ESDR08090	329
ESDR08100	329
ESDR08110	329
ESDR08120	329
ESDR08130	329
ESDR10080	329
ESDR10100	329
ESDR10110	329
ESDR10120	329
ESDR10130	329
ESDR10140	329
ESDR10150	329
ESDR10180	329
ESDR10200	329
ESTRINV40N	200
ESTRINV40Z	200
EVH06	124
EVH08	124
EVH10	124

Ref	page
EVH12	124
EVH14	124
EVH16	124
EVH18	124
EVH20	124
EVH22	124
EVH24	124
EVH27	124
EVH30	124
EVH36	124
EVH42	124
EVH48	124
EVHA406	124
EVHA406	351
EVHA408	124
EVHA408	351
EVHA410	124
EVHA410	351
EVHA412	124
EVHA412	351
EVHA414	124
EVHA414	351
EVHA416	124
EVHA416	351
EVHA420	124
EVHA420	351
EVHA424	124
EVHA424	351
EVM06	124
EVM08	124
EVM10	124
EVM12	124
EVM14	124
EVM16	124
EVM18	124
EVM20	124
EVM22	124
EVM24	124
EVM27	124
EVM30	124
EVM33	124
EVM36	124
EVM42	124
EVM48	124
EVMA406	124
EVMA406	352
EVMA408	124
EVMA408	352
EVMA410	124
EVMA410	352
EVMA412	124
EVMA412	352
EVMA414	124
EVMA414	352
EVMA416	124
EVMA416	352
EVMA420	124
EVMA420	352
EVMA424	124
EVMA424	352
EXHBM06	65
EXHBM08	65
EXHBM08C	65
EXHBM10	65

Ref	page
EXHBM10C	65
EXHBM12	65
EXHBM12C	65
EXHBM16	65
EXHBM20	65
EXHSDSM06	65
EXHSDSM08	65
EXHSDSM08C	65
EXHSDSM10	65
EXHSDSM10C	65
EXHSDSM12	65
EXHSDSM12C	65
FG60BAT	151
FG60CAR	151
FG60GAS	151
FG60GUN	148
FG60GUNEL	148
FGABRA15	150
FGABRA20	150
FGABRA25	150
FGARAM25	149
FGARAM25EP	150
FGBASEGR	150
FGBASENE	150
FGCAEL	151
FGCL15	149
FGCL20	149
FGCL25	149
FGCL30	149
FGCL35	149
FGCL40	149
FGCLCAR40	151
FGCLH15	149
FGCLH17	149
FGCLH19	149
FGCLH22	149
FGCLH27	149
FGCLH32	149
FGIMAN	151
FGPLET	150
FI63110	162
FI63115	162
FI63120	162
FI63125	162
FI63130	162
FI63150	162
FI63160	162
FICAAB080	286
FICAAB119	286
FICACL13	286
FICACL26	286
FICAPD160	286
FICAPS080	286
FP08GUN	144
FP12GUN	144
FPAM0837	145
FPAM0851	145
FPAP085166	145
FPC303708	145
FPC304708	145
FPCG0816	145
FPCG0819	145
FPCG1612	146
FPCG1912	146

Ref	page
FPCGD1612	146
FPCGD1912	146
FPCL0816	145
FPCL0819	145
FPCL0825	145
FPCL0827	145
FPCL0832	145
FPCL0838	145
FPCL0844	145
FPCL0851	145
FPCL0857	145
FPCL0864	145
FPCL0870	145
FPCL2212	146
FPCL2712	146
FPCL3212	146
FPCL3712	146
FPCL4212	146
FPCL4712	146
FPCLD2212	147
FPCLD2712	147
FPCLD3212	147
FPCLD3712	147
FPCLD4212	147
FPCLD4712	147
FPCR0812	146
FPCR0822	146
FPCR0827	146
FPCRAM	144
FPCRM80812	146
FPCRM80827	146
FPCRRO	144
FPCT3212	147
FPP3VE	144
FPP4AM	144
FPP5RO	144
FPPI081613	146
FPPISCL08	147
FPPISCL12	147
FPPISCM12	147
FPPISCT12	147
FPPISPL08	147
GAFOM06Z	326
GAFOM08Z	326
GAFOM10Z	326
GAFOM12Z	326
GAFOM16Z	326
GDA402	126
GDA402	352
GDA403	126
GDA403	352
GDA404	126
GDA404	352
GDA405	126
GDA405	352
GDA406	126
GDA406	352
GDA408	126
GDA408	352
GDA410	126
GDA410	352
GDA412	126
GDA412	352
GDA415	126

Ref	page
GDA415	352
GDZ03	126
GDZ04	126
GDZ05	126
GDZ06	126
GDZ08	126
GDZ10	126
GDZ12	126
GDZ13	126
GDZ15	126
GDZ18	126
GDZ20	126
GDZ24	126
GIA404	127
GIA404	352
GIA405	127
GIA405	352
GIA406	127
GIA406	352
GIA408	127
GIA408	352
GIA410	127
GIA410	352
GIA412	127
GIA412	352
GIA414	127
GIA414	352
GIA416	127
GIA416	352
GIZ05	126
GIZ06	126
GIZ08	126
GIZ10	126
GIZ11	126
GIZ12	126
GIZ14	126
GIZ16	126
GIZ20	126
GIZ22	126
GIZ25	126
GIZ28	126
GIZ32	126
GIZ36	126
GLO351515	293
GLO357510	293
GMA030	303
GMA035	303
GMA040	303
GMN030	303
GMN035	303
GMN040	303
GMZ08012	212
GMZ10016	212
GMZ12020	212
GMZ15026	212
GMZ17030	212
GMZ19035	212
GOAN03B	132
GOAN05B	132
GOAN05M	132
GOAN08B	132
GOAN08M	132
GOAN10B	132
GOAN12B	132

Ref	page
GOAN15B	132
GOAN18B	132
GOAN20B	132
GPG3M271812	292
GPG3M283018	292
GPG271812	292
GPG283018	292
GPG351312	292
GPG384020	292
GPG402015	292
GPI271812	292
GPI271812	365
GPI283015	292
GPI283015	365
GPI384020	292
GPI384020	365
GPO351515	293
GPO357510	293
GPP271812	292
GPV251120	292
GPVD4162012	304
GPX2M412120	296
GPX2M414120	296
GPX412115	296
GPX412120	296
GPX412125	296
GPX414115	296
GPX414120	296
GPX414125	296
GPXS4115012	303
GPXS4115125	303
GPXS4115187	303
GPXS4115250	303
GPXS4115362	303
GPXSB415012	303
GPZ201010	292
GPZ250808	292
GRA404	125
GRA404	352
GRA405	125
GRA405	352
GRA406	125
GRA406	352
GRA408	125
GRA408	352
GRA410	125
GRA410	352
GRA412	125
GRA412	352
GRA414	125
GRA414	352
GRA416	125
GRA416	352
GRA419	125
GRA419	352
GRA425	125
GRA425	352
GRBL001	287
GRBL002	287
GRBL003	287
GRBL010	287
GRBL020	287
GRBL030	287
GRBL040	287

Ref	page
GRBL050	287
GRBL060	287
GRBL070	287
GRBL080	287
GRBL090	287
GRBL100	287
GRBL120	287
GRBL140	287
GRNATTV	287
GRNE060	287
GRNE070	287
GRNE080	287
GRNE090	287
GRNE100	287
GRNE120	287
GRZ05	125
GRZ06	125
GRZ08	125
GRZ10	125
GRZ11	125
GRZ12	125
GRZ14	125
GRZ16	125
GRZ18	125
GRZ20	125
GRZ22	125
GRZ25	125
GRZ28	125
GRZ32	125
GRZ36	125
GRZ38	125
GRZ42	125
GRZ45	125
GRZ50	125
GRZ56	125
GRZ63	125
GSPI040065	312
GSPI040065	370
GSPI090115	312
GSPI090115	370
GSTC040080	312
GSTC040080	369
GSTC040801	312
GSTC040801	369
GSTC040810	312
GSTC040810	369
GSTC080120	312
GSTC080120	369
GSTC081201	312
GSTC081201	369
GSTC081210	312
GSTC081210	369
GSTP075100	312
GSTP075100	370
GSTP120145	312
GSTP120145	370
GSTU040055	312
GSTU040055	370
GSTU040501	312
GSTU040501	370
GSTU040510	312
GSTU040510	370
GSZ0325	127
GSZ0435	127

Ref	page
GSZ0545	127
GSZ0655	127
GSZ0765	127
GSZ0875	127
GSZ1010	127
HARM03026	210
HARM04035	210
HARM05037	210
HARM06050	210
HARM08060	210
HCM06	65
HCM08	65
HCM10	65
HCRM03026	210
HCRM04035	210
HCRM05037	210
HCRM06050	210
HCRM08060	210
HCRM10065	210
HCRM12075	210
HE65032	54
HE65045	54
HE65057	54
HE65070	54
HE65080	54
HE65100	54
HE65115	54
HE65125	54
HE65150	54
HE65180	54
HE65200	54
HE1665032	54
HE1665045	54
HE1665057	54
HE1665070	54
HE1665080	54
HE1665100	54
HE1665115	54
HE1665125	54
HE1665150	54
HE1665180	54
HE1665200	54
HEA4M06	63
HEA4M06	347
HEA4M08	63
HEA4M08	347
HEA4M10	63
HEA4M10	347
HEA4M12	63
HEA4M12	347
HEA4M16	63
HEA4M16	347
HEA4M20	63
HEA4M20	347
HEC4M06	63
HEC4M06	347
HEC4M08	63
HEC4M08	347
HEC4M10	63
HEC4M10	347
HEC4M12	63
HEC4M12	347
HECLOM06	63
HECLOM08	63

Ref	page
HECLOM10	63
HECLOM12	63
HECLOM12D	63
HECLOM16	63
HEHCM08	64
HEHCM10	64
HEHCM12	64
HEHCSDS08	64
HEHCSDS10	64
HEHCSDS12	64
HEHOM06	63
HEHOM08	63
HEHOM10	63
HEHOM12	63
HEHOM12D	63
HEHOM16	63
HEHOM20	63
HEHOSDS06	64
HEHOSDS08	64
HEHOSDS10	64
HEHOSDS12	64
HENOM06	64
HENOM08	64
HENOM10	64
HENOM12	64
HENOM16	64
HENOM20	64
HENSM08	64
HENSM10	64
HENSM12	64
HENSM16	64
HOCRM647	139
HOCRM660	139
HOCUM647	139
HP75072	53
HP75092	53
HP75112	53
HP75132	53
HP75152	53
HP75182	53
HPZ75052	53
HPZ75062	53
HPZ75072	53
HPZ75082	53
HPZ75092	53
HPZ75102	53
HPZ75112	53
HPZ75122	53
HPZ75132	53
HPZ75152	53
HPZ75182	53
HPZ75212	53
HPZ75252	53
HR75072	54
HR75092	54
HR75112	54
HR75132	54
INCO421	110
INCO432	110
INCO438	110
INCO446	110
INCO459	110
INCO537	110
INCO552	110

Ref	page
INCO565	110
INCO580	110
INCO637	110
INCO652	110
INCO665	110
INCO680	110
INHE837	110
INHE855	110
INHE865	110
INPINZANI	111
INPISANIN	111
INSI421	110
INSI432	110
INSI438	110
INSI537	110
INSI552	110
INSI565	110
INSI637	110
INSI652	110
INSI665	110
INSI865	110
INVA27050	200
INVA27050	357
INVA27060	200
INVA27060	357
INVA27070	200
INVA27070	357
INVA27080	200
INVA27080	357
INVN6040	200
INVN6050	200
INVN6060	200
INVN6070	200
INVN7030	200
INVN7040	200
INVN7050	200
INVN7060	200
INVN7070	200
INVN7080	200
INVN7090	200
INVZ6040	199
INVZ6050	199
INVZ6060	199
INVZ6070	199
INVZ7030	199
INVZ7040	199
INVZ7050	199
INVZ7060	199
INVZ7070	199
INVZ7080	199
INVZ7090	199
INVZ7105	199
INVZ7120	199
INVZ7140	199
INVZ7165	199
INVZ7205	199
KCGPD01AM	318
KCGPD0130	318
KCGPD0135	318
KCGPD0140	318
KCGPX02AM	317
KCGPX03AM	317
KCGPX0230	317
KCGPX0235	317

Ref	page
KCGPX0240	317
KCGPX0330	317
KCGPX0335	317
KCGPX0340	317
KCPSA02AM	317
KCPSA03AM	317
KCPSA0230	317
KCPSA0235	317
KCPSA0240	317
KCPSA0330	317
KCPSA0335	317
KCPSA0340	317
KCPSC02AM	317
KCPSC03AM	317
KCPSC0230	317
KCPSC0235	317
KCPSC0240	317
KCPSC0330	317
KCPSC0335	317
KCPSC0340	317
KCPSD01AM	317
KCPSD0130	317
KCPSD0135	317
KCPSD0140	317
KFRSC3050	302
KFRSC3050	366
KFRSCN3050	302
KFRSCN3050	366
KFRSS0850	302
KFRSS0850	366
KFRSS0870	302
KFRSS0870	366
KFSAU10160	311
KFSAU10160	369
KFSAU10200	311
KFSAU10200	369
KFSFCM0820	308
KFSFIM08	308
KFSFIM08	368
KFSFLM08	308
KFSMA10200	311
KFSMA10200	369
KFSMA10250	311
KFSMA10250	369
KFSMA12300	311
KFSMA12300	369
KFSMA12350	311
KFSMA12350	369
KFSMA102002	311
KFSMA102002	369
KFSMA102010	311
KFSMA102010	369
KFSMA102502	311
KFSMA102502	369
KFSMA102510	311
KFSMA102510	369
KFSRV10250	311
KFSRV10250	369
KFSRV12350	311
KFSRV12350	369
KIT MO-PS+	78
KITINPIN01	111
KTGPX02AM	318
KTGPX03AM	318

Ref	page
KTGPX0230	318
KTGPX0235	318
KTGPX0240	318
KTGPX0330	318
KTGPX0335	318
KTGPX0340	318
KTPSC02AM	318
KTPSC02AM	373
KTPSC03AM	318
KTPSC03AM	373
KTPSC0230	318
KTPSC0230	373
KTPSC0235	318
KTPSC0235	373
KTPSC0240	318
KTPSC0240	373
KTPSC0330	318
KTPSC0330	373
KTPSC0335	318
KTPSC0335	373
KTPSC0340	318
KTPSC0340	373
KTPSE02AM	318
KTPSE02AM	372
KTPSE03AM	318
KTPSE03AM	372
KTPSE0230	318
KTPSE0230	372
KTPSE0235	318
KTPSE0235	372
KTPSE0240	318
KTPSE0240	372
KTPSE0330	318
KTPSE0330	372
KTPSE0335	318
KTPSE0335	372
KTPSE0340	318
KTPSE0340	372
LSMOES06070	80
LSMOES08110	80
LSMOES10115	80
LSMOES12110	80
MABM6018	139
MAE0620	325
MAE0630	325
MAE0825	325
MAE1030	325
MAE1235	325
MAE1650	325
MAE2060	325
MAMH0610	326
MAMH0620	326
MAMH0630	326
MAMH0640	326
MAMH0650	326
MAR0420	325
MAR0620	325
MAR0630	325
MAR0825	325
MAR0830	325
MAR1030	325
MAR1235	325
MAR1650	325
MAR5322	325

Ref	page
MARI0830	326
MARI0830	373
MARI1030	326
MARI1030	373
MCMA025	133
MCMA030	133
MCMA040	133
MCOV025	133
MCOV030	133
MCOV040	133
MCPR05250	133
MCPR05400	133
MCPR05600	133
MEDUB06	101
MEDUB07	101
MEDUB08	101
MEDUB10	101
MI06045	42
MI06045	344
MI06060	42
MI06060	344
MI06080	42
MI06080	344
MI06120	42
MI06120	344
MI06140	42
MI06140	344
MI06160	42
MI06160	344
MI06170	42
MI06170	344
MI06180	42
MI06180	344
MI08050	42
MI08050	344
MI08075	42
MI08075	344
MI08090	42
MI08090	344
MI08115	42
MI08115	344
MI10070	42
MI10070	344
MI10090	42
MI10090	344
MI10120	42
MI10120	344
MI10150	42
MI10150	344
MI12075	42
MI12075	344
MI12090	42
MI12090	344
MI12110	42
MI12110	344
MI12140	42
MI12140	344
MI16090	42
MI16090	344
MI16145	42
MI16145	344
MI16170	42
MI16170	344
MI20120	42

Ref	page
MI20120	344
MI20170	42
MI20170	344
MI20220	42
MI20220	344
MIA406045	42
MIA406045	345
MIA406060	42
MIA406060	345
MIA406080	42
MIA406080	345
MIA408050	42
MIA408050	345
MIA408075	42
MIA408075	345
MIA408090	42
MIA408090	345
MIA408115	42
MIA408115	345
MIA410070	42
MIA410070	345
MIA410090	42
MIA410090	345
MIA410120	42
MIA410120	345
MIA410150	42
MIA410150	345
MIA412075	42
MIA412075	345
MIA412090	42
MIA412090	345
MIA412110	42
MIA412110	345
MIA412140	42
MIA412140	345
MIA416090	42
MIA416090	345
MIA416145	42
MIA416145	345
MIA416170	42
MIA416170	345
MIA420120	42
MIA420120	345
MIA420170	42
MIA420170	345
MIA420220	42
MIA420220	345
MLTPPOP101	214
MLTBOP101	214
MLTPPOT101	215
MLTPPOT201	215
MLTPPOT301	215
MLMULT101	215
MLMULT201	215
MLMULT301	215
MLPLAT101	215
MLPLAT201	215
MLPLAT301	215
MOBOMBA	80
MOES06070	80
MOES08110	80
MOES10115	80
MOES12110	80
MOP300	77

Ref	page
MOP410	77
MOPC185	80
MOPC185	314
MOPISNEU	80
MOPISP3385	80
MOPISP3585	80
MOPISPR	80
MOPISPUR6	80
MOPISSI	80
MOPISTO	80
MOPS300	78
MOPS300EP	78
MOPS410	78
MOPSP300	78
MOPSP410	78
MOPSU300	77
MOPSU410	77
MOPU300	77
MOPU410	77
MOPUP300	77
MOPUR30385	79
MOPUR30585	79
MOPURE600	79
MORCANU	80
MORCAPU	80
MORCEPKIT	80
MOTL16330	80
MOTL16330	314
MOTM12100	80
MOTM16100	80
MOTM22100	80
MOTN12050	80
MOTN12080	80
MOTN15085	80
MOTN15130	80
MOTN20085	80
MOTRO08	80
MOTRO10	80
MOTRO12	80
MOV300	78
MOV410	78
MOVH300	79
MOVH410	79
MOVHW300	79
MOVHW410	79
MOVSF300	78
MOVSF410	78
MQB04	127
MQB05	127
MQB06	127
MQB07	127
MQB08	127
MQB09	127
MQB10	127
MQB11	127
MQB12	127
MQB14	127
MQB15	127
MQBS04	127
MQBS06	127
MQBS07	127
MQBS08	127
MQBS09	127
MQBS10	127

Ref	page
MQBS11	127
MQBS12	127
MSCAHT	86
MSCATP	86
MSISG01	83
MSISG01	316
MSISG05	83
MSISG05	316
MSIST01	83
MSIST01	316
MSIST05	83
MSIST05	316
MSPRB290	83
MSPRG290	83
MSPRM290	83
MSPRN290	83
MSSF290	83
MSTR290	83
NAC6035	67
NAC6040	67
NAC6045	67
NAC6050	67
NAC6055	67
NAC6065	67
NAC6085	67
NAC6110	67
NAE6045	67
NAE6050	67
NAE6055	67
NAF65810	67
NAF66310	67
NAG6055	67
NAR6055	67
NBP3513	170
NBP3516	170
NBP3519	170
NBP3525	170
NBP4216	170
NBP4219	170
NBP4225	170
NBP4232	170
NBP4238	170
NBP4825	170
NBP4832	170
NBP4838	170
NBP4850	170
NBR3509	167
NBR3513	167
NBR3516	167
NBR3519	167
NBR4213	167
NBR4216	167
NBR4219	167
NBR4225	167
NBR4232	167
NBR4238	167
NBR4816	167
NBR4819	167
NBR4825	167
NBR4832	167
NBR4838	167
NBR4845	167
NBR4850	167
NUXSM0841	311

Ref	page
OMEM06	139
OMEM06	149
P50M413Z	180
P50M416	180
P50M416Z	180
P50M419	180
P50M419Z	180
P50M425	180
P50M425Z	180
P50M432	180
P50M432Z	180
P50M438	180
P70TPBL	180
P70TPNG	180
P100KOM10	181
P100VEK	181
P100VEK10	181
P100VEK13	181
P103925Z	179
P103930Z	179
P103938Z	179
P103945Z	179
P204316Z	179
P204319Z	179
P204322Z	179
P204325	179
P204325Z	179
P204330	179
P204330Z	179
P204338	179
P204338Z	179
P204345	179
P204345Z	179
P204355	179
P204355Z	179
P304825	179
P304838	179
P403913Z	180
P403916	179
P403916Z	180
P403919	179
P403919Z	180
P403925	179
P403925Z	180
P403932	179
P403932Z	180
P403938	179
P403938Z	180
P704855	180
P704865	180
P704880	180
P704895	180
P903510	181
P904017	181
PACC15015	211
PACC15020	211
PACC15025	211
PACC20025	211
PACC20030	211
PACC20035	211
PACC20040	211
PACC20045	211
PACC20050	211
PACP22520	211

Ref	page
PACP22525	211
PACP22530	211
PACP25040	211
PACP25050	211
PACP29050	211
PACP29060	211
PACP29070	211
PACP34030	211
PACP34040	211
PACP34050	211
PACP34060	211
PACP34070	211
PACP34080	211
PAESM04	109
PAESM05	109
PAESM06	109
PAESM08	109
PAEXM08	256
PAEXM10	256
PAGAM04	109
PAGAM05	109
PAGAM06	109
PAGAM08	109
PCU0005	140
PCU0006	140
PFA4M0800	330
PFA4M0800	374
PFA4M0810	330
PFA4M0810	374
PFA4M1000	330
PFA4M1000	374
PFZNM0800	330
PFZNM0810	330
PFZNM1000	330
PGI2718	295
PGI2718	366
PGI2830	295
PGI2830	366
PGI3840	295
PGI3840	366
PGSA26	302
PGSN26	303
PGX4121	300
PGX4141	300
PGZ2718	295
PGZ2830	295
PGZ3840	295
PL35019	136
PL35025	136
PL35035	136
PL35045	136
PL35055	136
PL39025	136
PL39035	136
PL39045	136
PL39055	136
PL42070	136
PL42080	136
PL48090	136
PL48100	136
PL48110	136
PL48120	136
PL48130	136
PLCAZ4213	137

Ref	page
PLCAZ4216	137
PLCAZ4219	137
PLCAZ4225	137
PLCAZ4232	137
PLCAZ4241	137
PLCAZ4251	137
PLEP35025	136
PLEP35035	136
PLRA3925	137
PLRA3935	137
PLRA3945	137
PLRA3955	137
PLRA4835	137
PLTR3525	137
PLTR3535	137
PLTR3545	137
PMO1012	313
PMO1012	370
PMOD101202	313
PMOD101202	371
PMOD101210	313
PMOD101210	371
PMOK101202	313
PMOK101202	371
PMOK101210	313
PMOK101210	371
PMOL1012	313
PMOLK101202	313
PMOLK101202	371
PMOLK101210	313
PMOLK101210	371
PRX01	297
PS55060	160
PS55082	160
PS55098	160
PS55115	160
PS55130	160
PS55150	160
PS55180	160
PS1655060	160
PS1655082	160
PS1655098	160
PS1655115	160
PS1655130	160
PS1655150	160
PS1655180	160
PS1955195	160
PS1955195	354
PS1955230	160
PS1955230	354
PSAA0400	304
PSAA1250	304
PSAA1875	304
PSAA2500	304
PSAA3625	304
PSAA4400	304
PSAA4800	304
PSAAV0150	305
PSAUN200	304
PSAUNT200	305
PSAUNT200	367
PSEA601250	305
PSEA601875	305
PSEA602500	305

Ref	page
PSEA603625	305
PSEA604400	305
PSEA604800	305
PSEC410125	306
PSEC410200	306
PSEC411250	306
PSEC411875	306
PSEC412500	306
PSEC413625	306
PSEC414400	306
PSEC414800	306
PSECB410125	306
PSECB410200	306
PSECUN200	306
PSECUNT200	306
PSECUNT200	367
PSEUN060200	305
PSEUNT60200	305
PSEUNT60200	367
PSL55075	161
PSL55085	161
PSL55105	161
PSL55130	161
PSL55150	161
PSL55175	161
PSL55200	161
PSL55230	161
PSL1655075	161
PSL1655085	161
PSL1655105	161
PSL1655130	161
PSL1655150	161
PSL1655175	161
PSL1655200	161
PSL1655230	161
PSL1955255	161
PSL1955255	354
PSL1955285	161
PSL1955285	354
PST1655060	160
PST1655060	314
PST1655060	354
PST1655060	371
PST1655082	160
PST1655082	314
PST1655082	354
PST1655082	371
PST1655098	160
PST1655098	314
PST1655098	354
PST1655098	371
PST1655115	160
PST1655115	314
PST1655115	354
PST1655115	371
PSTL1655075	161
PSTL1655075	314
PSTL1655075	354
PSTL1655075	372
PSTL1655085	161
PSTL1655085	314
PSTL1655085	354
PSTL1655085	372
PSTL1655105	161

Ref	page
PSTL1655105	314
PSTL1655105	354
PSTL1655105	372
PSTL1655130	161
PSTL1655130	314
PSTL1655130	354
PSTL1655130	372
PTBR10035	222
PTBR13355	222
PTEM18040	222
PTET169845	222
PTOB05015	222
PTOB06015	222
PTOB08015	222
PTOB10015	222
PTOB12020	222
PTTT030716	222
PTTT111430	222
PTUN12038	222
PTUN16038	222
PTUN20060	222
PTUN20080	222
PTUN24060	222
PTUN24080	222
PUCA01	90
PUCL500	89
PUCUC01	245
PUCUC02	245
PUCUC03	245
PUCUL01	245
PUCUL02	245
PUCUL03	245
PUEP750	89
PUFC750	88
PUFP750	88
PUOXBITC10	244
PUOXBITC15	244
PUOXBITC20	244
PUOXBITC25	244
PUOXBITC30	244
PUOXBITC40	244
PUOXBITL10	244
PUOXBITL15	244
PUOXBITL20	244
PUOXBITL25	244
PUOXBITL30	244
PUOXBITL40	244
PUPHC01	244
PUPHC02	244
PUPHC03	244
PUPHL01	244
PUPHL02	244
PUPHL03	244
PUPI01	90
PUPI02	90
PUPM014	246
PUPMI014	246
PUPMI014	361
PUPOC01	245
PUPOC02	245
PUPOC03	245
PUPOL01	245
PUPOL02	245
PUPOL03	245

Ref	page
PUSC750	87
PUSP750	87
PUTO010	244
PUTO015	244
PUTO020	244
PUTO025	244
PUTO030	244
PUTO040	244
PUTP750	87
PUTPR750	88
PUZZ718	295
PUZ3840	295
RAFEM145	333
RAFEM175	333
RAFIN100	332
RAFRE095	332
RAPES032	333
RARAY032	333
RARO100	333
RATRG095	332
RATRI095	332
RECA4008	115
RECA4010	115
RECA4012	115
RECA4016	115
RECA4810	115
RECA4812	115
RECA4814	115
RECA4816	115
RECA4818	115
REFL4012	116
REFL4014	116
REFL4016	116
REFL4018	116
REFL4020	116
REFL4025	116
REFL4814	116
REFL4816	116
REFL4818	116
REFL4824	116
REFL4830	116
REFL4835	116
REFL4840	116
REFL4845	116
REFL4850	116
REIN3206	115
REIN3206	350
REIN3208	115
REIN3208	350
REIN3212	115
REIN3212	350
REIN3215	115
REIN3215	350
REIN4008	115
REIN4008	350
REIN4010	115
REIN4010	350
REIN4012	115
REIN4012	350
REIN4016	115
REIN4016	350
REIN4810	115
REIN4810	350
REIN4812	115

Ref	page
REIN4812	350
REIN4816	115
REIN4816	350
REIN4818	115
REIN4818	350
REIN4820	115
REIN4820	350
RENO3206	114
RENO3208	114
RENO3208BL	115
RENO3208NE	116
RENO3210	114
RENO3210BL	115
RENO3210NE	116
RENO3212	114
RENO3212BL	115
RENO3212NE	116
RENO3214	114
RENO3216	114
RENO3218	114
RENO4006	114
RENO4008	114
RENO4008BL	115
RENO4008NE	116
RENO4010	114
RENO4010BL	115
RENO4010NE	116
RENO4012	114
RENO4012BL	115
RENO4012NE	116
RENO4014	114
RENO4014BL	115
RENO4014NE	116
RENO4016	114
RENO4018	114
RENO4020	114
RENO4025	114
RENO4030	114
RENO4035	114
RENO4806	114
RENO4808	114
RENO4810	114
RENO4810BL	115
RENO4810NE	116
RENO4812	114
RENO4812BL	115
RENO4812NE	116
RENO4814	114
RENO4814BL	115
RENO4814NE	116
RENO4816	114
RENO4816BL	115
RENO4816NE	116
RENO4818	114
RENO4820	114
RENO4822	114
RENO4824	114
RENO4826	114
RENO4828	114
RENO4830	114
RENO4835	114
RENO6008	114
RENO6010	114
RENO6012	114

Ref	page
RENO6016	114
RENO6018	114
RENO6025	114
RESX300	297
RESX550	297
RETE5220	315
RMEX01	118
RMMA01	118
RMPA01	118
RSA23509	171
RSA23509	355
RSA24213	171
RSA24213	355
RSA24216	171
RSA24216	355
RSA24219	171
RSA24219	355
RSA24816	171
RSA24816	355
RSA24819	171
RSA24819	355
RSA24825	171
RSA24825	355
RSZ3509	171
RSZ3513	171
RSZ3516	171
RSZ4213	171
RSZ4216	171
RSZ4219	171
RSZ4225	171
RSZ4232	171
RSZ4813	171
RSZ4816	171
RSZ4819	171
RSZ4825	171
RSZ4832	171
RSZ4838	171
RTX01	299
SACI06080	335
SACI06080	374
SAIL06080	334
SAIL06080	374
SALH08100	334
SALH10120	334
SALN08100	334
SALN10120	334
SATEA0865	335
SATEA1075	335
SATEB0860	335
SATEB1080	335
SAWH06070	335
SAWHM06060	335
SAWL05080	334
SAWZ05080	334
SCAS3317DR	219
SCAS3317IZ	219
SCCDZ402575	220
SCCE200404	219
SCCI303030	220
SCCI404040	220
SCCI606060	220
SCED050503	218
SCED060604	218
SCED070705	218

Ref	page
SCED090904	218
SCED090906	218
SCED101009	218
SCEI040402	218
SCEI040404	218
SCEI040406	218
SCEI050504	218
SCEI060604	218
SCEI060606	218
SCEI060608	218
SCEI070704	218
SCEI080808	218
SCEI101004	218
SCEI101010	218
SCEM081240	220
SCEM101640	220
SCER302525	220
SCER392822	220
SCGA100404	219
SCGEZ704025	221
SCLCZ354030	221
SCLD040606	218
SCLD060806	218
SCMZ272715	221
SCMZ323215	221
SCMZ404015	221
SCMZ505015	221
SCMZ606018	221
SCMZ808018	221
SCOB020214	220
SCOB030314	220
SCOB040415	220
SCOB050515	220
SCOB060618	220
SCOB070718	220
SCOB090920	220
SCOB101020	220
SCOB121222	220
SCOB151525	220
SCPD107530	221
SCPD128035	221
SCREZ357565	221
SCRF070605	219
SCRF070705	219
SCRF090906	219
SCRF101009	219
SCRF151506	219
SCRG090505	219
SCRG090508	219
SCRX090	299
SEACRB280	86
SEACRG280	86
SIPRB280	85
SIPRG280	85
SIPRM280	85
SIPRN280	85
SIPRSB280	85
SIPRST280	85
SIPRT280	85
SIUNIB280	85
SIUNIG280	85
SIUNIT280	85
SIUNSB280	86
SIUNST280	86

Ref	page
SJA42103	120
SJA42103	350
SJA42305	120
SJA42305	350
SJA42606	120
SJA42606	350
SJA43008	120
SJA43008	350
SJA43410	120
SJA43410	350
SJA43611	120
SJA43611	350
SJA44414	120
SJA44414	350
SJA45016	120
SJA45016	350
SJA45418	120
SJA45418	350
SJA46122	120
SJA46122	350
SJA46525	120
SJA46525	350
SJO0502	120
SJO0503	120
SJO0604	120
SJO0605	120
SJO0606	120
SJPD0402	121
SJPD0403	121
SJPD0504	121
SJPD0605	121
SJPD0606	121
SJPD0808	121
SJPDA40403	121
SJPDA40403	350
SJPDA40504	121
SJPDA40504	350
SJPDA40605	121
SJPDA40605	350
SJPDA40606	121
SJPDA40606	350
SJPS0402	121
SJPS0403	121
SJPS0504	121
SJPS0605	121
SJPS0606	121
SJPSA40403	121
SJPSA40403	350
SJPSA40504	121
SJPSA40504	350
SJPSA40605	121
SJPSA40605	350
SJPSA40606	121
SJPSA40606	350
SJZ0403	120
SJZ0505	120
SJZ0506	120
SJZ0608	120
SJZ0810	120
SJZ0811	120
SJZ1013	120
SJZ1014	120
SJZ1216	120
SJZ1220	120

Ref	page
SJZ1422	120
SJZ1426	120
SJZ1630	120
SJZ1634	120
SJZ1640	120
SJZ1845	120
SJZ2050	120
SLPC10070	55
SLPC10080	55
SLPC10100	55
SLPC12100	55
SLPC16100	55
SLPC16120	55
SLPC18120	55
SLPE12095	55
SLPE12155	55
SLPE16125	55
SLPE16160	55
SLPE16245	55
SLPE18150	55
SLPE18170	55
SLPE18260	55
SLPE24145	55
SLPE24170	55
SLPE24200	55
SLPE24280	55
SLPE28210	55
SLPE28230	55
SLPE28310	55
SLPT10070	55
SLPT10080	55
SLPT10100	55
SLPT10110	55
SLPT12080	55
SLPT12090	55
SLPT12100	55
SLPT12120	55
SLPT16100	55
SLPT16120	55
SLPT16140	55
SLPT16160	55
SLPT18110	55
SLPT18120	55
SLPT18140	55
SLPT18150	55
SLPT18170	55
SLPT18200	55
SLPT24140	55
SLPT24170	55
SLPT24200	55
SLPT24220	55
SLPT28170	55
SLPT28200	55
SLPT28240	55
SOPG27	300
SOPG38	300
SOPG41	300
SOTP2718	295
SOTP2718	297
SOTP2830	295
SOTP2830	297
SOTP3840	295
SOTP3840	297
SOTP4121	295

Ref	page
SOTP4121	297
SOTP4141	295
SOTP4141	297
SOUO04110	218
SOUO06100	218
SOUO07125	218
SOUO08120	218
SOUO10140	218
SOUR30140DR	218
SOUR30140IZ	218
SPGH2718	294
SPGH3840	294
SPH2718	293
SPH3840	293
SPRXH4121	296
SPRXV4121	296
SPUX412100	296
SPUX412145	296
SPV2718	293
SPV3840	293
SPX412115	296
SPX412130	296
SPX412145	296
SPX414110	296
SPX414115	296
SPX414130	296
SPX414145	296
SPX414160	296
SPX414175	296
SPZ271820	293
SPZ271830	293
SPZ384020	293
SPZ384025	293
SPZ384030	293
SPZ384035	293
SPZ384040	293
SPZ384050	293
SPZ384060	293
STR1680	312
STR1680	370
SUAB0603	321
SUAB0607	321
SUAB0614	321
SUCA0602	321
SUCA0604	321
SUCA0607	321
SUCA0802	321
SUCA0804	321
SUCA0807	321
SUCA1002	321
SUCA1004	321
SUCA1007	321
SUCA1202	321
SUCA1204	321
SUCA1207	321
SUCA1502	321
SUCA1504	321
SUCA1507	321
SUCA1902	321
SUCA1904	321
SUCA1907	321
SUCA2502	321
SUCA2504	321
SUCA2507	321

Ref	page
SUCL02	320
SUCL04	320
SUCL10	320
SUCL15	320
SUCU0602	321
SUCU0605	321
SUCU0606	321
SUCU0607	321
SUMOM06	320
SUMOM08	320
SUMOM10	320
SUMOM12	320
SUMOP09	320
SUMOP11	320
SUMOP13	320
SUSTC47090	141
SUSTC47180	141
SUSTC47240	141
SUSTC47300	141
SUSTC47400	141
SUVA0602	320
SUVA0604	320
SUVA0610	320
SUVA0615	320
SUVA0802	320
SUVA0804	320
SUVA0810	320
SUVA0815	320
SVCBL	213
SVCMA	213
SVNB01	213
SVNB02	213
SVNM01	213
SVNM02	213
T813509BLE	173
T814213BLE	173
T814225BLE	173
T0840304Z	233
T0840306Z	233
T0840308Z	233
T0840310Z	233
T0840312Z	233
T0840316Z	233
T0840320Z	233
T0840325Z	233
T0840330Z	233
T0840335Z	233
T0840340Z	233
T0840406Z	233
T0840408Z	233
T0840410Z	233
T0840412Z	233
T0840416Z	233
T0840420Z	233
T0840425Z	233
T0840435Z	233
T0840445Z	233
T0840450Z	233
T0840460Z	233
T0840470Z	233
T0840506Z	233
T0840508Z	233
T0840510Z	233
T0840512Z	233

Ref	page
T0840516Z	233
T0840520Z	233
T0840525Z	233
T0840530Z	233
T0840535Z	233
T0840540Z	233
T0840545Z	233
T0840550Z	233
T0840560Z	233
T0840608Z	233
T0840610Z	233
T0840616Z	233
T0840620Z	233
T0840625Z	233
T0840630Z	233
T0840635Z	233
T0840640Z	233
T0840645Z	233
T0840650Z	233
T0840660Z	233
T8129006	174
T8129009	174
T8129013	174
T8129016	174
T8129019	174
T8129022	174
T8129025	174
T8135006	174
T8135009	174
T8135013	174
T8135016	174
T8135019	174
T8135025	174
T8135032	174
T8139009	174
T8139013	174
T8139016	174
T8139019	174
T8139022	174
T8139025	174
T8139032	174
T8139038	174
T8139045	174
T8139050	174
T8142009	174
T8142013	174
T8142016	174
T8142019	174
T8142022	174
T8142025	174
T8142032	174
T8142038	174
T8142045	174
T8142050	174
T8142060	174
T8142070	174
T8142080	174
T8142090	174
T8148009	174
T8148013	174
T8148016	174
T8148019	174
T8148022	174
T8148025	174

Ref	page
T8148032	174
T8148038	174
T8148045	174
T8148050	174
T8148060	174
T8148070	174
T8148080	174
T8148090	174
T8148100	174
T8148110	174
T8148120	174
T8155013	174
T8155016	174
T8155019	174
T8155022	174
T8155025	174
T8155032	174
T8155038	174
T8155045	174
T8155050	174
T8155060	174
T8155070	174
T8155080	174
T8155090	174
T8155100	174
T8155110	174
T8155120	174
T8163016	174
T8163019	174
T8163022	174
T8163025	174
T8163032	174
T8163038	174
T8163045	174
T8163050	174
T8163060	174
T8163070	174
T8163080	174
T8163090	174
T8163100	174
T8163110	174
T8163120	174
T8229006	175
T8229009	175
T8229013	175
T8229016	175
T8229019	175
T8229022	175
T8229025	175
T8235009	175
T8235013	175
T8235016	175
T8235019	175
T8235022	175
T8235025	175
T8235032	175
T8235038	175
T8239009	175
T8239013	175
T8239016	175
T8239019	175
T8239022	175
T8239025	175
T8239032	175

Ref	page
T8239038	175
T8239045	175
T8239050	175
T8242013	175
T8242016	175
T8242019	175
T8242022	175
T8242025	175
T8242032	175
T8242038	175
T8242045	175
T8242050	175
T8242060	175
T8242070	175
T8248013	175
T8248016	175
T8248019	175
T8248022	175
T8248025	175
T8248032	175
T8248038	175
T8248045	175
T8248050	175
T8248060	175
T8248070	175
T8255013	175
T8255016	175
T8255019	175
T8255022	175
T8255025	175
T8255032	175
T8255038	175
T8255045	175
T8255050	175
T8255060	175
T8255070	175
T8263025	175
T8263032	175
T8263038	175
T8263045	175
T8263050	175
T8263060	175
T8263070	175
T9630410Z	235
T9630412Z	235
T9630416Z	235
T9630420Z	235
T9630430Z	235
T9630440Z	235
T9630450Z	235
T9630510Z	235
T9630512Z	235
T9630516Z	235
T9630520Z	235
T9630525Z	235
T9630530Z	235
T9630540Z	235
T9630550Z	235
T9630560Z	235
T9630610Z	235
T9630612Z	235
T9630616Z	235
T9630620Z	235
T9630625Z	235

Ref	page
T9630630Z	235
T9630640Z	235
T9630650Z	235
T9630660Z	235
T9650306Z	235
T9650308Z	235
T9650310Z	235
T9650312Z	235
T9650316Z	235
T9650320Z	235
T9650325Z	235
T9650408Z	235
T9650410Z	235
T9650412Z	235
T9650416Z	235
T9650420Z	235
T9650425Z	235
T9650430Z	235
T9650435Z	235
T9650440Z	235
T9650450Z	235
T9650510Z	235
T9650512Z	235
T9650516Z	235
T9650520Z	235
T9650525Z	235
T9650530Z	235
T9650535Z	235
T9650540Z	235
T9650550Z	235
T9650560Z	235
T9650610Z	235
T9650612Z	235
T9650616Z	235
T9650620Z	235
T9650625Z	235
T9650630Z	235
T9650635Z	235
T9650640Z	235
T9650650Z	235
T9650660Z	235
T9850306Z	234
T9850308Z	234
T9850310Z	234
T9850312Z	234
T9850316Z	234
T9850320Z	234
T9850325Z	234
T9850330Z	234
T9850406Z	234
T9850408Z	234
T9850410Z	234
T9850412Z	234
T9850416Z	234
T9850420Z	234
T9850425Z	234
T9850430Z	234
T9850435Z	234
T9850440Z	234
T9850450Z	234
T9850506Z	234
T9850508Z	234
T9850510Z	234
T9850512Z	234

Ref	page
T9850516Z	234
T9850520Z	234
T9850525Z	234
T9850530Z	234
T9850535Z	234
T9850540Z	234
T9850545Z	234
T9850550Z	234
T9850608Z	234
T9850610Z	234
T9850612Z	234
T9850616Z	234
T9850620Z	234
T9850625Z	234
T9850630Z	234
T9850635Z	234
T9850640Z	234
T9850650Z	234
T9850660Z	234
T738003012	242
T738003016	242
T738003020	242
T738004008	242
T738004010	242
T738004016	242
T738004020	242
T738004025	242
T738004030	242
T738004040	242
T738005010	242
T738005012	242
T738005014	242
T738005016	242
T738005020	242
T738005025	242
T738005030	242
T738005035	242
T738005040	242
T738005050	242
T738006008	242
T738006010	242
T738006012	242
T738006016	242
T738006020	242
T738006025	242
T738006030	242
T738006035	242
T738006040	242
T738006045	242
T738006050	242
T738006060	242
T738008010	242
T738008012	242
T738008016	242
T738008020	242
T738008025	242
T738008030	242
T738008035	242
T738008040	242
T738008045	242
T738008050	242
T738008060	242
T738010016	242
T738010020	242

Ref	page
T738010025	242
T738010030	242
T738010035	242
T738010040	242
T738010045	242
T738010050	242
T738010060	242
TACB166025	315
TACB166025	372
TACN165525	315
TACOBRIBL6	281
TACOBRIBL8	281
TACOBRIGR8	281
TACOBRINE6	281
TACOBRINE8	281
TACOL05	101
TACOL06	101
TACOL08	101
TACOL10	101
TACOL12	101
TACOLA06	101
TACON04	101
TACON05	101
TACON06	101
TACON07	101
TACON08	101
TACON10	101
TACON12	101
TACON14	101
TACON16	101
TAEN4213	173
TAEN4216	173
TAEN4219	173
TAEN4225	173
TAEN4232	173
TAEZ4213	173
TAEZ4216	173
TAEZ4219	173
TAEZ4225	173
TAEZ4232	173
TALA532	66
TALAM04	66
TALAM05	66
TALAM06	66
TALAM08	66
TALAM10	66
TALAM12	66
TAME05030	66
TAME06032	66
TAME08038	66
TAME08060	66
TAME10060	66
TAPLAME	112
TAPLANY	112
TAPLAZK	112
TATF02	132
TATU01	132
TATU02	132
TATU03	132
TB05030	198
TB05040	198
TB05050	198
TB05060	198
TB06025	198

Ref	page
TB06030	198
TB06035	198
TB06040	198
TB06045	198
TB06050	198
TB06060	198
TB06070	198
TB06080	198
TB06090	198
TB06100	198
TB06110	198
TB06120	198
TB07030	198
TB07040	198
TB07050	198
TB07060	198
TB07070	198
TB07080	198
TB07090	198
TB07100	198
TB07120	198
TB08030	198
TB08040	198
TB08045	198
TB08050	198
TB08060	198
TB08070	198
TB08080	198
TB08090	198
TB08100	198
TB08110	198
TB08120	198
TB08130	198
TB08140	198
TB08150	198
TB08160	198
TB08180	198
TB08200	198
TB10040	198
TB10050	198
TB10060	198
TB10070	198
TB10080	198
TB10090	198
TB10100	198
TB10110	198
TB10120	198
TB10130	198
TB10140	198
TB10150	198
TB10160	198
TB10180	198
TB10200	198
TB12060	198
TB12070	198
TB12080	198
TB12090	198
TB12100	198
TB12120	198
TB12130	198
TB12140	198
TB12150	198
TB12160	198
TB12180	198

Ref	page
TB12200	198
TB12220	198
TB12240	198
TB12260	198
TB14100	198
TBA206040	199
TBA206040	357
TBA206050	199
TBA206050	357
TBA206060	199
TBA206060	357
TBA206070	199
TBA206070	357
TBA208050	199
TBA208050	357
TBA208060	199
TBA208060	357
TBA208070	199
TBA208070	357
TBA208080	199
TBA208080	357
TBA210080	199
TBA210080	357
TBR06050	199
TBR06060	199
TBR06070	199
TBR08050	199
TBR08060	199
TBR08070	199
TBR08080	199
TBR10060	199
TBR10080	199
TC2A06060	95
TC2A08060	95
TC2A08080	95
TC2A08100	95
TC2A08120	95
TC2A10065	95
TC2A10080	95
TC2A10100	95
TC2A10115	95
TC2A10135	95
TC2A10160	95
TC6A08080	95
TC6A08100	95
TC6A08120	95
TC6A10100	95
TC6A10120	95
TC6A10140	95
TC6A10160	95
TC6A10200	95
TC6E08080	95
TC6E08100	95
TC6E08120	95
TC6E10100	95
TC6E10120	95
TC6E10140	95
TC6E10160	95
TC6E10200	95
TCA205030	96
TCA205030	349
TCA206040	96
TCA206040	349
TCA206060	96

Ref	page
TCA206060	349
TCA208060	96
TCA208060	349
TCA208080	96
TCA208080	349
TCA208100	96
TCA208100	349
TCCA05025	97
TCCA05030	97
TCCA05035	97
TCCA05050	97
TCCA06035	97
TCCA06040	97
TCCA06050	97
TCCA06060	97
TCCA06070	97
TCCA06080	97
TCCA08060	97
TCCA08080	97
TCCA08100	97
TCCA08120	97
TCCA08140	97
TCCAEP5030	97
TCCAEP6040	97
TCCC05025	96
TCCC05030	96
TCCC05035	96
TCCC05050	96
TCCC06035	96
TCCC06040	96
TCCC06050	96
TCCC06060	96
TCCC06070	96
TCCC06080	96
TCCC08060	96
TCCC08080	96
TCCC08100	96
TCCC08120	96
TCCC08140	96
TCMA05022	66
TCMA06030	66
TCMA06040	66
TCMA06050	66
TCPA24213	178
TCPA24213	356
TCPA24222	178
TCPA24222	356
TCPA24232	178
TCPA24232	356
TCPB4213	178
TCPB4222	178
TCPB4232	178
TCPN4213	178
TCPN4222	178
TCPN4232	178
TCPZ4213	178
TCPZ4222	178
TCPZ4232	178
TCSO14075	73
TCSO14100	73
TCSO14130	73
TCSO14160	73
TCSO16140	73
TCSO16160	73

Ref	page
TCSO16200	73
TCSO16240	73
TCSP05027	96
TCSP06032	96
TCSP06040	96
TCSPEP05027	96
TCSPEP06032	96
TCSPEP06040	96
TDR2572025	162
TDR2572032	162
TDR2572038	162
TE25050	105
TE25090	105
TECBT10100	189
TECBT10120	189
TECBT10140	189
TECBT10160	189
TECBT10180	189
TECBT10200	189
TECBT10220	189
TECBT10240	189
TECBT10260	189
TECBT10280	189
TECBT10300	189
TECBT60080	189
TECBT60100	189
TECBT60120	189
TECBT60140	189
TECBT60160	189
TECBT60180	189
TECBT60200	189
TECBT80080	189
TECBT80100	189
TECBT80120	189
TECBT80140	189
TECBT80160	189
TECBT80180	189
TECBT80200	189
TECBT80220	189
TECBT80240	189
TECBT80260	189
TECBT80280	189
TECBT80300	189
TEGA25	276
TEGA33	276
TEGR2530	276
TEMO25	276
TEMO33	276
TEPE2530	276
TEXA250050	187
TEXA250050	356
TEXA250060	187
TEXA250060	356
TEXA250070	187
TEXA250070	356
TEXABM06	189
TEXABM08	189
TEXABM10	189
TEXBP25010	184
TEXBP25012	184
TEXBP25016	184
TEXBP25020	184
TEXBP25025	184
TEXBP30012	184

Ref	page
TEXBP30015	184
TEXBP30016	184
TEXBP30020	184
TEXBP30025	184
TEXBP30030	184
TEXBP30035	184
TEXBP30040	184
TEXBP30045	184
TEXBP35010	184
TEXBP35012	184
TEXBP35015	184
TEXBP35016	184
TEXBP35020	184
TEXBP35025	184
TEXBP35030	184
TEXBP35035	184
TEXBP35040	184
TEXBP35045	184
TEXBP35050	184
TEXBP40012	184
TEXBP40015	184
TEXBP40016	184
TEXBP40020	184
TEXBP40025	184
TEXBP40030	184
TEXBP40035	184
TEXBP40040	184
TEXBP40045	184
TEXBP40050	184
TEXBP40055	184
TEXBP40060	184
TEXBP40070	184
TEXBP40080	184
TEXBP45016	184
TEXBP45020	184
TEXBP45025	184
TEXBP45030	184
TEXBP45035	184
TEXBP45040	184
TEXBP45045	184
TEXBP45050	184
TEXBP45060	184
TEXBP45070	184
TEXBP45080	184
TEXBP50025	184
TEXBP50030	184
TEXBP50035	184
TEXBP50040	184
TEXBP50045	184
TEXBP50050	184
TEXBP50060	184
TEXBP50070	184
TEXBP50080	184
TEXBP50090	184
TEXBP50100	184
TEXBP50110	184
TEXBP50120	184
TEXBP60040	184
TEXBP60045	184
TEXBP60050	184
TEXBP60060	184
TEXBP60070	184
TEXBP60080	184
TEXBP60090	184

Ref	page
TEXBP60100	184
TEXBP60110	184
TEXBP60120	184
TEXBT10080	186
TEXBT10100	186
TEXBT10120	186
TEXBT10140	186
TEXBT10160	186
TEXBT10180	186
TEXBT10200	186
TEXBT10220	186
TEXBT10240	186
TEXBT30016	186
TEXBT30020	186
TEXBT30025	186
TEXBT30030	186
TEXBT30035	186
TEXBT30040	186
TEXBT35012	186
TEXBT35016	186
TEXBT35020	186
TEXBT35025	186
TEXBT35030	186
TEXBT35035	186
TEXBT35040	186
TEXBT35045	186
TEXBT35050	186
TEXBT40016	186
TEXBT40020	186
TEXBT40025	186
TEXBT40030	186
TEXBT40035	186
TEXBT40040	186
TEXBT40045	186
TEXBT40050	186
TEXBT40055	186
TEXBT40060	186
TEXBT40070	186
TEXBT45025	186
TEXBT45030	186
TEXBT45035	186
TEXBT45040	186
TEXBT45045	186
TEXBT45050	186
TEXBT45060	186
TEXBT45070	186
TEXBT45080	186
TEXBT50030	186
TEXBT50035	186
TEXBT50040	186
TEXBT50045	186
TEXBT50050	186
TEXBT50060	186
TEXBT50070	186
TEXBT50080	186
TEXBT50090	186
TEXBT50100	186
TEXBT50120	186
TEXBT60040	186
TEXBT60045	186
TEXBT60050	186
TEXBT60060	186
TEXBT60070	186
TEXBT60080	186

Ref	page
TEXBT60090	186
TEXBT60100	186
TEXBT60110	186
TEXBT60120	186
TEXBT60130	186
TEXBT60140	186
TEXBT60150	186
TEXBT60160	186
TEXBT60180	186
TEXBT60200	186
TEXBT60220	186
TEXBT60240	186
TEXBT60260	186
TEXBT60280	186
TEXBT60300	186
TEXBT80080	186
TEXBT80100	186
TEXBT80120	186
TEXBT80140	186
TEXBT80160	186
TEXBT80180	186
TEXBT80200	186
TEXBT80220	186
TEXBT80240	186
TEXBT80260	186
TEXBT80280	186
TEXBT80300	186
TEXBT80320	186
TEXBT80340	186
TEXBT80360	186
TEXBT80380	186
TEXBT80400	186
TEXZP25010	185
TEXZP25012	185
TEXZP25016	185
TEXZP25020	185
TEXZP25025	185
TEXZP30010	185
TEXZP30012	185
TEXZP30015	185
TEXZP30016	185
TEXZP30020	185
TEXZP30025	185
TEXZP30030	185
TEXZP30035	185
TEXZP30040	185
TEXZP30045	185
TEXZP35010	185
TEXZP35012	185
TEXZP35015	185
TEXZP35016	185
TEXZP35020	185
TEXZP35025	185
TEXZP35030	185
TEXZP35035	185
TEXZP35040	185
TEXZP35045	185
TEXZP35050	185
TEXZP40012	185
TEXZP40015	185
TEXZP40016	185
TEXZP40020	185
TEXZP40025	185
TEXZP40030	185

Ref	page
TEXZP40035	185
TEXZP40040	185
TEXZP40045	185
TEXZP40050	185
TEXZP40055	185
TEXZP40060	185
TEXZP40070	185
TEXZP40080	185
TEXZP45016	185
TEXZP45020	185
TEXZP45025	185
TEXZP45030	185
TEXZP45035	185
TEXZP45040	185
TEXZP45045	185
TEXZP45050	185
TEXZP45060	185
TEXZP45070	185
TEXZP45080	185
TEXZP50025	185
TEXZP50030	185
TEXZP50035	185
TEXZP50040	185
TEXZP50045	185
TEXZP50050	185
TEXZP50060	185
TEXZP50070	185
TEXZP50080	185
TEXZP50090	185
TEXZP50100	185
TEXZP50110	185
TEXZP50120	185
TEXZP60040	185
TEXZP60045	185
TEXZP60050	185
TEXZP60060	185
TEXZP60070	185
TEXZP60080	185
TEXZP60090	185
TEXZP60100	185
TEXZP60110	185
TEXZP60120	185
TEXZT30016	187
TEXZT30020	187
TEXZT30025	187
TEXZT30030	187
TEXZT30035	187
TEXZT30040	187
TEXZT35012	187
TEXZT35016	187
TEXZT35020	187
TEXZT35025	187
TEXZT35030	187
TEXZT35035	187
TEXZT35040	187
TEXZT35045	187
TEXZT35050	187
TEXZT40016	187
TEXZT40020	187
TEXZT40025	187
TEXZT40030	187
TEXZT40035	187
TEXZT40040	187
TEXZT40045	187

Ref	page
TEXZT40050	187
TEXZT40055	187
TEXZT40060	187
TEXZT40070	187
TEXZT45030	187
TEXZT45035	187
TEXZT45040	187
TEXZT45050	187
TEXZT45060	187
TEXZT45070	187
TEXZT45080	187
TEXZT50030	187
TEXZT50035	187
TEXZT50040	187
TEXZT50045	187
TEXZT50050	187
TEXZT50060	187
TEXZT50070	187
TEXZT50080	187
TEXZT50090	187
TEXZT50100	187
TEXZT60050	187
TEXZT60060	187
TEXZT60070	187
TEXZT60080	187
TEXZT60090	187
TEXZT60100	187
TEXZT60110	187
TEXZT60120	187
TEXZT60130	187
TEXZT60140	187
TEXZT60150	187
TEXZT60160	187
TEXZT60180	187
TEXZT60200	187
TEXZT60220	187
TEXZT60240	187
TEXZT60260	187
TEXZT60280	187
TEXZT60300	187
TFA05040	51
TFA05060	51
TFA05080	51
TFA05100	51
TFA06045	51
TFA06050	51
TFA06060	51
TFA06080	51
TFA06100	51
TFA06120	51
TFA06140	51
TFA08060	51
TFA08080	51
TFA08100	51
TFA08120	51
TFA10100	51
TFA10120	51
TFE05040	50
TFE05050	50
TFE05060	50
TFE05080	50
TFE05100	50
TFE06035	50
TFE06040	50

Ref	page
TFE06045	50
TFE06050	50
TFE06060	50
TFE06070	50
TFE06080	50
TFE06100	50
TFE06120	50
TFE08055	50
TFE08060	50
TFE08070	50
TFE08075	50
TFE08080	50
TFE08090	50
TFE08100	50
TFE08110	50
TFE08120	50
TFE08140	50
TFE10060	50
TFE10070	50
TFE10080	50
TFE10090	50
TFE10100	50
TFE10120	50
TFE10140	50
TFE10160	50
TFE10180	50
TFE12080	50
TFE12090	50
TFE12100	50
TFE12110	50
TFE12130	50
TFE12150	50
TFE14080	50
TFE14100	50
TFE14110	50
TFE14120	50
TFE14130	50
TFE14140	50
TFE14160	50
TFE16100	50
TFE16150	50
TFE18100	50
TFE18130	50
TFE18160	50
TFE18180	50
TFE18200	50
TFF05035S	52
TFF06035	52
TFF06040	52
TFF06055	52
TFF08050T	52
TFF08050W	52
TFI4825	203
TFI4835	203
TFI4845	203
TFI4855	203
TFI4865	203
TFI4875	203
TFI4890	203
TFM06035	53
TFM06055	53
TFN14080	52
TFP05040	51
TFP05060	51

Ref	page
TFP06040	51
TFP06050	51
TFP06060	51
TFP06080	51
TFP06100	51
TFP08060	51
TFP08080	51
TFS06100	52
TFS06120	52
TFS08110	52
TFS08130	52
TFS10120	52
TFS10140	52
TFT06040	51
TFT06050	51
TFT06060	51
TFUXE10080	94
TFUXE10100	94
TFUXE10120	94
TFUXE10140	94
TFY08055	51
TFY08075	51
TFY12075	51
TG230620	294
TG230820	294
TG230830	294
TG340830	294
TG341030	294
TGR230620	294
TGR230820	294
TGR230830	294
TGR340830	294
TGR341030	294
TGRX0830	297
TGRX0860	297
TGRX1030	297
TGRX1060	297
TGX0840	297
TGX0860	297
TGX1040	297
TGX1060	297
THA05040	49
THA05060	49
THA05080	49
THA05100	49
THA06045	49
THA06050	49
THA06060	49
THA06080	49
THA06100	49
THA06120	49
THA06140	49
THA08060	49
THA08080	49
THA08100	49
THA08120	49
THA10100	49
THA10120	49
THE05040	48
THE05050	48
THE05060	48
THE05080	48
THE05100	48
THE06035	48

Ref	page
THE06040	48
THE06045	48
THE06050	48
THE06060	48
THE06070	48
THE06080	48
THE06100	48
THE06120	48
THE08055	48
THE08060	48
THE08070	48
THE08075	48
THE08080	48
THE08090	48
THE08100	48
THE08110	48
THE08120	48
THE08140	48
THE10060	48
THE10070	48
THE10080	48
THE10090	48
THE10100	48
THE10120	48
THE10140	48
THE10160	48
THE10180	48
THE12080	48
THE12090	48
THE12100	48
THE12110	48
THE12130	48
THE12150	48
THE14080	48
THE14100	48
THE14110	48
THE14120	48
THE14130	48
THE14140	48
THE14160	48
THE16100	48
THE16150	48
THE18100	48
THE18130	48
THE18160	48
THE18180	48
THE18200	48
THP05040	49
THP05060	49
THP06040	49
THP06050	49
THP06060	49
THP06080	49
THP06100	49
THP08060	49
THP08080	49
THT06040	49
THT06050	49
THT06060	49
TMVR06065	328
TMVR07065	328
TMVR08065	328
TN4S05	98
TN4S06	98

Ref	page
TN4S06EP	98
TN4S06L	100
TN4S08	98
TN4S08EP	98
TN4S08L	100
TN4S10	98
TN4S10EP	98
TN4S10L	100
TN4S12	98
TN4S14	98
TN4SA06	100
TN4SA06EP	100
TNUX08060	94
TNUX08080	94
TNUX08100	94
TNUX08120	94
TNUX10060	94
TNUX10080	94
TNUX10100	94
TNUX10120	94
TNUX10140	94
TNUXA08060	93
TNUXA08080	93
TNUXA08100	93
TNUXA08120	93
TNUXA10060	93
TNUXA10080	93
TNUXA10100	93
TNUXA10120	93
TNUXA10140	93
TNUXA10160	93
TNUXA10180	93
TNUXA10200	93
TNUXA10230	93
TNUXE08060	93
TNUXE08080	93
TNUXE08100	93
TNUXE08120	93
TNUXE10060	93
TNUXE10080	93
TNUXE10100	93
TNUXE10120	93
TNUXE10140	93
TNUXE10160	93
TNUXE10180	93
TNUXE10200	93
TNUXE10230	93
TNUXT10080	94
TNUXT10100	94
TNUXT10120	94
TNUXT10140	94
TNUXT10160	94
TNXA408080	93
TNXA408080	349
TNXA408100	93
TNXA408100	349
TNXA408120	93
TNXA408120	349
TNXA410080	93
TNXA410080	349
TNXA410100	93
TNXA410100	349
TNXA410120	93
TNXA410120	349

Ref	page
TNXA410140	93
TNXA410140	349
TNXE408080	94
TNXE408080	349
TNXE408100	94
TNXE408100	349
TNXE410080	94
TNXE410080	349
TNXE410100	94
TNXE410100	349
TNXE410120	94
TNXE410120	349
TNXE410140	94
TNXE410140	349
TPA230016	197
TPA230016	357
TPA230025	197
TPA230025	357
TPA235020	197
TPA235020	357
TPA235025	197
TPA235025	357
TPA235030	197
TPA235030	357
TPA235040	197
TPA235040	357
TPA240030	197
TPA240030	357
TPA240040	197
TPA240040	357
TPA240050	197
TPA240050	357
TPA245030	197
TPA245030	357
TPA245050	197
TPA245050	357
TPA250050	197
TPA250050	357
TPA250070	197
TPA250070	357
TPAA151230	310
TPAA151750	310
TPAA301230	310
TPAA301750	310
TPAC151230	310
TPAC151750	310
TPAC301230	310
TPAC301750	310
TPAP352000	310
TPAR251500	310
TPBLANC	53
TPCR042BL	247
TPCR042NE	247
TPCR048BL	247
TPCR048NE	247
TPCR055BL	247
TPCR055NE	247
TPGPXS	307
TPMARRO	53
TPMTBL06	45
TPMTBL08	45
TPMTBL10	45
TPMTBL12	45
TPMTBL16	45

Ref	page
TPMTNE06	45
TPMTNE08	45
TPMTNE10	45
TPMTNE12	45
TPMTNE16	45
TPPO25010	192
TPPO25012	192
TPPO25016	192
TPPO25020	192
TPPO25025	192
TPPO30012	192
TPPO30016	192
TPPO30020	192
TPPO30025	192
TPPO30030	192
TPPO30040	192
TPPO35016	192
TPPO35020	192
TPPO35025	192
TPPO35030	192
TPPO35035	192
TPPO35040	192
TPPO35050	192
TPPO40016	192
TPPO40020	192
TPPO40025	192
TPPO40030	192
TPPO40035	192
TPPO40040	192
TPPO40045	192
TPPO40050	192
TPPO40060	192
TPPO40070	192
TPPO45020	192
TPPO45025	192
TPPO45030	192
TPPO45035	192
TPPO45040	192
TPPO45045	192
TPPO45050	192
TPPO45060	192
TPPO45070	192
TPPO45080	192
TPPO50020	192
TPPO50025	192
TPPO50030	192
TPPO50035	192
TPPO50040	192
TPPO50045	192
TPPO50050	192
TPPO50060	192
TPPO50070	192
TPPO50080	192
TPPO50090	192
TPPO50100	192
TPPO50120	192
TPPO60040	192
TPPO60050	192
TPPO60060	192
TPPO60070	192
TPPO60080	192
TPPO60090	192
TPPO60100	192
TPPO60110	192

Ref	page
TPPO60120	192
TPPO60130	192
TPPO60140	192
TPPO60150	192
TPPO60160	192
TPPO60180	192
TPPO60200	192
TPPO60220	192
TPPOTS06EP	100
TPPOTS08EP	100
TPPOZ25010	194
TPPOZ25012	194
TPPOZ25016	194
TPPOZ25020	194
TPPOZ25025	194
TPPOZ30012	194
TPPOZ30016	194
TPPOZ30020	194
TPPOZ30025	194
TPPOZ30030	194
TPPOZ30040	194
TPPOZ35016	194
TPPOZ35020	194
TPPOZ35025	194
TPPOZ35030	194
TPPOZ35035	194
TPPOZ35040	194
TPPOZ35050	194
TPPOZ40016	194
TPPOZ40020	194
TPPOZ40025	194
TPPOZ40030	194
TPPOZ40035	194
TPPOZ40040	194
TPPOZ40045	194
TPPOZ40050	194
TPPOZ40060	194
TPPOZ40070	194
TPPOZ45020	194
TPPOZ45025	194
TPPOZ45030	194
TPPOZ45035	194
TPPOZ45040	194
TPPOZ45045	194
TPPOZ45050	194
TPPOZ45060	194
TPPOZ45070	194
TPPOZ45080	194
TPPOZ50020	194
TPPOZ50025	194
TPPOZ50030	194
TPPOZ50035	194
TPPOZ50040	194
TPPOZ50045	194
TPPOZ50050	194
TPPOZ50060	194
TPPOZ50070	194
TPPOZ50080	194
TPPOZ50090	194
TPPOZ50100	194
TPPOZ50120	194
TPPOZ60040	194
TPPOZ60050	194
TPPOZ60060	194

Ref	page
TPPOZ60070	194
TPPOZ60080	194
TPPOZ60090	194
TPPOZ60100	194
TPPOZ60110	194
TPPOZTS05	100
TPPOZTS06	100
TPPOZTS08	100
TPPOZTS10	100
TPPSAA	307
TPPSEA	307
TPPSEC	307
TPTO30025	196
TPTO30030	196
TPTO35015	196
TPTO35017	196
TPTO35020	196
TPTO35025	196
TPTO35030	196
TPTO35040	196
TPTO35050	196
TPTO40020	196
TPTO40025	196
TPTO40030	196
TPTO40035	196
TPTO40040	196
TPTO40045	196
TPTO40050	196
TPTO40060	196
TPTO40070	196
TPTO45030	196
TPTO45035	196
TPTO45040	196
TPTO45045	196
TPTO45050	196
TPTO45060	196
TPTO45070	196
TPTO50030	196
TPTO50035	196
TPTO50040	196
TPTO50045	196
TPTO50050	196
TPTO50060	196
TPTO50070	196
TPTO50080	196
TPTO50090	196
TPTO50100	196
TPTO50120	196
TPTO60060	196
TPTO60070	196
TPTO60080	196
TPTO60090	196
TPTO60100	196
TPTO60110	196
TPTO60120	196
TPTO60130	196
TPTO60140	196
TPTO60150	196
TPTO60160	196
TPTO60180	196
TPTO60200	196
TPTO60220	196
TPTPADBE	247
TPTPADBL	247

Ref	page
TPTPADCA	247
TPTPADCE	247
TPTPADGR	247
TPTPADHA	247
TPTPADNE	247
TPTPADNO	247
TPTPADPI	247
TPTPADRO	247
TPTPADSA	247
TR13200200	141
TR13300300	141
TR13400400	141
TR13500500	141
TR13600600	141
TR15200200	141
TR15300300	141
TR15400400	141
TR15500500	141
TR15600600	141
TRA6050	71
TRA6060	71
TRA6080	71
TRA8070	71
TRA8090	71
TRA8110	71
TRA8130	71
TRA8150	71
TRAV0411	117
TRAV0513	117
TRAV0616	117
TRAV0819	117
TRAV1021	117
TRBL200200	141
TRBL300300	141
TRBL400400	141
TRBL500500	141
TRBL600600	141
TRCA0310	117
TRCA0410	117
TRCA0411	117
TRCA0512	117
TRCA0515	117
TRCA0614	117
TRCA0616	117
TRCA0816	117
TRCA0818	117
TRCA1017	117
TRCA1022	117
TRCA1223	117
TRCR0410	117
TRCR0511	117
TRCR0614	117
TRCR0815	117
TRCR1019	117
TREPV05050	201
TREPV07050	201
TREZ05050	201
TREZ07050	201
TRPO30016	197
TRPO30020	197
TRPO35016	197
TRPO35020	197
TRPO35025	197
TRPO35030	197

Ref	page
TRPO35035	197
TRPO40016	197
TRPO40020	197
TRPO40025	197
TRPO40030	197
TRPO40035	197
TRPO40040	197
TRPO40050	197
TRPO45016	197
TRPO45020	197
TRPO45025	197
TRPO45030	197
TRPO45035	197
TRPO45040	197
TRPO45045	197
TRPO50020	197
TRPO50030	197
TRPO50040	197
TRPO50050	197
TRPXS412515	310
TSAA05	122
TSAA06	122
TSAA08	122
TSAA10	122
TSAA12	122
TSAA14	122
TSAA16	122
TSAA20	122
TSAA22	122
TSAA24	122
TSAA30	122
TSAA36	122
TSAAA405	122
TSAAA405	351
TSAAA406	122
TSAAA406	351
TSAAA408	122
TSAAA408	351
TSAAA410	122
TSAAA410	351
TSAAA412	122
TSAAA412	351
TSGA05	122
TSGA06	122
TSGA08	122
TSGA10	122
TSGA12	122
TSGA14	122
TSGA16	122
TSGA20	122
TSGA22	122
TSGA24	122
TSGA30	122
TSGA36	122
TSGAA405	122
TSGAA405	351
TSGAA406	122
TSGAA406	351
TSGAA410	122
TSGAA410	351
TSGAA412	122
TSGAA412	351
TSGG05	123
TSGG06	123

Ref	page
TSGG08	123
TSGG10	123
TSGG12	123
TSGG14	123
TSGG16	123
TSGG20	123
TSGG22	123
TSGG24	123
TSGG30	123
TSGG36	123
TSGGA405	123
TSGGA405	351
TSGGA406	123
TSGGA406	351
TSGGA408	123
TSGGA408	351
TSGGA410	123
TSGGA410	351
TSGGA412	123
TSGGA412	351
TSVS06	123
TSVS08	123
TSVS10	123
TSVS12	123
TSVS14	123
TSVS16	123
TSVS20	123
TSVS22	123
TSVS24	123
TSVS30	123
TSVS36	123
TUG201006	294
TUG201008	294
TUG271808	294
TUG271810	294
TUGRA2706	294
TUGRA2708	294
TUGRA3808	294
TUGRA3810	294
TUGX08	298
TUGX10	298
TUGXMU08	298
TUGXMU10	298
TUMAM03	241
TUMAM04	241
TUMAM05	241
TUMAM06	241
TUMAM08	241
TUMAM10	241
TUMAM12	241
TUMAM14	241
TUMAM16	241
TURX08	298
TURX10	298
TURX12	298
TURXA08	298
TURXA10	298
TURXA208	308
TURXA208	369
TWA06060	45
TXA08060	47
TXA08060	345
TXA08080	47
TXA08080	345

Ref	page
TXA08120	47
TXA08120	345
TXA10070	47
TXA10070	345
TXA10090	47
TXA10090	345
TXA10120	47
TXA10120	345
TXE06040	47
TXE06040	345
TXE06060	47
TXE06060	345
TXE08070	47
TXE08070	345
TXE08080	47
TXE08080	345
TXE08090	47
TXE08090	345
TXE08105	47
TXE08105	345
TXE10070	47
TXE10070	345
TXE10090	47
TXE10090	345
TXE10100	47
TXE10100	345
TXE10120	47
TXE10120	345
TXE12080	47
TXE12080	345
TXE12110	47
TXE12110	345
TXP06050	47
TXP06050	346
TXP06060	47
TXP06060	346
TXP06080	47
TXP06080	346
TXP06100	47
TXP06100	346
TXP08060	47
TXP08060	346
TXP08080	47
TXP08080	346
TXT06040	47
TXT06040	346
TXT06050	47
TXT06050	346
TXT06060	47
TXT06060	346
TZN812909	173
TZN813513	173
TZN813516	173
TZN813519	173
TZN813525	173
TZN814216	173
TZN814219	173
TZN814225	173
TZN814232	173
TZN814238	173
TZN814816	173
TZN814819	173
TZN814822	173
TZN814825	173

Ref	page
TZN814838	173
TZN814850	173
UNCO3220	300
UNEX412103	299
UNPX412101	299
UNPX412102	299
UNPX412103	299
UNPX412104	299
UNTX412104	300
VABE3509	154
VABE3513	154
VABE4213	154
VABE4216	154
VABE4219	154
VABE4225	154
VABE4232	154
VABE4813	154
VABE4816	154
VABE4819	154
VABE4825	154
VABE4832	154
VABE4838	154
VABE5519	154
VABE5522	154
VABE5525	154
VABE5532	154
VABE5538	154
VABE5550	154
VABE5563	154
VABE6319	154
VABE6325	154
VABE6332	154
VABE6338	154
VABE6350	154
VABE6363	154
VABE144819	155
VABE144825	155
VABE164819	155
VABE165522	155
VABE165525	155
VABE165532	155
VABE165538	155
VABE165550	155
VABE166325	155
VABE166332	155
VABE166338	155
VABP3513	169
VABP3516	169
VABP3519	169
VABP3525	169
VABP3913	169
VABP3916	169
VABP3919	169
VABP3925	169
VABP3938	169
VABP4213	169
VABP4216	169
VABP4219	169
VABP4225	169
VABP4232	169
VABP4238	169
VABP4816	169
VABP4819	169
VABP4825	169

Ref	page
VABP4832	169
VABP4838	169
VABP5532	169
VABR3509	166
VABR3511	166
VABR3513	166
VABR3516	166
VABR3519	166
VABR3525	166
VABR3913	166
VABR3916	166
VABR3919	166
VABR3925	166
VABR3932	166
VABR4213	166
VABR4216	166
VABR4219	166
VABR4222	166
VABR4225	166
VABR4232	166
VABR4238	166
VABR4250	166
VABR4813	166
VABR4816	166
VABR4819	166
VABR4822	166
VABR4825	166
VABR4832	166
VABR4838	166
VABR4845	166
VABR4850	166
VABR4860	166
VABR4880	166
VABR5532	166
VACHA08C	61
VACHA10C	61
VACHG08C	60
VACHG10C	60
VACHT08C	57
VACHT08L	57
VACHT10C	57
VACHT10L	57
VACHT12C	57
VACHT12L	57
VACHT16C	57
VACHTA208C	57
VACHTA208C	346
VACHTA208L	57
VACHTA208L	346
VACHTA210C	57
VACHTA210C	346
VACHTA210L	57
VACHTA210L	346
VACHTA212C	57
VACHTA212C	346
VACHTA212L	57
VACHTA212L	346
VALRO14025	207
VALRO16030	207
VALRO17040	207
VALRO18040	207
VALRO18050	207
VALRO19050	207
VALRO19060	207

Ref	page
VALRO19070	207
VALRO20060	207
VALRO20070	207
VALRO20080	207
VALRO21080	207
VALRO21090	207
VALRO22100	207
VALRO22110	207
VALRO22120	207
VALRO23130	207
VAM06060	43
VAM08075	43
VAM08090	43
VAM10070	43
VAM10090	43
VAM10120	43
VAM12090	43
VAM12110	43
VARANE14	162
VARANE16	162
VARANE18	162
VARANE25	162
VCAPA004	109
VCAPA005	109
VCAPA006	109
VD125IM04	239
VD125IM04	360
VD125IM05	239
VD125IM05	360
VD125IM06	239
VD125IM06	360
VD125IM08	239
VD125IM08	360
VD125IM10	239
VD125IM10	360
VD933I04010	228
VD933I04010	358
VD933I04016	228
VD933I04016	358
VD933I04020	228
VD933I04020	358
VD933I04030	228
VD933I04030	358
VD933I04040	228
VD933I04040	358
VD933I05010	228
VD933I05010	358
VD933I05016	228
VD933I05016	358
VD933I05020	228
VD933I05020	358
VD933I05030	228
VD933I05030	358
VD933I05040	228
VD933I05040	358
VD933I05050	228
VD933I05050	358
VD933I06010	228
VD933I06010	358
VD933I06016	228
VD933I06016	358
VD933I06020	228
VD933I06020	358
VD933I06025	228

Ref	page
VD933I06025	358
VD933I06030	228
VD933I06030	358
VD933I06040	228
VD933I06040	358
VD933I06050	228
VD933I06050	358
VD933I08016	228
VD933I08016	358
VD933I08020	228
VD933I08020	358
VD933I08025	228
VD933I08025	358
VD933I08030	228
VD933I08030	358
VD933I08040	228
VD933I08040	358
VD933I08050	228
VD933I08050	358
VD933I08060	228
VD933I08060	358
VD933I10020	228
VD933I10020	358
VD933I10030	228
VD933I10030	358
VD933I10040	228
VD933I10040	358
VD933I10050	228
VD933I10050	358
VD933I10060	228
VD933I10060	358
VD934IM04	236
VD934IM04	359
VD934IM05	236
VD934IM05	359
VD934IM06	236
VD934IM06	359
VD934IM08	236
VD934IM08	359
VD934IM10	236
VD934IM10	359
VD9021IM04	240
VD9021IM04	361
VD9021IM05	240
VD9021IM05	361
VD9021IM06	240
VD9021IM06	361
VD9021IM08	240
VD9021IM08	361
VD9021IM10	240
VD9021IM10	361
VD12503	239
VD12504	239
VD12505	239
VD12506	239
VD12508	239
VD12510	239
VD12512	239
VD12704	241
VD12705	241
VD12706	241
VD12708	241
VD12710	241
VD12712	241

Ref	page
VD93403	236
VD93404	236
VD93405	236
VD93406	236
VD93408	236
VD93410	236
VD93412	236
VD158704	238
VD158705	238
VD158706	238
VD158708	238
VD158710	238
VD158712	238
VD902103	240
VD902104	240
VD902105	240
VD902106	240
VD902108	240
VD902110	240
VD902112	240
VD91204010	231
VD91204012	231
VD91204020	231
VD91204030	231
VD91204040	231
VD91204050	231
VD91205010	231
VD91205012	231
VD91205016	231
VD91205020	231
VD91205025	231
VD91205030	231
VD91205040	231
VD91205050	231
VD91206010	231
VD91206012	231
VD91206016	231
VD91206020	231
VD91206025	231
VD91206030	231
VD91206040	231
VD91206050	231
VD91206060	231
VD91208010	231
VD91208016	231
VD91208020	231
VD91208030	231
VD91208040	231
VD91208050	231
VD91208060	231
VD93106030	229
VD93106040	229
VD93106050	229
VD93106060	229
VD93106070	229
VD93108030	229
VD93108040	229
VD93108050	229
VD93108060	229
VD93108070	229
VD93108080	229
VD93110040	229
VD93110050	229
VD93110060	229

Ref	page
VD93110070	229
VD93110080	229
VD93112050	229
VD93112060	229
VD93112070	229
VD93112080	229
VD93304008	227
VD93304010	227
VD93304012	227
VD93304016	227
VD93304020	227
VD93304025	227
VD93304030	227
VD93304040	227
VD93304050	227
VD93304060	227
VD93305010	227
VD93305012	227
VD93305016	227
VD93305020	227
VD93305025	227
VD93305030	227
VD93305040	227
VD93305050	227
VD93305060	227
VD93305070	227
VD93306016	227
VD93306020	227
VD93306025	227
VD93306030	227
VD93306040	227
VD93306050	227
VD93306060	227
VD93306070	227
VD93308016	227
VD93308020	227
VD93308025	227
VD93308030	227
VD93308040	227
VD93308050	227
VD93308060	227
VD93308070	227
VD93308080	227
VD93308100	227
VD93310020	227
VD93310030	227
VD93310040	227
VD93310050	227
VD93310060	227
VD93310070	227
VD93310080	227
VD93312030	227
VD93312040	227
VD93312050	227
VD93312060	227
VD93312070	227
VD93312080	227
VD603905020	232
VD603905030	232
VD603905040	232
VD603905050	232
VD603906016	232
VD603906020	232
VD603906030	232

Ref	page
VD603906040	232
VD603906050	232
VD603906060	232
VD603906070	232
VD603906080	232
VD603908025	232
VD603908030	232
VD603908040	232
VD603908050	232
VD603908060	232
VD603908070	232
VD603908080	232
VD603908090	232
VD603908100	232
VD603910025	232
VD603910030	232
VD603910040	232
VD603910050	232
VD603910060	232
VD603910070	232
VD603910080	232
VDZ98503	237
VDZ98504	237
VDZ98505	237
VDZ98506	237
VDZ98508	237
VDZ98510	237
VDZ98512	237
VGMZ10016	212
VGMZ15026	212
VGMZ19035	212
VINCO432	110
VINCO438	110
VINCO446	110
VINCO537	110
VINCO552	110
VINCO637	110
VINCO652	110
VINVN7060	200
VINVN7070	200
VINVZ7060	199
VINVZ7070	199
VMAE0630	325
VMAE0825	325
VMAE1030	325
VMAR0420	325
VMAR0630	325
VMAR0830	325
VMAR1030	325
VMI08075	42
VMI08075	344
VMI08090	42
VMI08090	344
VMI10070	42
VMI10070	344
VMI10090	42
VMI10090	344
VMI10120	42
VMI10120	344
VMI12110	42
VMI12110	344
VMIA408075	42
VMIA408075	345
VMIA410090	42

Ref	page
VMIA410090	345
VMIA412110	42
VMIA412110	345
VMPF050	224
VPACC15015	211
VPACC15020	211
VPACC15025	211
VPACC20025	211
VPACC20030	211
VPACC20035	211
VPACC20040	211
VPACC20045	211
VPACC20050	211
VPL35025	136
VPL35035	136
VPL35045	136
VRECA4010	115
VRECA4012	115
VRECA4016	115
VRECA4810	115
VRECA4812	115
VRECA4814	115
VRECA4816	115
VRECA4818	115
VREFL4835	116
VRENO3206	114
VRENO3208	114
VRENO3210	114
VRENO3212	114
VRENO3214	114
VRENO3218	114
VRENO4006	114
VRENO4008	114
VRENO4010	114
VRENO4012	114
VRENO4014	114
VRENO4016	114
VRENO4018	114
VRENO4020	114
VRENO4808	114
VRENO4810	114
VRENO4812	114
VRENO4814	114
VRENO4816	114
VRENO4818	114
VRENO4820	114
VRENO4822	114
VRENO4824	114
VRENO4830	114
VRENO4835	114
VRSE06020	325
VRSE06030	325
VRSE08020	325
VRSE08030	325
VRSE10030	325
VRSE12030	325
VT8135009	174
VT8135013	174
VT8135016	174
VT8135019	174
VT8135025	174
VT8139009	174
VT8139013	174
VT8139016	174

Ref	page
VT8139019	174
VT8139022	174
VT8139025	174
VT8142009	174
VT8142013	174
VT8142016	174
VT8142019	174
VT8142022	174
VT8142025	174
VT8142032	174
VT8142038	174
VT8142050	174
VT8148009	174
VT8148013	174
VT8148016	174
VT8148019	174
VT8148025	174
VT8148032	174
VT8148038	174
VT8148045	174
VT8148050	174
VT8148060	174
VT8148070	174
VT8148080	174
VT8155019	174
VT8155025	174
VT8155032	174
VT8155038	174
VT8235009	175
VT8235013	175
VT8235016	175
VT8235019	175
VT8235025	175
VT8239016	175
VT8239019	175
VT8239022	175
VT8239025	175
VT8242016	175
VT8242019	175
VT8242025	175
VT8242032	175
VT8248019	175
VT8248025	175
VT8248032	175
VT8248038	175
VT8255032	175
VT8255038	175
VT9650306Z	235
VT9650310Z	235
VT9650408Z	235
VT9650410Z	235
VT9650416Z	235
VT9650420Z	235
VT9650425Z	235
VT9650430Z	235
VT9650510Z	235
VT9650516Z	235
VT9650520Z	235
VT9650530Z	235
VT9650540Z	235
VT9650610Z	235
VT9650616Z	235
VT9650620Z	235
VT9650630Z	235

Ref	page
VT9850306Z	234
VT9850310Z	234
VT9850316Z	234
VT9850320Z	234
VT9850330Z	234
VT9850406Z	234
VT9850408Z	234
VT9850410Z	234
VT9850416Z	234
VT9850420Z	234
VT9850506Z	234
VT9850510Z	234
VT9850512Z	234
VT9850516Z	234
VT9850520Z	234
VT9850530Z	234
VT9850540Z	234
VT9850550Z	234
VT9850610Z	234
VT9850612Z	234
VT9850616Z	234
VT9850620Z	234
VT9850630Z	234
VT9850640Z	234
VT9850650Z	234
VT9850660Z	234
VTALAM06	66
VTALAM08	66
VTALAM10	66
VTB05040	198
VTB05050	198
VTB06040	198
VTB06050	198
VTB06060	198
VTB07050	198
VTB07060	198
VTB07070	198
VTB07080	198
VTB08050	198
VTB08060	198
VTB08070	198
VTB08080	198
VTB08090	198
VTB08100	198
VTB10070	198
VTB10080	198
VTB10090	198
VTB10100	198
VTBTS08	99
VTBTS10	99
VTBTS12	99
VTCCA05025	97
VTCCA05030	97
VTCCA05035	97
VTCCA05050	97
VTCCA06035	97
VTCCA06040	97
VTCCA06050	97
VTCCA06060	97
VTCCA06070	97
VTCCA08060	97
VTCCA08080	97
VTEXA250050	187
VTEXA250050	356

Ref	page
VTEXA250060	187
VTEXA250060	356
VTEXA250070	187
VTEXA250070	356
VTEXBP30016	184
VTEXBP30020	184
VTEXBP30025	184
VTEXBP30030	184
VTEXBP30040	184
VTEXBP35016	184
VTEXBP35020	184
VTEXBP35025	184
VTEXBP35030	184
VTEXBP35035	184
VTEXBP35040	184
VTEXBP35050	184
VTEXBP40025	184
VTEXBP40030	184
VTEXBP40035	184
VTEXBP40040	184
VTEXBP40045	184
VTEXBP40050	184
VTEXBP40060	184
VTEXBP45030	184
VTEXBP45035	184
VTEXBP45040	184
VTEXBP45045	184
VTEXBP45050	184
VTEXBP45060	184
VTEXBP45070	184
VTEXBP50030	184
VTEXBP50035	184
VTEXBP50040	184
VTEXBP50050	184
VTEXBP50060	184
VTEXBP50070	184
VTEXBP50080	184
VTEXBP50090	184
VTEXBP60050	184
VTEXBP60060	184
VTEXBP60070	184
VTEXBP60080	184
VTEXZP30016	185
VTEXZP30020	185
VTEXZP30025	185
VTEXZP30030	185
VTEXZP30040	185
VTEXZP35016	185
VTEXZP35020	185
VTEXZP35025	185
VTEXZP35030	185
VTEXZP35035	185
VTEXZP35040	185
VTEXZP35050	185
VTEXZP40025	185
VTEXZP40030	185
VTEXZP40035	185
VTEXZP40040	185
VTEXZP40045	185
VTEXZP40050	185
VTEXZP40060	185
VTEXZP45030	185
VTEXZP45035	185
VTEXZP45040	185

Ref	page
VTEXZP45045	185
VTEXZP45050	185
VTEXZP45060	185
VTEXZP45070	185
VTEXZP50030	185
VTEXZP50035	185
VTEXZP50040	185
VTEXZP50045	185
VTEXZP50050	185
VTEXZP50060	185
VTEXZP50070	185
VTEXZP50080	185
VTEXZP60050	185
VTEXZP60060	185
VTEXZP60070	185
VTEXZP60080	185
VTNUXA08080	93
VTNUXA08100	93
VTNUXA10080	93
VTNUXA10100	93
VTNUXE08080	93
VTNUXE08100	93
VTNUXE10080	93
VTNUXE10100	93
VTPOZ30025	195
VTPOZ30030	195
VTPOZ35016	195
VTPOZ35020	195
VTPOZ35025	195
VTPOZ35030	195
VTPOZ35035	195
VTPOZ35040	195
VTPOZ35050	195
VTPOZ40016	195
VTPOZ40020	195
VTPOZ40025	195
VTPOZ40030	195
VTPOZ40035	195
VTPOZ40040	195
VTPOZ40045	195
VTPOZ40050	195
VTPOZ40060	195
VTPOZ45030	195
VTPOZ45035	195
VTPOZ45040	195
VTPOZ45045	195
VTPOZ45050	195
VTPOZ45060	195
VTPOZ45070	195
VTPOZ50030	195
VTPOZ50035	195
VTPOZ50040	195
VTPOZ50050	195
VTPOZ50060	195
VTPOZ50070	195
VTPOZ50080	195
VTPOZ50090	195
VTPOZ60060	195
VTPOZ60070	195
VTPOZ60080	195
VTPPO30016	193
VTPPO30020	193
VTPPO30025	193
VTPPO30030	193

Ref	page
VTPPO30040	193
VTPPO35016	193
VTPPO35020	193
VTPPO35025	193
VTPPO35030	193
VTPPO35035	193
VTPPO35040	193
VTPPO35050	193
VTPPO40016	193
VTPPO40020	193
VTPPO40025	193
VTPPO40030	193
VTPPO40035	193
VTPPO40040	193
VTPPO40045	193
VTPPO40050	193
VTPPO40060	193
VTPPO45030	193
VTPPO45035	193
VTPPO45040	193
VTPPO45045	193
VTPPO45050	193
VTPPO45060	193
VTPPO45070	193
VTPPO50030	193
VTPPO50035	193
VTPPO50040	193
VTPPO50050	193
VTPPO50060	193
VTPPO50070	193
VTPPO50080	193
VTPPO50090	193
VTPPO60040	193
VTPPO60050	193
VTPPO60060	193
VTPPO60070	193
VTPPO60080	193
VTPPOTS05	99
VTPPOTS06	99
VTPPOTS08	99
VTPTO30025	196
VTPTO30030	196
VTPTO35015	196
VTPTO35020	196
VTPTO35025	196
VTPTO35030	196
VTPTO35040	196
VTPTO35050	196
VTPTO40020	196
VTPTO40025	196
VTPTO40030	196
VTPTO40035	196
VTPTO40040	196
VTPTO40045	196
VTPTO40050	196
VTPTO40060	196
VTPTO45030	196
VTPTO45035	196
VTPTO45040	196
VTPTO45045	196
VTPTO45050	196
VTPTO45060	196
VTPTO45070	196
VTPTO50030	196

Ref	page
VTPTO50035	196
VTPTO50040	196
VTPTO50050	196
VTPTO50060	196
VTPTO50070	196
VTPTO50080	196
VTPTO50090	196
VTPTO60060	196
VTPTO60070	196
VTPTO60080	196
VTUMAM03	241
VTUMAM04	241
VTUMAM05	241
VTUMAM06	241
VTUMAM08	241
VTUMAM10	241
VTUMAM12	241

Ref	page

Ref	page

Ref	page

Ref	page

NOTES

A PERFECT FIXING

CATINDEX25

INDEX®
A PERFECT FIXING

Técnicas Expansivas S.L.
P. I. La Portalada II, C/ Segador, 13
26006 · Logroño (La Rioja) · SPAIN

T. (+34) 941.272.131 · E. info@indexfix.com
www.indexfix.com